Руководство **пользователя**

Автомагнитола с функциями радио/ MP3-проигрывателя, USB/TF разъемом для карты

A2009004

Перед началом использования нового устройства необходимо внимательно ознакомиться с настоящим руководством пользователя.

ВНИМАНИЕ! Не устанавливайте устройство в местах, где оно может нарушить видимость и затруднить безопасную эксплуатацию автомобиля.

Требования к динамикам

Динамики допускается подключать только с сопротивлением нагрузки менее 4 Ом, поскольку в ином случае возможно повреждение устройства.

ВНЕШНИЙ ВИД ПАНЕЛИ:

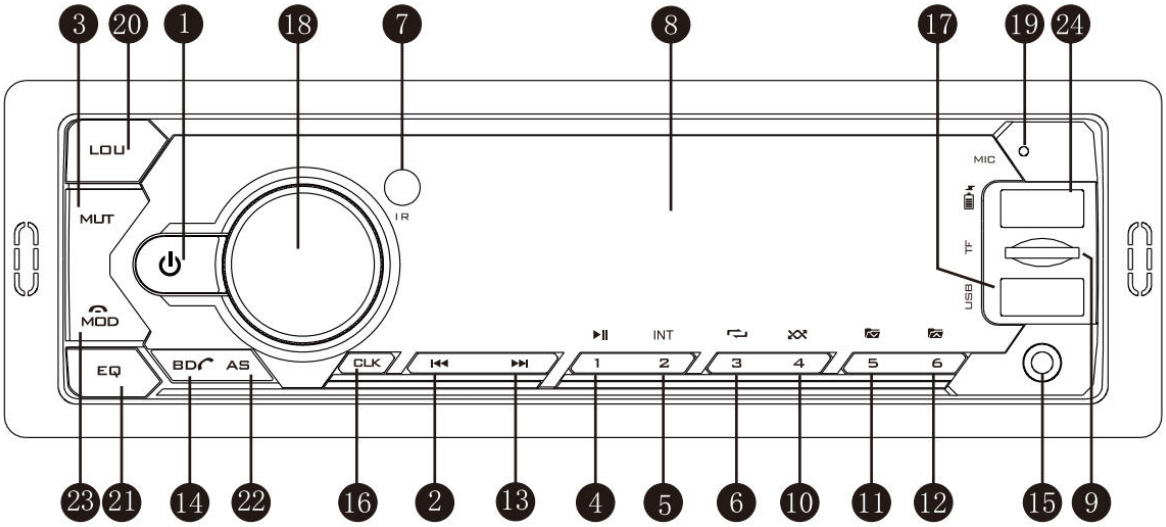

1. Кнопка **включения/отключения питания**: Нажмите кнопку питания для включения устройства.
2. Кнопка **I◄◄**: Переход к предыдущему треку; автоматическое сканирование до предыдущей станции.
3. Кнопка **MUTE** (Отключить звук): Включение / отключение звука.
4. Кнопка **1/►II**: Выбор предварительно сохраненной станции в режиме радио; или воспроизведение/пауза музыки в режиме MP3.
5. Кнопка **2/INT**: Предварительно установленная станция в режиме тюнера; или воспроизведение первых секунд треков в режиме MP3.
6. Кнопка **3/RPT**: Предварительно установленная станция в режиме тюнера; или повтор одного/всех треков.
7. Приёмник сигнала дистанционного управления.
8. ЖК-дисплей.
9. **Разъем карты** TF.
10. Кнопка **4/RDM**: Выбор предварительно сохраненной станции в режиме радио; или случайное воспроизведение.
11. **Кнопка 5/-10** Выбор предварительно сохраненной станции / удерживайте 3 секунды для перехода на 10 треков назад.
12. Кнопка **6/+10**: Выбор предварительно сохраненной станции / удерживайте 3 секунды для перехода на 10 треков вперед.
13. Кнопка **►►I**: Переход к следующему треку при воспроизведении; или автоматический поиск следующей FM-станции.
14. Кнопка **BND** (Диапазон): Выбор диапазона;
15. Разъем **AUX IN**

16. Кнопка **CLK** (Часы): Нажмите для отображения текущего времени; удерживайте для настройки времени.
17. **USB-**порт для зарядки телефона и воспроизведения музыки.
18. Кнопка **VOL/SEL** (Громкость/выбор): Регулировка громкости; или нажмите для входа в многофункциональное меню.
19. Встроенный микрофон.
20. **Кнопка LOU**: Включение/выключение громкости.
21. **Кнопка EQ** (Эквалайзер): Смена режимов эквалайзера:
    JAZZ - POPS - ROCKS - CLASS - FALT - EQ OFF.
22. **Кнопка AMS**: Удерживайте 3 секунды для автоматического поиска станций и сохранения
    станций.
23. Кнопка **MODE** (Выбор режима): Переключение режима после включения.
24. **USB**-порт для зарядки мобильного телефона

ЧАСТЬ I. ИНСТРУКЦИЯ ПО ЭКСПЛУАТАЦИИ

ВКЛЮЧЕНИЕ/ОТКЛЮЧЕНИЕ ПИТАНИЯ

При первом использовании по умолчанию будет выбран FM-режим; в следующий раз устройство автоматически перейдет в запомненный режим (USB, TF, FM), если питание не было отключено.
(1) Включение: Нажмите кнопку питания для включения устройства при включенном зажигании.
(2) Отключение: Удерживайте кнопку питания для отключения устройства во время воспроизведения.

ПЕРЕКЛЮЧЕНИЕ РЕЖИМОВ

Нажмите кнопку **MOD** для выбора режима работы, отображаемого на дисплее. Доступные режимы: RADIO, USB, TF, Auxiliary Input и BT. Нажмите **MOD** для переключения режимов в следующем порядке: RADIO - USB - TF - AUX IN - BT
Примечание: Режимы USB/TF не отображаются, если соответствующие устройства не подключены.

РУЧКА РЕГУЛИРОВКИ ГРОМКОСТИ

При включении устройство будет воспроизводить звук на запомненном уровне громкости. Поверните ручку **регулировки громкости**. На экране отобразится уровень громкости (от 0 до 40). Нажмите любую кнопку для выхода из режима регулировки громкости.
(1) Увеличение громкости: Поверните ручку по часовой стрелке, громкость будет постепенно увеличиваться до уровня 40.
(2) Уменьшение громкости: Поверните ручку против часовой стрелки – громкость будет постепенно уменьшаться до уровня 0.

Нажмите ручку регулировки громкости для перехода в меню функций аудио: VOLUME (громкость), BASS (низкие частоты), TREBLE (высокие частоты), BALANCE (баланс), FADER (затухание), EQ (эквалайзер). При настройке функций аудио устройство автоматически выйдет из режима выбора через 5 секунд или при активации другой функции.

Низкие частоты
Нажимайте ручку регулировки громкости, пока на экране не появится "BA", затем в течение 5 секунд поверните ручку для регулировки уровня низких частот от "-7" до "7". Уровень низких частот будет отображаться на экране в течение 5 секунд или до активации другой функции.

Высокие частоты
Нажимайте ручку регулировки громкости, пока на экране не появится "TR", затем в течение 5 секунд поверните ручку для уровня регулировки высоких частот от "-7" до "7". Уровень высоких частот будет отображаться на экране в течение 5 секунд или до активации другой функции.

Баланс
Нажимайте ручку регулировки громкости , пока на экране не появится "BL", затем в течение 5 секунд поверните ручку для регулировки баланса между правым и левым динамиками от "BAL 7R" (полностью вправо) до "BAL 7L" (полностью влево). "BAL L=R" означает равный баланс между правым и левым динамиками. Положение баланса отображается на экране в течение 5 секунд или до активации другой функции.

Затухание
Нажимайте ручку регулировки громкости, пока на экране не появится "FD", затем в течение 5 секунд поверните ручку для регулировки распределения громкости между передними и задними динамиками от "FAD 7F" (полностью вперед) до "FAD 7R" (полностью назад). "FAD F=R" означает равный баланс между передними и задними динамиками. Распределение громкости отображается на экране в течение 5 секунд или до активации другой функции.

Громкость
Нажимайте ручку регулировки громкости, пока на экране не появится "LD", затем в течение 5 секунд поверните ручку для переключения между "LD ON" и "LD OFF". При прослушивании музыки на низкой громкости эта функция усиливает низкие и высокие частоты для компенсации особенностей человеческого слуха.

Эквалайзер (EQ)
Нажимайте ручку регулировки громкости, пока на экране не появится "EQ", затем в течение 5 секунд поверните ручку для выбора режима эквалайзера: JAZZ - POPS - ROCKS - CLASS - FALT - EQ OFF.

Выбор цвета
Нажимайте ручку регулировки громкости, пока на экране не появится "AUTO", затем в течение 5 секунд поверните ручку для выбора цвета кнопок (AUTO-RED-BLUE-GREEN-YELLOW-CYAN-PURPLE-WHITE).

Отключение звука
Нажмите кнопку MUT для отключения звука. На экране появится надпись "MUT". Для восстановления звука нажмите кнопку MUT еще раз.

НАСТРОЙКА ВРЕМЕНИ
Нажмите кнопку CLK. На экране появится текущее время. Удерживайте кнопку CLK, пока не начнет мигать настройка часов, затем поверните ручку регулировки громкости для установки часов. После завершения настройки часов сразу нажмите кнопку CLK, и начнет

мигать настройка минут. Поверните ручку регулировки громкости для установки минут. После завершения всех настроек нажмите кнопку CLK для подтверждения.

ЧАСТЬ II. РАБОТА С РАДИО/USB/TF/AUX IN

ВЫБОР FM-ДИАПАЗОНА

Максимальное количество предустановленных FM-станций: 18.

Выбор диапазона

В режиме радио нажмите кнопку BND для переключения между диапазонами в следующем порядке: FM1-FM2-FM3. На экране будут поочередно отображаться обозначения "FM1", "FM2", "FM3".

Автоматический поиск станций

В режиме радио удерживайте кнопку AMS в течение 3 секунд, устройство начнет сканирование станций с самой низкой частоты. Найденные станции будут отображаться и сохраняться в памяти до заполнения памяти или достижения самой высокой частоты. Устройство начнет воспроизведение первой найденной станции.

Ручной поиск станций

В режиме радио удерживайте кнопку ►►I или I◄◄ более 2 секунд для перехода в режим ручного поиска. Нажимайте кнопки поиска вверх или вниз для изменения частоты. Удерживайте кнопки поиска для быстрого перехода к определенной частоте. Отпустите кнопку, когда будет достигнута желаемая частота. Для выбора станции настройте частоту. Нажмите любую кнопку (кроме MUT), чтобы выйти из режима поиска, при этом устройство останется на текущей частоте.

Предварительно сохраненные станции

В каждом диапазоне можно сохранить до шести станций, которые затем можно мгновенно вызвать, нажав соответствующую кнопку предварительно сохраненной станции на передней панели или пульте дистанционного управления. Для сохранения станции включите радио и выберите нужный диапазон и станцию. Удерживайте нужную кнопку предварительно сохраненной станции более 2 секунд. Станция теперь сохранена и может быть вызвана в любое время нажатием соответствующей кнопки с цифрой. Повторите эту процедуру для оставшихся пяти станций в текущем диапазоне и для всех станций в других диапазонах.

ОПЕРАЦИИ С MP3

Воспроизведение/Пауза

Нажмите кнопку **►II** для приостановки текущего воспроизведения. Нажмите эту кнопку снова для возобновления воспроизведения.

Выбор трека

Нажмите кнопку ►►I или I◄◄ для перехода к следующему или предыдущему треку; или нажмите кнопку 5 или 6 для перехода на 10 треков назад или вперед, если общее количество треков превышает 10.

Удерживайте кнопку ►►I или I◄◄ для быстрого поиска музыкального файла.

Сканирование вступления (INT)
При воспроизведении с USB/TF нажмите кнопку INT для воспроизведения первых 10 секунд каждого трека на устройстве. Когда будет найден нужный трек, нажмите кнопку INT снова для завершения сканирования и воспроизведения выбранного трека.

Повтор (RPT)
Нажмите кнопку RPT для повторения текущего трека.
Нажмите кнопку RPT снова для повторения всех треков на USB/TF устройстве.

Случайное воспроизведение (RDM)
Нажмите кнопку RDM для воспроизведения всех файлов на USB/TF устройстве в случайном порядке. Нажмите эту кнопку снова для возврата к обычному воспроизведению.

Поиск файлов MP3 или папок с файлами MP3
Удерживайте кнопку 5 в течение 3 секунд для поиска предыдущей папки, удерживайте кнопку 6 в течение 3 секунд для поиска следующей папки.

ЗАГРУЗКА USB/TF КАРТЫ
После вставки USB или TF устройства с MP3 файлами устройство автоматически просканирует устройство на наличие музыкальных файлов и начнет воспроизведение.
Для извлечения USB или TF устройства нажмите кнопку MOD для выбора другого источника.
Извлеките USB или TF устройство и закройте крышку USB.

ВАЖНОЕ ПРИМЕЧАНИЕ:
Этот продукт поддерживает большинство распространенных интерфейсов MP3, но мы не можем гарантировать 100% совместимость, так как на рынке существует множество форматов, которые постоянно меняются.

РАБОТА С AUX
Нажмите кнопку MODE и перейдите в режим AUX. С помощью кабеля AUX IN (не входит в комплект) подключите внешнее устройство. В режиме AUX IN можно нажать кнопку MODE для смены режима воспроизведения.
Примечание Рекомендуется отрегулировать уровень громкости подключаемого устройства.

РАБОТА С BLUETOOTH
Активируйте функцию Bluetooth на вашем мобильном телефоне и начните поиск устройств. Когда телефон найдет Bluetooth устройство (MPU-101) от плеера, попробуйте подключиться. Вам может потребоваться ввести пароль по умолчанию "0000" на вашем телефоне. После успешного подключения на ЖК-дисплее плеера появится надпись "BT ON". Теперь вы можете управлять вызовами через плеер.

1. Совершение вызова:
Наберите номер на вашем мобильном телефоне (или введите номер через пульт дистанционного управления, нажмите BND для подключения), и вы сможете разговаривать через плеер. Нажмите кнопку MODE для завершения вызова.
2. Прием вызова:
Когда поступает вызов, плеер автоматически переходит в режим Bluetooth. Номер входящего вызова отображается на экране. Нажмите кнопку BND для ответа на вызов или кнопку MODE для отклонения или завершения вызова.

ЧАСТЬ III. ПУЛЬТ ДИСТАНЦИОННОГО УПРАВЛЕНИЯ

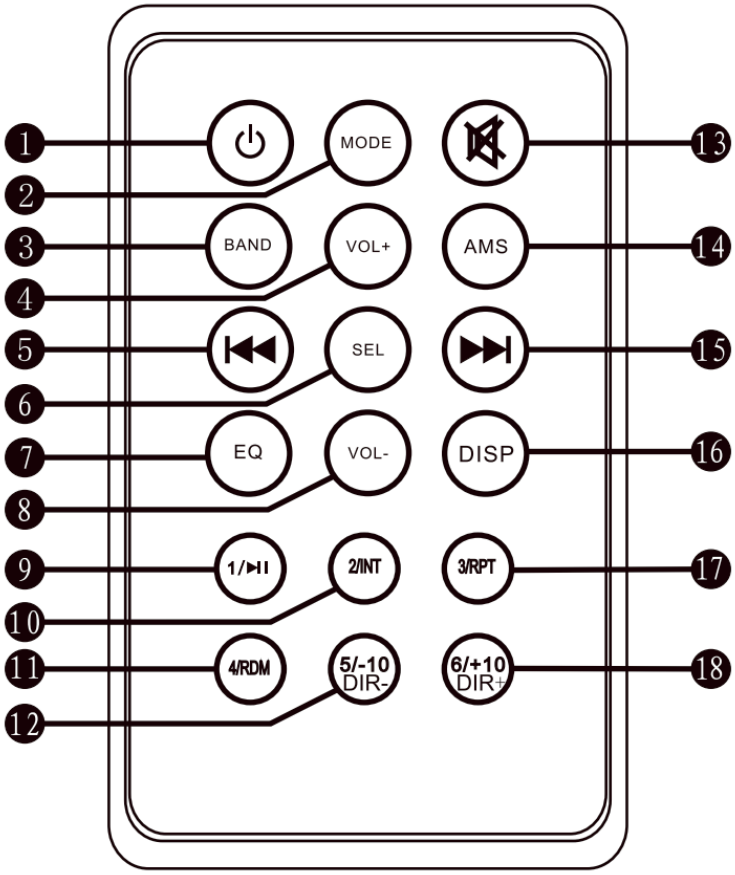

1. Включение/отключение питания
2. Смена режима
3. Выбор диапазона
4. Увеличение громкости (+)
5. Предыдущий трек / автоматический поиск вперед
6. Подтверждение выбора
7. Выбор эквалайзера
8. Уменьшение громкости (-)
9. Выбор предварительно сохраненной станции в режиме радио
10. Выбор предварительно сохраненной станции в режиме радио
    Воспроизведение песен в режиме MP3.
11. Выбор предварительно сохраненной станции в режиме радио
    Случайное воспроизведение
12. Выбор предварительно сохраненной станции / переход на 10 треков вперед
13. Отключение звука
14. Автоматический поиск станций
15. Следующий трек / автоматический поиск назад
16. Отображение времени
17. Выбор предварительно сохраненной станции в режиме радио
    Повтор одного / всех треков
18. Выбор предварительно сохраненной станции / переход на 10 треков вперед

Это изображение предназначено только для ознакомления. пожалуйста. Фактический внешний вид устройства может отличаться.

ЧАСТЬ IV. НЕИСПРАВНОСТИ И РЕШЕНИЯ

Если возникли неисправности, внимательно прочитайте руководство и выполните указанные в приведенной ниже таблице проверки, или, если неисправности или проблемы отсутствуют в таблице, свяжитесь с ближайшим дилером. Это поможет вам решить проблемы.

НЕИСПРАВНОСТИ	ПРИЧИНЫ И РЕШЕНИЯ
Устройство не включается	1. Проверьте питание. Устройство не может работать при нестабильном напряжении.
Нет звука	1. Проверьте, установлена ли громкость на нормальном уровне, см. руководство.
Шум	1. Проверьте, плотно ли подключена антенна к устройству; 2. Автомобиль находится далеко от радиостанции, сигнал не принимается; 3. Неправильная частота, настройте частоту вручную или автоматически; 4. Автомобиль находится в зоне помех.
Низкая громкость	1. Проверьте динамики и наличие короткого замыкания; 2. Температура окружающей среды слишком высока, дайте устройству остыть и повторите попытку.
Режим USB/MMC/TF недоступен	1. Достаньте USB/TF карты и вставьте их снова; 2. Проверьте USB/TF карты на наличие повреждений.