СТЕНД ДЛЯ РЕМОНТА ДВИГАТЕЛЕЙ 680 кг

Item: R7001105
Capacity: 680 кг

(FR) SUPPORT DE MOTEUR
(ES) SOPORTE DE MOTOR PARA
(DE) MOTORSTÄNDER
(RU) КАНТОВАТЕЛЬ ДВИГАТЕЛЯ

РУКОВОДСТВО ПО ЭКСПЛУАТАЦИИ

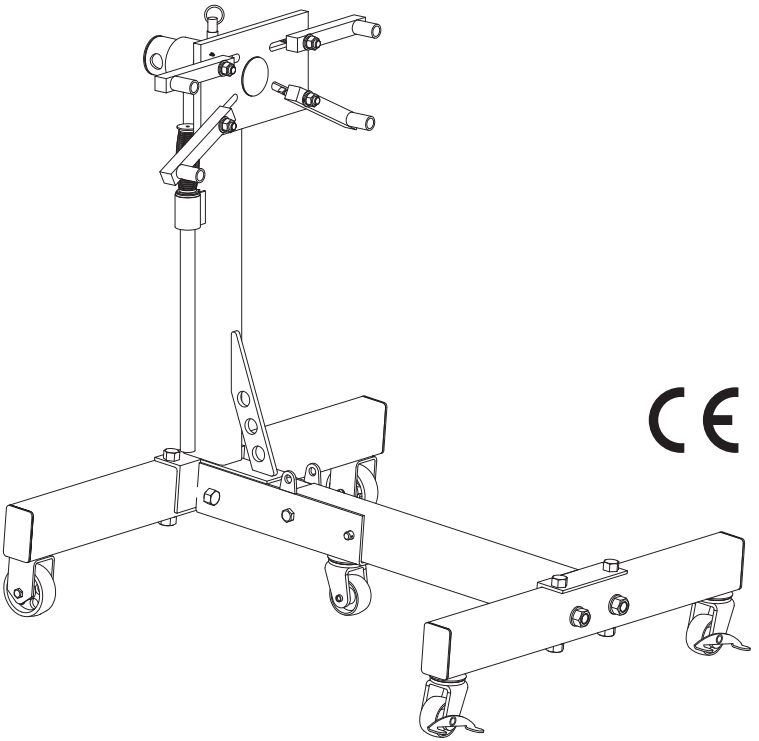

CE

СПЕЦИФИКАЦИЯ

ITEM	CAPACITY	N.W.(kgs)
R7001105	680 кг	33.5

ПОДГОТОВКА

• Внимательно осматривайте оборудование перед каждым использованием. Убедитесь в отсутствии повреждений, чрезмерного износа или недостающих деталей.
• Не используйте оборудование, если оно не смазано должным образом.
• Использование оборудования, которое не находится в хорошем рабочем состоянии или не смазано должным образом, может привести к серьезным травмам.
• Перед каждым использованием осматривайте рабочую зону.

НЕ ЭКСПЛУАТИРУЙТЕ ОБОРУДОВАНИЕ БЕЗ ПРОЧТЕНИЯ ДАННОГО РУКОВОДСТВА.

Для сохранения оборудования и безопасности пользователя владелец обязан прочитать и соблюдать данные инструкции.

•Проверьте оборудование на работоспособность.
• Держите инструкции в свободном доступе для операторов оборудования.
• Убедитесь, что все операторы понимают, как безопасно и правильно эксплуатировать устройство.
• Разрешайте экспуатацию устройства только в том случае, если все детали работают должным образом.
• Используйте только оригинальные запасные части.
• Для обслуживания и ремонта устройства используйте только разрешенные или одобренные запасные части.
• Регулярно выполняйте все необходимые работы по техническому обслуживанию.
• Храните эти инструкции в рукоятке вашего оборудования.
• Держите все таблички на устройстве чистыми и видимыми.

⚠ ВНИМАНИЕ!

1. Следуйте всем инструкциям перед началом эксплуатации данного устройства.
2. Не превышайте номинальную мощность.
3. Используйте только на твердых, ровных поверхностях с уклоном менее 3 градусов.
4. Установите груз по центру на монтажной пластине.
5. Устанавливайте и поддерживайте только на тех участках двигателя, которые предусмотрены производителем автомобиля.
6. Перед подачей нагрузки заблокируйте поворотный механизм монтажной платы.
7. Перед началом работы с двигателем заблокируйте колеса/кастеры.
8. Поверните механизм с помощью рукоятки или устройства, входящего в комплект поставки.
9. Убедитесь, что груз отцентрирован и закреплен на крепежных элементах.
10. При смещении центрального груза, груз и рукоятка могут вращаться в любом направлении при освобождении устройства блокировки вращения.
11. Медленно и осторожно освободите устройства блокировки вращения.
12. Не допускается вносить изменения в данное изделие.
13. Следует использовать только насадки и/или адаптеры, поставляемые производителем.
14. Никогда не работайте непосредственно под поддерживаемым грузом.
15. Не используйте этот продукт не по назначению.
16. Несоблюдение этих указаний может привести к травмам или повреждению имущества.

ИНСТРУКЦИЯ ПО СБОРКЕ

1. Снимите колпак (14) с задней опорной балки (13), прикрепите колесо (16) к опорной балке (13) спомощью болта (18), пружинной шайбы (17) и гайки (15). Установите колпак (14) на опорную балку(13).
2. Прикрепите кастер (21) к главной стойке (10) с помощью шайбы (5), пружинной шайбы (6) и гайки(7)
3. Прикрепите главную стойку (10) к задней опорной балке (13) с помощью болта (11)(19), шайбы (5), пружинной шайбы (6) и гайки (7).
4. Снимите колпачок (14) с передней опоры (27), прикрепите ролики (28) к передней опоре (27) спомощью шайбы (5), пружинной шайбы (6) и гайки (7), установите колпачок (14) на переднююопору (27).
5. Прикрепите укрепленную балку (26) к передней ножке (27) с помощью болта (11) (19), шайбы (5), пружинной шайбы (6) и гайки (7).
6. Закрепите основную стойку (10), балку (26) с помощью болта (12), шайбы (22), пружинной шайбы (23) и гайки (24), поднимите одну сторону основной стойки (10), чтобы совместить отверстие на раме с отверстием на укрепляемой балке (26), затем вставьте позиционный штифт (25) в отверстие, и вставьте стопорное кольцо круглой проволоки (20) в отверстие штифта.
7. Прикрепите головку в сборе (3) к монтажным кронштейнам (4) с помощью болта (2), шайбы (5), пружинной шайбы (6) и гайки (7).
8. Вставьте головку в сборе (3) в отверстие основной стойки (10). Совместите отверстия в головке в сборе (3) и основной стойке (10) и закрепите их, вставив стопорный штифт головки (1).

ИНСТРУКЦИИ ПО ОБСЛУЖИВАНИЮ

• Обслуживайте свое оборудование. Поддерживайте оборудование в хорошем состоянии. Поручите необходимый ремонт квалифицированному сервисному персоналу.
• Для поддержания оборудования в хорошем рабочем состоянии тщательно следуйте инструкциям по техническому обслуживанию. Никогда не проводите техническое обслуживание оборудования, когда оно находится под нагрузкой.
1) Все движущиеся части оборудования должны регулярно очищаться.
2) Смазывайте детали в соответствии со спецификациями производителя. Тип смазки должен быть указан производителем или квалифицированным специалистом.
3) Если требуется дополнительное техническое обслуживание, оно должно выполняться в соответствии с инструкциями производителя .

Подготовка
Перед каждым использованием необходимо проверять изделие на наличие повреждений, износа, сломанных или отсутствующих деталей (например, штифтов), а также на работоспособность всех компонентов. Следуйте инструкциям по смазке и хранению для оптимальной работы изделия. Не используйте оборудование, если оно не находится в хорошем рабочем состоянии.
Внимание!
Если изделие увязло под нагрузкой, используйте оборудование с равной или большей грузоподъемностью для безопасного опускания груза на землю. После освобождения очистите, смажьте и проверьте правильность работы оборудования. Протестируйте оборудование без нагрузки. Если сцепление продолжается, обратитесь в службу поддержки клиентов.
ЕСЛИ ВАШЕ ОБОРУДОВАНИЕ ЗАКЛИНИЛО
По мере старения оборудования резьба может начать заклинивать. Это помешает оборудованию работать правильно и безопасно. Очистите и смажьте оборудование. Испытайте оборудование без нагрузки.
Очистка
Если движущиеся части оборудования заблокированы, используйте для очистки растворитель или другое хорошее обезжиривающее средство. Удалите имеющуюся ржавчину с помощью проникающей смазки.
Не используйте моторное масло для смазки оборудования
Предотвращение ржавчины
Ежедневно проверяйте, нет ли признаков ржавчины или коррозии.
Без нагрузки проверьте, нет ли видимых признаков ржавчины, и при необходимости очистите.Хранение оборудования
1.Хранить в сухом месте, рекомендуется в помещении.
2. Оборудование следует хранить в местах, где оно не будет подвержено повреждениям.
3. Если речь идет об экстремальных температурах, химически активных или абразивных средах, следует руководствоваться указаниями, приведенными в данном документе.
4. Если оборудование должно использоваться при температуре выше 140 «F (60 „C) или ниже -20 “F (-29 »C), необходимо проконсультироваться с производителем оборудования или квалифицированным специалистом.
5. Перед использованием оборудования в химически активных средах необходимо проконсультироваться с производителем оборудования или квалифицированным специалистом.
6. Внутренние детали оборудования могут пострадать от повышенной влажности, гравия или песка, ила илидругой пыли, содержащейся в воздухе. Оборудование, подверженное воздействию таких сред, должно частоочищаться, осматриваться и смазываться.

Примечание: Если оборудование хранится на открытом воздухе, обязательно смазывайте все детали до и после использования, чтобы оборудование оставалось в хорошем рабочем состоянии

ПРИМЕЧАНИЕ

Любой гидравлический домкрат, обнаруженный поврежденным, изношенным или работающим ненормально, а также подвергшийся ненормальной нагрузке, должен быть снят с обслуживания до тех пор, пока не будет восстановлен
На данном оборудовании должны использоваться только детали, наклейки и таблички, разрешенные заводом-изготовителем.
Обратитесь в отдел обслуживания клиентов.
Рекомендуется проводить ежегодный осмотр домкрата в авторизованном производителем ремонтном центре, чтобы убедиться, что ваш домкрат находится в оптимальном состоянии.

СХЕМА

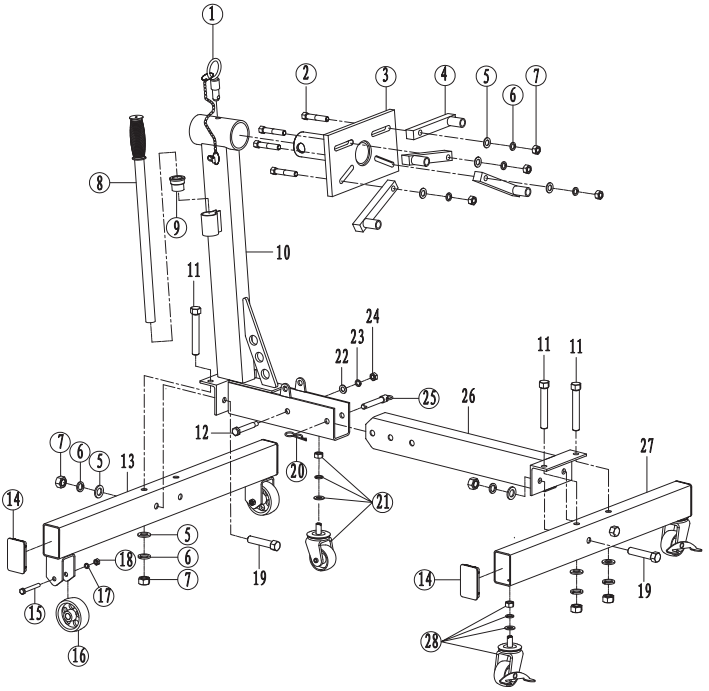

Item	Name	Part No.	Qty.
01	Узел стопорного штифта	T26801.1	1
02	Болт с шестигранной головкой M12x55 мм	GB5782	4
03	Головка в сборе	T26801.2	1
04	Монтажные кронштейны	T23401.1	4
05	Шайба M12	GB95	15
06	Пружинная шайба M12	GB93	15
07	Гайка M12	GB6170	15
08	Рукоятка в сборе	T26801.4	1
09	Монтаж рукоятки	T32002F-1	1
10	Главная балка	T26801.3	1
11	Болт с шестигранной головкой M12x100 мм	GB5780	4
12	Болт с шестигранной головкой M12x75 мм	T26801-3	1
13	Задняя опорная балка	T26801.5	1
14	Пластиковая заглушка	T26801-2	4
15	Болт с шестигранной головкой M8x65 мм	GB5782	2
16	Колесо	T26801.7	2
17	Пружинная шайба M8	GB93	2
18	Гайка M8	GB6170	2
19	Болт с шестигранной головкой M12x70 мм	GB5780	4
20	Стопорное кольцо Ø1,4x26 мм	QLQD2B-3	1
21	Ролики в сборе с винтом 2,5"	T26801.9	1
22	Шайба M10	GB95	1
23	Пружинная шайба M10	GB93	1
24	Гайка M10	GB6170	1
25	Штифт	T26801-4	1
26	Балка	T26801.6	1
27	Передняя ножка	T26801-2	1
28	Ролики в сборе с винтом 3"	T26801.8	2