R7506030

ARNEZI

ИНСТРУКЦИЯ ДЛЯ РАБОТЫ С:

3/4” УДАРНЫМ ПНЕВМАТИЧЕСКИМ ГАЙКОВЕРТОМ С УДАРНЫМ МЕХАНИЗМОМ «TWIN HAMMER»

ВАЖНО: ВНИМАТЕЛЬНО ОЗНАКОМЬТЕСЬ С ДАННОЙ ИНСТРУКЦИЕЙ. ОБРАТИТЕ ВНИМАНИЕ НА ТРЕБОВАНИЯ ПО БЕЗОПАСНОЙ ЭКСПЛУАТАЦИИ, ПРЕДУПРЕЖДАЮЩИЕ И ПРЕДОСТЕРЕГАЮЩИЕ ЗНАКИ. ПРАВИЛЬНО И БЕРЕЖНО ИСПОЛЬЗУЙТЕ ИЗДЕЛИЕ ПО ЕГО НАЗНАЧЕНИЮ. НЕСОБЛЮДЕНИЕ ДАННОГО ТРЕБОВАНИЯ МОЖЕТ ПОВЛЕЧЬ ЗА СОБОЙ ПОВРЕЖДЕНИЕ ИМУЩЕСТВА И/ИЛИ ВРЕД ЗДОРОВЬЮ, А ТАКЖЕ ПРЕКРАЩЕНИЕ ДЕЙСТВИЯ ГАРАНТИИ. СОХРАНИТЕ ДАННУЮ ИНСТРУКЦИЮ ДЛЯ ДАЛЬНЕЙШЕГО ИСПОЛЬЗОВАНИЯ.

1. УКАЗАНИЯ ПО ТЕХНИКЕ БЕЗОПАСНОСТИ

- ❒ **ВНИМАНИЕ!** При работе с этим оборудованием соблюдайте правила техники безопасности и охраны труда, требования местных властей и общие правила работы в мастерской.
- ❒ **ВНИМАНИЕ!** Перед сменой принадлежностей или обслуживанием отключите подачу воздуха.
- ✓ Поддерживайте гайковерт в хорошем состоянии и заменяйте все поврежденные или изношенные детали. **Используйте только оригинальные детали. Несанкционированные детали могут быть опасны и аннулируют гарантию.**
- ❒ **ВНИМАНИЕ!** Убедитесь, что поддерживается правильное давление воздуха и оно не превышено. Мы рекомендуем 90 фунт / кв. дюйм
- ✓ Держите шланг для подачи сжатого воздуха вдали от источников тепла, масла и острых краев. Перед каждым использованием проверяйте шланг для подачи сжатого воздуха на наличие признаков износа и убедитесь, что все соединения надежны.
- ✓ Используйте только ударные торцевые головки, специально предназначенные для работы с ударным гайковертом.
- ✓ Надевайте одобренные защитные экраны для глаз/лица, наушники и средства защиты рук.
- ❒ **ВНИМАНИЕ!** В связи с возможным присутствием асбестовой пыли, образующейся от тормозных фрикционных накладок, при работе с тормозными системами автомобилей рекомендуется использовать соответствующие средства защиты органов дыхания
- ✓ Поддерживайте равновесие и сохраняйте устойчивое положение ног. Убедитесь, что пол не скользкий, и наденьте обувь на нескользящей подошве.
- ✓ Если инструмент не используется, отсоедините его от системы подачи воздуха и храните в безопасном, сухом, защищенном от детей месте.
- ✓ Не допускайте детей и посторонних лиц в рабочую зону.
- × **ЗАПРЕЩАЕТСЯ** использовать гайковерт для выполнения работ, для которых он не предназначен.
- ❒ **ВНИМАНИЕ! ЗАПРЕЩАЕТСЯ** использовать гайковерт, если он поврежден или есть подозрения в его неисправности. (Свяжитесь с сервисным агентом).
- × **ЗАПРЕЩАЕТСЯ** использовать гайковерт, если вы не прошли инструктаж по его применению у квалифицированного специалиста.
- × **ЗАПРЕЩАЕТСЯ** переносить гайковерт за шланг для подачи сжатого воздуха или резко выдергивать шланг из системы подачи воздуха.
- × **ЗАПРЕЩАЕТСЯ** работать гайковертом, если вы устали или находитесь под воздействием алкоголя, наркотических веществ, медикаментов или одурманивающих препаратов.
- × **ЗАПРЕЩАЕТСЯ** переносить гайковерт, держа руку на курке подачи питания, во избежание непреднамеренного включения.
- × **ЗАПРЕЩАЕТСЯ** направлять воздушный поток из шланга для подачи сжатого воздуха на себя или других людей.
- × **ЗАПРЕЩАЕТСЯ** использовать изношенные или поврежденные торцевые головки.

2. ВВОДНАЯ ИНФОРМАЦИЯ И ТЕХНИЧЕСКИЕ ДАННЫЕ

Мощный ударный гайковерт 1/2" оснащен ударным механизмом «twin hammer» и системой смазки под давлением. Пневматический двигатель оснащен качественными подшипниками, торцевыми пластинами из ковкой стали и тщательно обработанными компонентами, обеспечивающими плавность хода и максимальную мощность. Комбинированный селектор прямого/обратного хода и скорости. Подходит для использования в шиномонтажных мастерских в тяжелых условиях.

Квадратный хвостовик ..... 3/4" Рабочее давление..... 90 фунт / кв. дюйм

Макс. крутящ. момент. 1400 фут-фунт/1890 Нм Воздухозаборник..... 1/4" трубная резьба

Расход воздуха .....7 куб. фт / мин Вес ..... 5,18 фунтов/2,35 кг

3. ПОДГОТОВКА ГАЙКОВЕРТА К РАБОТЕ

3.1 Подача воздуха

3.1.1 Рекомендуемая процедура подключения показана на рис. 1.

3.1.2 Убедитесь, что воздушный клапан, или курок, гайковерта находится в положении OFF/ВЫКЛ., прежде чем подключать его к источнику воздуха.

3.1.3 Потребуется давление воздуха 90 фунт / кв. дюйм и воздушный поток в соответствии с техническими характеристиками.

❒ **ВНИМАНИЕ!** Убедитесь, что подаваемый воздух чист и его давление не превышает 90 фунт / кв. дюйм во время работы с гайковертом. Слишком высокое давление воздуха и неочищенный воздух сокращают срок службы изделия из-за чрезмерного износа и могут быть опасны, вызывая повреждения и/или травмы.

3.1.4 Ежедневно сливайте воду из воздушного резервуара. Вода в воздушном трубопроводе вызовет повреждения гайковерта.

3.1.5 Еженедельно очищайте фильтр на воздухозаборнике.

3.1.6 Давление в линии должно быть увеличено для компенсации нестандартно длинных шлангов для подачи сжатого воздуха (более 8 метров). Минимальный диаметр шланга должен составлять 1/4” внутреннего диаметра, а фитинги должны иметь такие же внутренние размеры.

3.1.7 Держите шланг для подачи сжатого воздуха вдали от источников тепла, масла и острых краев. Проверяйте шланг на наличие признаков износа и убедитесь, что все соединения надежны.

3.2 Соединительные муфты

3.2.1 Вибрация может привести к поломке, если быстросменная муфта подключена непосредственно к гайковерту. Чтобы решить эту проблему, подсоедините к гайковерту ведущий шланг. Теперь для соединения ведущего шланга со спиральным шлангом воздушной линии можно использовать быстросменную муфту. См. рис. 1 и 2.

рис. 1

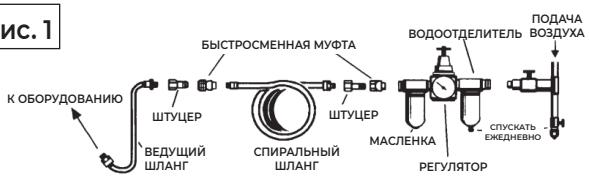

рис. 2

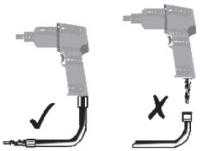

4. УКАЗАНИЯ ПО ЭКСПЛУАТАЦИИ

❒ **ВНИМАНИЕ!** Перед использованием убедитесь, что вы прочитали, поняли и применили инструкции по технике безопасности.

ПРИМЕЧАНИЕ: Используйте только ударные торцевые головки, специально предназначенные для работы с ударным гайковертом.

4.1 Подсоедините гайковерт к шлангу для подачи сжатого воздуха, как показано в разделе 3.

4.2 Наденьте торцевую головку на гайку и нажмите на курок, чтобы привести гайковерт в действие.

4.3 Чтобы изменить направление, нажмите кнопку на задней части блока головки.

4.4 Расход воздуха можно регулировать поворотом той же кнопки.
ЗАПРЕЩАЕТСЯ прилагать дополнительное усилие к гайковерту для снятия гайки.
ЗАПРЕЩАЕТСЯ оставлять гайковерт работать на холостом ходу в течение длительного времени, так как это сокращает срок его службы.

5. ТЕХНИЧЕСКОЕ ОБСЛУЖИВАНИЕ

❒ **ВНИМАНИЕ!** Перед сменой принадлежностей, обслуживанием или проведением ТО отсоедините гайковерт от источника подачи воздуха. Замените или отремонтируйте поврежденные детали. **Используйте только оригинальные детали. Несанкционированные детали могут быть опасны и аннулируют гарантию.**

5.1 Если в пневмосистеме отсутствует масленка, ежедневно смазывайте пневмогайковерт несколькими каплями масла для пневмоинструментов, закапанными в воздухозаборник.

5.2 Редуктор можно смазывать через ниппель на задней части головки гайковерта.

5.3 Очистите гайковерт после использования.

5.4 Потеря мощности или нестабильная работа могут быть вызваны следующим:

5.4.1 Чрезмерный спуск из воздушной линии. Влага или засор в воздушной трубе. Неправильный размер или тип шланговых соединителей. Для устранения неисправности проверьте подачу воздуха и следуйте инструкциям в главе 3.

5.4.2 Отложения песка или смол в гайковерте также могут снизить производительность. Если в вашей модели предусмотрен сетчатый фильтр, расположенный в области воздухозаборника, снимите его и очистите. Промойте гайковерт струей масла или равнозначной смеси масла SAE № 10 и парафина. Дайте высохнуть перед применением.

5.4.3 Если гайковерт не используется, отсоедините его от системы подачи воздуха и храните в безопасном, сухом, защищенном от детей месте.

ДЕТАЛИ ДЛЯ:

УДАРНОГО ПНЕВМАТИЧЕСКОГО ГАЙКОВЕРТА 3/4”

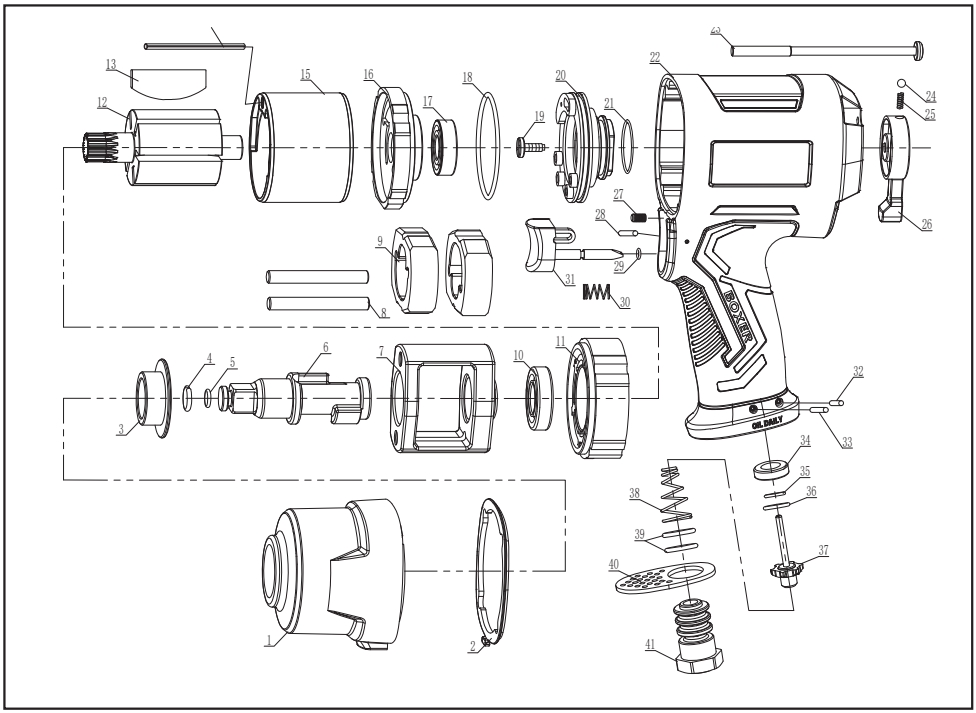

№	Наименование	Кол-во	№	Наименование	Кол-во	№	Наименование	Кол-во	№	Наименование	Кол-во
1	Крышка корпуса	1	12	Ротор	1	23	Болт M5 x 90	4	34	Седло впускного клапана	1
2	Передняя уплотнительная прокладка	1	13	Лопасть ротора	6	24	Стальной шарик	1	35	Уплотнительное кольцо	1
3	Втулка наковальни	1	14	Стержень 4x46	1	25	Пружина	1	36	Уплотнительное кольцо	1
4	Фрикционное кольцо	1	15	Цилиндр	1	26	Кнопка реверса	1	37	Впускной клапан	1
5	Уплотнительное кольцо	1	16	Задняя крышка	1	27	Болт M8 x 8	1	38	Сжатая пружина	1
6	Наковальня	1	17	Подшипник 6001	1	28	Стержень	1	39	Уплотнительное кольцо	2
7	Рама молотков	1	18	Уплотнительное кольцо	1	29	Уплотнительное кольцо	1	40	Выхлопная крышка	1
8	Боек	2	19	Болт M5 x 10	1	30	Пружина	1	41	Воздухозаборник	1
9	Молоток	2	20	Клапан переключения хода	1	31	Курок	1			
10	Подшипник 16002	1	21	Уплотнительное кольцо	1	32	Стержень	1			
11	Передняя крышка	1	22	Корпус	1	33	Стержень	1			