R7703045

Набор для замены ступичных подшипников VAG

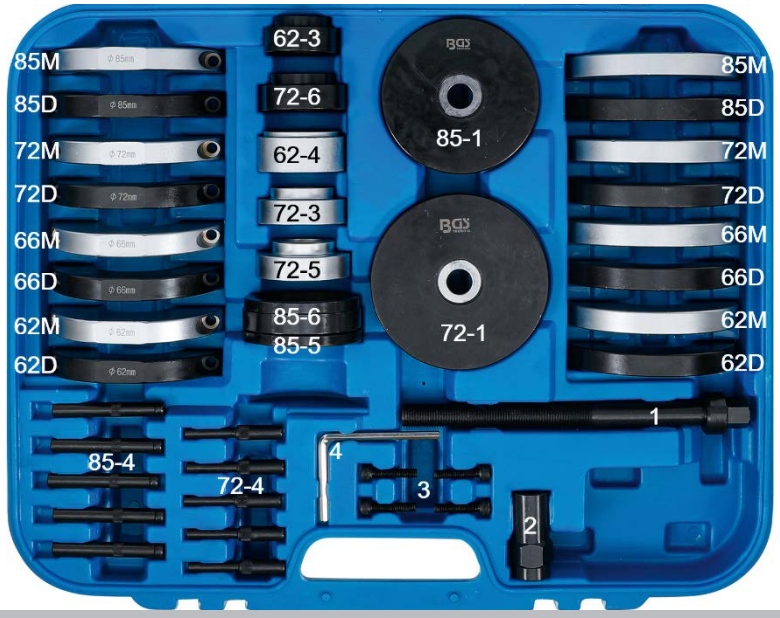

ВНИМАНИЕ

Перед использованием внимательно ознакомьтесь с данным руководством. Используйте изделие правильно, с осторожностью и только по назначению. Несоблюдение правил техники безопасности может привести к повреждениям, травмам и прекращению действия гарантии. Храните это руководство в безопасном и сухом месте для дальнейшего использования. Приложите руководство по эксплуатации при передаче изделия третьим лицам.

НАЗНАЧЕНИЕ

Этот набор инструментов используется для замены ступиц/подшипниковых узлов на моделях VAG.

ИНФОРМАЦИЯ ПО БЕЗОПАСНОСТИ

- Внимательно прочитайте инструкции перед началом работы с этим набором инструментов.
- Не используйте этот набор инструментов не по назначению.
- Подъем автомобилей разрешен только на специальных подъемных площадках.
- Перед началом работы под автомобилем всегда следите за тем, чтобы он был надлежащим образом закреплен на опорах для мостов или пандусах. Закрепите колеса и убедитесь, что ручной тормоз надежно заблокирован.
- Всегда используйте соответствующие средства защиты глаз, особенно при работе под транспортными средствами.
- Во время работ следите за надежностью и прочностью фиксации.
- Убедитесь, что инструменты установлены правильно.
- Регулярно проверяйте состояние инструмента и заменяйте поврежденные детали.
- Не затягивайте узлы слишком сильно и не прилагайте чрезмерных усилий, так как это может привести к повреждению инструмента и детали.
- Инструмент не подходит для пневматических гайковертов. Использование пневматического гайковерта может привести к разрыву подшипника шпинделя или других компонентов, а разлетающиеся осколки могут стать причиной травм.
- Всегда используйте руководство по ремонту для получения подробных инструкций.
- При необходимости проверьте и замените все поврежденные компоненты.
- Не допускайте детей и посторонних лиц в рабочую зону.
- Храните неиспользуемые инструменты в недоступном для детей месте.

ИНФОРМАЦИЯ ПО БЕЗОПАСНОСТИ

- Всегда смазывайте винтовую резьбу перед использованием инструмента.
- При установке ступицы/подшипникового узла вы должны услышать щелчок. Щелчок указывает на то, что удерживающие зажимы подшипникового узла ступицы вошли в гнездо держателя корпуса подшипника. Если ступица/подшипниковый узел установлены неправильно, существует опасность того, что подшипник не будет прочно удерживаться в корпусе роликового подшипника. Это может привести к несчастному случаю, серьезным травмам и материальному ущербу.

СОДЕРЖАНИЕ

1	Шпиндель, высокопрочный шарикоподшипник	62M	66M	72M	85M	Монтажные кожухи
2	Гайка шпинделя	62D	66D	72D	85D	Демонтажные кожухи
3	Винты для кожухов	85-1	72-1			Демонтажные пластины
4	Шестигранный ключ	62-3	62-4			Напорные детали
72-4	Прижимные болты	72-3	72-5	72-6		
85-4	Прижимные болты	85-5	85-6			

СПИСОК ИНСТРУМЕНТОВ

Размер подшипника	Монтажный кожух	Демонтажный кожух	Монтаж напорной детали	Извлечение напорной детали	Примечания по замене
62 мм	62M	62D	62-3	62-4	562-4: Заменяемая деталь
66 мм	66M	66D	62-3	62-4	562-4: Заменяемая деталь
72 мм	72M	72D	72-6	72-5	
85 мм	85M	85D	72-6 85-6	85-5	переходник 585-6 используется с 585-5 585-5 заменяемая втулка

СПИСОК ТРАНСПОРТНЫХ СРЕДСТВ

Audi	A2	Gen. II, подшипник на задней ступице	задн.	1999-05	62 мм
Volkswagen	Lupo	Gen. II, подшипник на задней ступице	задн.	1999-05	62 мм
Seat	Arosa	Gen. II, подшипник на задней ступице	задн.	1999-05	62 мм
Seat	Cordoba	Gen. II, подшипник на задней ступице	задн.	1999-05	62 мм
Seat	Ibiza	Gen. II, подшипник на задней ступице	задн.	1999-05	62 мм
Volkswagen	Polo	модернизированная модель 6N2 Mk III	передн.	2000-02	66 мм
Volkswagen	Fox	без PAS	передн.		66 мм
Audi	A2	с PAS	передн.	2000-	72 мм
Seat	Ibiza	с PAS	передн.	2002-	72 мм
Skoda	Roomster	с PAS	передн.		72 мм
Volkswagen	Fox	с PAS	передн.	2005-	72 мм
Volkswagen	Polo	с PAS	передн.	2002-	72 мм
Volkswagen	Multivan		передн.		85 мм
Volkswagen	T6		передн.		85 мм
Volkswagen	Touareg		передн.		85 мм
Volkswagen	Transporter		передн.		85 мм

ДЕМОНТАЖ

Закрепите демонтажные кожухи на корпусе подшипника двумя винтами.

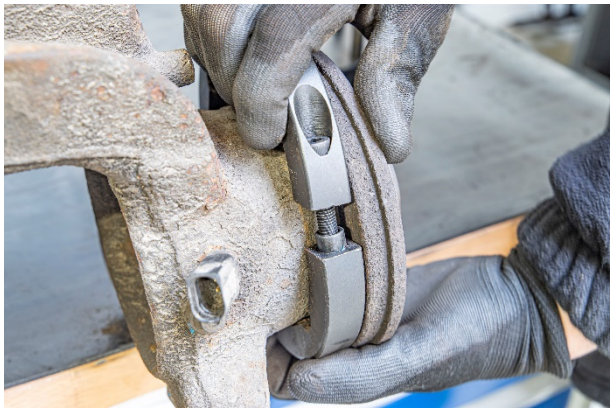

Осторожно вставьте болты в монтажную пластину – болты должны быть совмещены с окружностью отверстия ступицы.

Во время демонтажа болты прижимаются к монтажным кожухам через отверстия для колесных шпилек.

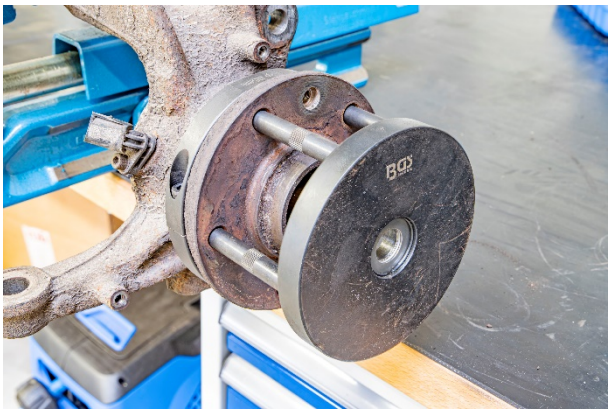

Прикрепите демонтажную пластину сбоку к приводному валу и проведите шпиндель с прикрепленной монтажной пластиной спереди через ступицу колеса и демонтажную пластину.

ДЕМОНТАЖ

Извлеките изношенную ступицу колеса/ подшипниковый узел вместе со шпинделем и гайкой шпинделя.

МОНТАЖ

ВНИМАНИЕ: Перед установкой новой ступицы/подшипникового узла очистите контактную поверхность в корпусе подшипника.

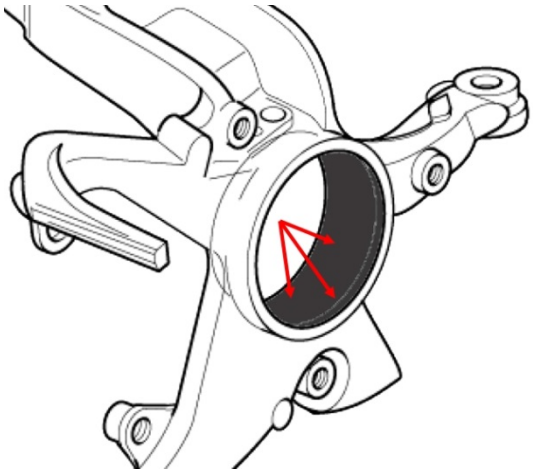

Установите монтажные кожухи на новую ступицу колеса/подшипниковый узел с помощью крепежных болтов для монтажных кожухов.

Положите новую ступицу/подшипниковый узел а на монтажную пластину так, чтобы предварительно собранные болты соприкасались с монтажными кожухами через отверстия для колесных шпилек.

Прикрепите монтажную пластину сбоку к приводному валу и проведите шпиндель с прикрепленной монтажной пластиной и новой ступицей/подшипниковым узлом спереди через поворотный подшипник и монтажную пластину.

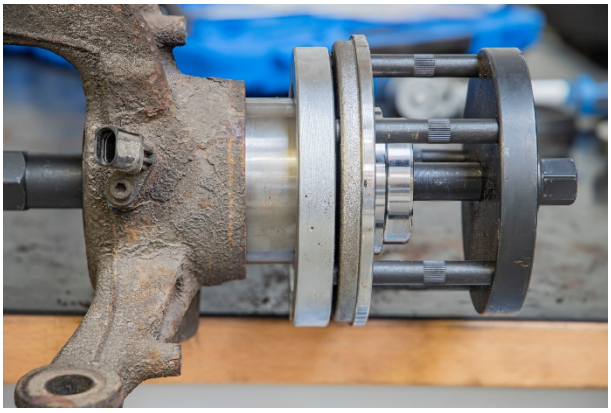

МОНТАЖ
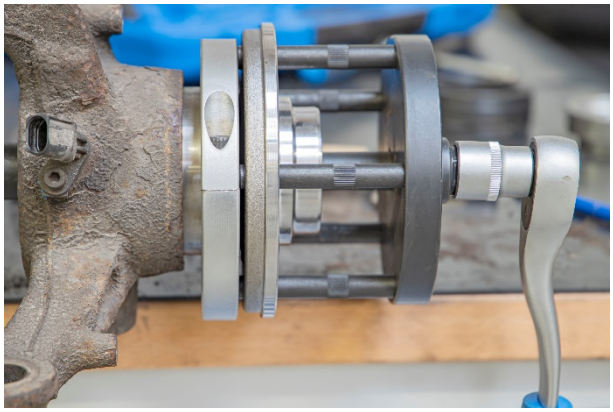
Установите новый роликовый подшипник вместе со шпинделем и гайкой шпинделя.