ARNEZI

ГАЙКОВЕРТ УДАРНЫЙ

БЕСПРОВОДНОЙ

ИНСТРУКЦИЯ ПО ПРИМЕНЕНИЮ

3/4"

2400 Нм

Внимательно прочтите перед эксплуатацией, ознакомьтесь
с настоящей инструкцией и сохраните для дальнейшго использования

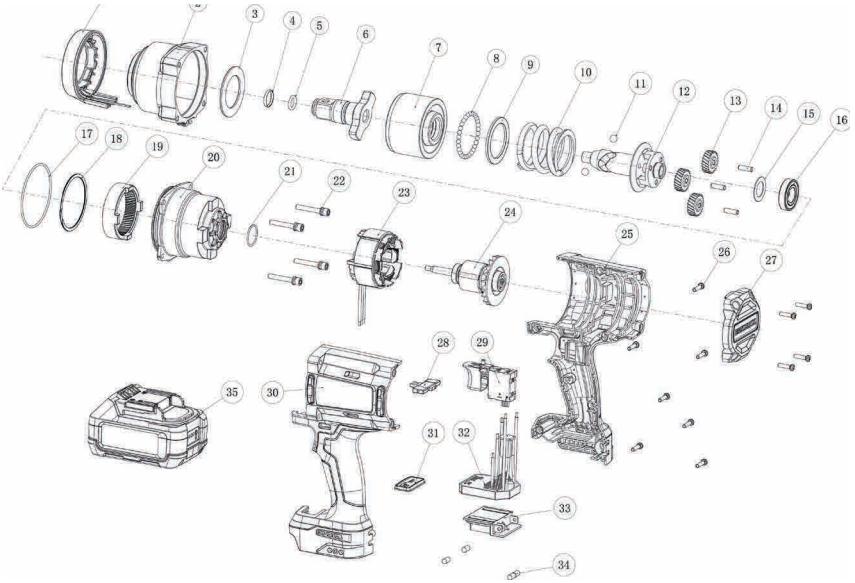

№	ОПИСАНИЕ	К-ВО	№	ОПИСАНИЕ	К-ВО
1	Бестеневая лампа в сборе	1	19	Кольцевая шестерня	1
2	Передний редуктор	1	20	Крышка корпуса редуктора	1
3	Шайба	1	21	Кольцо	1
4	Разрезное (С-образное) кольцо	1	22	Винт M5x35	4
5	Кольцо	1	23	Статор в сборе	1
6	¾-дюймовый ударный шпиндель	1	24	Ротор в сборе	1
7	Молоток	1	25	Правая часть корпуса	1
8	Стальные шарики подшипника	30	26	Винт ST4x16 (самонарезающий)	11
9	Шайба	1	27	Задняя крышка	1
10	Пружина	1	28	Переключатель направления вращения	1
11	Шарики распределительного механизма	2	29	Курок	1
12	Распределительный механизм (удар + вращение)	1	30	Левая часть корпуса	1
13	Шестерня планетарного редуктора	3	31	Плата селектора скорости	1
14	Ось шестерни планетарного редуктора	3	32	Печатная плата с компонентами	1
15	Шайба	1	33	Разъем для подключения аккумулятора	1
16	Подшипник	1	34	Резиновые заглушки	4
17	Кольцо	1	35	Аккумуляторная батарея	1
18	Стопорное кольцо	1			

⚠ **ВНИМАНИЕ! Прочтите все пункты, относящиеся к технике безопасности, ознакомьтесь с инструкциями, техническими характеристиками и иллюстрациями, прилагаемыми к данному электроинструменту.** Несоблюдение перечисленных ниже инструкций может привести к поражению электрическим током, возгоранию и/или серьез нойтравме. Сохраните всю сопроводительную документацию для дальнейшего использования.

ТЕХНИКА БЕЗОПАСНОСТИ

Выполняя операции, при которых крепеж может задеть скрытую проводку, держите гайковерт за изолированные места, предназначенные для хвата. Касание крепежа, контактирующего с проводом, находящимся под напряжением, может привести к тому, что металлический корпус гайковерта также окажется под напряжением, что может привести к поражению оператора электрическим током·

Надевайте защитные наушники. Повышенный уровень шума может привести к потере слуха.

ДОПОЛНИТЕЛЬНЫЕ ИНСТРУКЦИИ ПО ТЕХНИКЕ БЕЗОПАСНОСТИ

Используйте защитное снаряжение. Всегда надевайте защитные очки при работе с гайковертом. Используйте также пылезащитную маску, защитные перчатки, прочную нескользящую обувь, шлем и наушники.

Немедленно выключите инструмент, если ударная головка застопорится.

Не включайте гайковерт повторно, если головка заклинена, так как это может вызвать сильную отдачу. Определите причину заклинивания головки и устраните ее, соблюдая правила техники безопасности.

Возможными причинами могут быть:
- Головка не соосна гайке или болту
- Головка врезалась в саму деталь
- Инструмент перегружен

Не пытайтесь залезть внутрь гайковерта во время его работы. Головка может нагреться в процессе работы

ВНИМАНИЕ! Опасайтесь ожогов:
- При смене головок
- При установке головки

Во время работы гайковерта нельзя удалять стружку, осколки и т.п.

Используя инструмент при ремонте стен, потолков или полов не допускайте его контакта с электропроводкой, а также газовыми и водопроводными трубами.

Перед работой зафиксируйте деталь при помощи тисков или аналогичного инструмента.

Незафиксированная деталь может стать причиной серьезных травм и повреждений.

Перед началом любых манипуляций с гайковертом (чистка, обслуживание, ремонт и т.д.) извлеките аккумулятор.

Не выбрасывайте использованные аккумуляторы вместе с бытовым мусором, не закапывайте их.

Во избежание короткого замыкания не храните аккумуляторную батарею вместе с металлическими предметами.

Для зарядки аккумуляторной батареи используйте только зарядные устройства на 18 В. Не используйте для гайковерта другие аккумуляторные батареи.

Никогда не вскрывайте аккумуляторы и зарядные устройства. Храните их только в сухих помещениях. Всегда держите аккумуляторы и зарядные устройства сухими.

При экстремальной нагрузке или при экстремальных температурах из поврежденных аккумуляторов может вытечь кислота. При попадании кислоты на кожу, немедленно смойте ее водой с мылом.

В случае попадания кислоты в глаза, тщательно промывайте их минимум в течение 10 минут, после чего немедленно обратитесь за медицинской помощью.

АККУМУЛЯТОРНАЯ БАТАРЕЯ. ДОПОЛНИТЕЛЬНЫЕ ПРЕДУПРЕЖДЕНИЯ ПО ТЕХНИКЕ БЕЗОПАСНОСТИ

ВНИМАНИЕ! Чтобы снизить риск возгорания, травм или повреждения гайковерта из-за короткого замыкания, никогда не погружайте инструмент, аккумулятор или зарядное устройство в жидкость и не допускайте попадания жидкости внутрь. Химически активные или токопроводящие жидкости, такие как морская вода, некоторые промышленные химикаты, отбеливатели или содержащие их продукты могут вызвать короткое замыкание.

ЭКСПЛУАТАЦИЯ

ВНИМАНИЕ! После применения гайковерта всегда проверяйте момент затяжки с помощью динамометрического ключа.

На момент затяжки влияет множество факторов, включая следующие:
- Уровень заряда аккумулятора. Когда аккумулятор разряжается, напряжение падает и момент затяжки уменьшается;
- Скорость вращения. Эксплуатация инструмента на низких оборотах приводит к снижению момента затяжки;
- Положение относительно крепежа. Изменение угла наклона инструмента влияет на момент затяжки;
- Головки и крепеж. Неправильное использование крепежа и головок, а также использование крепежа и головок, не рассчитанных на ударный инструмент, может привести к снижению момента затяжки;
- Использование удлинителей и других вспомогательных элементов может снизить эффективность ударного гайковерта;
- Болт или гайка. Момент затяжки может меняться в зависимости от диаметра гайки или болта, класса гайки или болта, а также длины гайки или болта;
- Состояние крепежа. Загрязненный, ржавый, сухой или смазанный крепеж – все это влияет на момент затяжки;
- Состояние детали или узла. Вид, тип, твердость детали или узла, в который вворачивается винт или на которые накручивается гайка, наличие шайбы, уплотнения, смазки и т.д. – все это влияет на момент затяжки.

ТЕХНИКА РАБОТЫ

Чем дольше подвергается воздействию болт, винт или гайка, тем плотнее они становятся. Чтобы предотвратить повреждение крепежа или деталей, избегайте чрезмерного воздействия на них·

Будьте осторожны при работе с крепежом небольшого размера, поскольку для достижения оптимального момента затяжки здесь требуется меньшее воздействие.

Потренируйтесь с различным крепежом, отмечая время, необходимое для достижения желаемого момента затяжки.

Проверяйте затяжку ручным динамометрическим ключом. Если крепеж затянут слишком туго, уменьшите время ударной нагрузки.

Если крепления затянуты недостаточно, увеличьте время воздействия.

Масло, грязь, ржавчина и прочие субстанции на резьбе или под головкой крепежа влияют на степень затяжки.

Крутящий момент, необходимый для ослабления крепежа, составляет в среднем 75–80 % от момента затяжки в зависимости от состояния соприкасающихся поверхностей.

При работе с прокладками затягивайте каждую гайку или винт с относительно небольшим крутящим моментом и используйте ручной динамометрический ключ для окончательной затяжки.

АККУМУЛЯТОРНАЯ БАТАРЕЯ

Если аккумулятор не использовался в течение некоторого времени, перед работой его следует зарядить.

Температура выше 50°C снижает емкость аккумуляторной батареи. Избегайте длительного воздействия тепла или солнечного света (риск перегрева).

Контакты зарядных устройств и аккумуляторных блоков должны быть чистыми.

Для обеспечения оптимального срока службы аккумулятора, полностью заряжайте его после работы с инструментом.

Чтобы продлить срок службы батареи, извлекайте аккумулятор из зарядного устройства, как только он полностью зарядится.

Если аккумуляторная батарея не работает свыше 30 дней:

- Храните аккумуляторную батарею при температуре ниже 27°C вдали от влаги;
- Храните аккумуляторную батарею, заряженную не менее, чем на 30–50%;
- Каждые шесть месяцев хранения заряжайте аккумулятор как обычно.

ЗАЩИТА АККУМУЛЯТОРНОЙ БАТАРЕИ

В ситуациях, вызывающих высокое потребление тока – при чрезвычайно высоком моменте затяжки, заедании, заклинивании или коротком замыкании, инструмент в течение примерно двух секунд вибрирует, а затем выключается.

Для сброса этого состояния следует отпустить курок и поместить аккумулятор в зарядное устройство для зарядки и перезагрузки.

ТРАНСПОРТИРОВКА ЛИТИЕВОЙ БАТАРЕИ

На литий-ионные аккумуляторы распространяются правила перевозки опасных грузов.

Транспортировка этих батарей должна осуществляться в соответствии с местными, национальными и международными положениями и правилами. Батареи можно перевозить автомобильным транспортом, что не требует соблюдения особых условий.

Перевозка литий-ионных аккумуляторов коммерческим транспортом, принадлежащим третьим лицам, регулируется правилами перевозки опасных грузов. Подготовка к транспортировке и транспортировка должны осуществляться исключительно специально обученными лицами, и весь процесс должен сопровождаться соответствующими специалистами.

При транспортировке аккумуляторов:

- Убедитесь, что во избежание короткого замыкания клеммы аккумулятора защищены и изолированы;
- Убедитесь, что аккумуляторный блок зафиксирован внутри упаковки;
- Не перевозите батареи, которые треснули или протекли.

Дополнительную информацию можно получить в транспортной компании.

ОБСЛУЖИВАНИЕ

Вентиляционные отверстия в корпусе гайковерта всегда должны оставаться чистыми.

Если требуется замена какой-то детали гайковерта, не указанной в описании, следует обратиться в одну из наших сервисных организаций.

Размер опоры	3/4" дюйма
Номинальное напряжение	18 В
Скорость вращения без нагрузки	1900/1500/1100 об/мин
Ударов в минуту	2400/1900/1400 об/мин
Максимальный момент затяжки	1800 Нм
Момент разрушения крепежа	2400 Нм
Масса без аккумулятора	3,4 кг
Габаритные размеры без аккумулятора	215x86x232 мм