Бренд
Ogint
Инженерная система
Отопление
Исполнение
с прокладкой
Страна происхождения
Китай

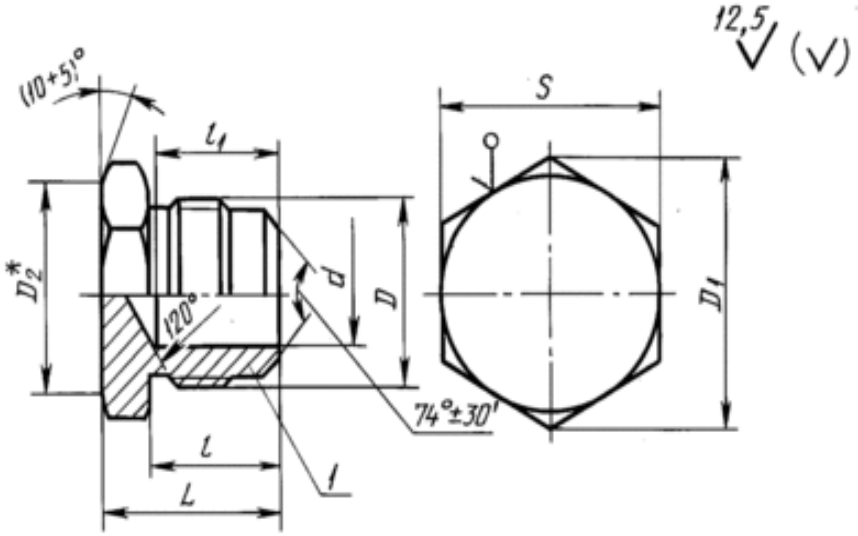

* $D_2 = (0{,}9 \ldots 0{,}95) \cdot S$.

1 — присоединительный конец корпусной детали под развальцовку трубы по ГОСТ 22525