Мощная угловая струбцина
из авиационного алюминия

KRAFTOOL

AC-80

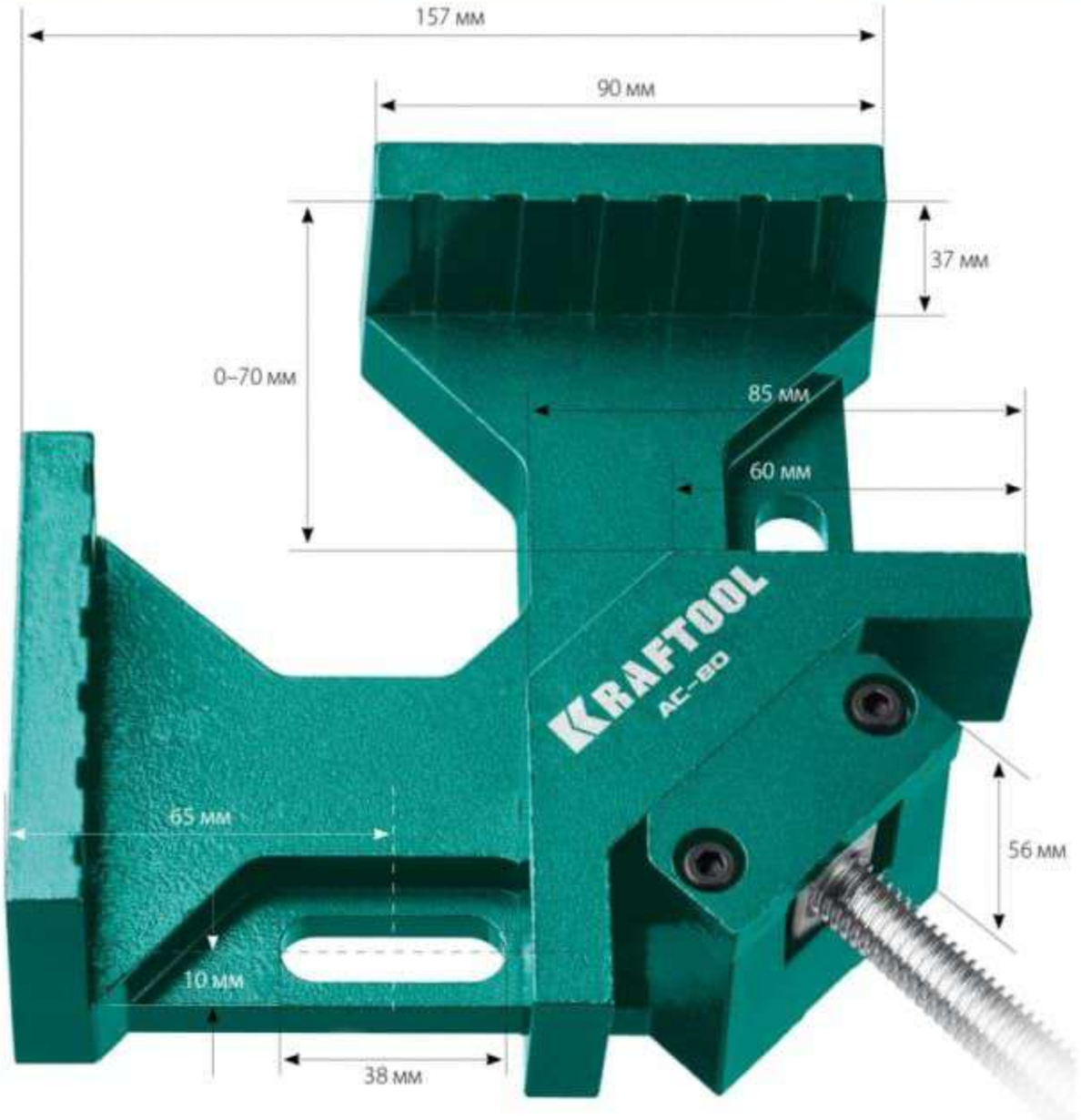

www.kraftool.com / Применяется для фиксации деталей и заготовок при проведении столярных, слесарных, ремонтных, а также хозяйственных работ (например, склейка различных предметов).