ПОДЪЕМНИК КОЛЕНЧАТЫЙ ПОВОРОТНЫЙ САМОХОДНЫЙ
DKP1725, DKP2025, DKP2525, DKP2723

ПАСПОРТ

DKP20.000-ПС

Регистрационный номер

При передаче подъемника другому владельцу
или сдаче подъемника в аренду с передачей
функции владельцам вместе с подъемником
должен быть передан настоящий паспорт

ВНИМАНИЮ ВЛАДЕЛЬЦА ПОДЪЕМНИКА!

1. Паспорт должен находиться у владельца подъемника или на предприятии, получившем подъемник в аренду с функциями владельца.

2. _____
(другие сведения, на которые необходимо обратить особое внимание владельца подъемника)

ВНИМАНИЕ! Вся информация, приведенная в данном документе, основана на данных, доступных на момент печати. Производитель оставляет за собой право вносить изменения в конструкцию изделия без предварительного уведомления, если эти изменения не ухудшают потребительских свойств и качества продукции.

СОДЕРЖАНИЕ

ВВЕДЕНИЕ 4
1. Общие сведения 10
2. Основные технические данные и характеристики 12
2.1. Описание 12
2.2. Технические характеристики 14
2.3. Зоны обслуживания 16
3. Данные о металле основных (расчётных) элементов металлоконструкций подъёмника. 17
4. Приборы безопасности 17
5. Схемы. 18
5.1. Схемы электрические 18
5.2. Схема гидровлическая 24
6. Хранение 25
7. Срок эксплуатации и утилизации 27

Введение

Коленчатые подъёмники- это универсальная спецтехника, предназначенная для работы на высоте в труднодоступных местах. Их главной особенностью является шарнирно-сочлененная конструкция стрелы, которая позволяет выполнять работы под углом, огибая препятствия. Благодаря своей маневренности и компактности, такие подъемники востребованы на строительных площадках, в складских помещениях и при проведении ремонтных работ.

Современные виды оснащены надежными системами безопасности, такими как ограничители высоты, стабилизаторы и автоматическое управление. Они работают на различных типах привода – дизельном, электрическом или гибридном, что позволяет использовать их как внутри зданий, так и на открытом воздухе. Дополнительно возможна установка корзин с различной грузоподъемностью, что делает оборудование универсальным для разных задач.

Эта техника помогает значительно сократить время выполнения работ и повысить их эффективность. Благодаря своей гибкости и надежности, становятся незаменимым помощником в промышленной и коммерческой сферах.

Конструкция коленчатого подъемника включает в себя ряд ключевых элементов, которые обеспечивают его функциональность и надежность. Основной особенностью является шарнирная стрела, которая состоит из нескольких секций, соединенных шарнирами. Это позволяет подъемнику выполнять маневры в ограниченном пространстве и работать на высоте под углом. Конструкция подъемника обеспечивает его универсальность и надежность, делая эту технику оптимальным решением для работы на высоте в ограниченных и сложных условиях.

Сферы применения коленчатых подъёмников.

- Строительство. Эти подъемники активно применяются при монтаже и ремонте фасадов, установке окон и выполнении отделочных работ. Маневренность позволяет работать в ограниченном пространстве или на сложных участках.
- Коммунальное хозяйство. Для обслуживания городских объектов, таких как линии электропередач, уличное освещение или деревья, использование коленчатых подъемников помогает быстро и безопасно решать задачи.
- Промышленное производство. Техническое обслуживание цехов, ремонт вентиляционных систем и доступ к сложным инженерным узлам – ключевые области их применения.
- Складская логистика. На складах они помогают доставлять грузы на высоту, обслуживать оборудование и поддерживать порядок в труднодоступных местах.

- Рекламная индустрия. Установка рекламных конструкций, баннеров и вывесок становится проще с использованием таких подъемников, особенно в условиях плотной городской застройки.

  Другие области
- Уход за растительностью в сельском хозяйстве.
- Монтаж сценического оборудования на массовых мероприятиях.
- Мойка фасадов и окон зданий.

  Применение коленчатых подъемников охватывает практически все сферы, где требуется работа на высоте. Благодаря своей гибкости и надежности, они остаются незаменимыми помощниками в различных профессиональных задачах.

Преимущества.

- Маневренность. Способны огибать препятствия благодаря шарнирной стреле. Это позволяет работать в труднодоступных местах, где другие виды подъемной техники оказываются бессильны.
- Широкое применение. Применение подъемников охватывает такие сферы, как строительство, коммунальное хозяйство, складская логистика, промышленность и рекламная индустрия. Они подходят для использования как внутри помещений, так и на открытых площадках.
- Компактность. Компактная конструкция и возможность передвижения по узким пространствам делают их идеальными для работы в стесненных условиях, таких как дворы или производственные цехи.
- Безопасность. Современные модели оснащены ограничителями высоты, антискользящими покрытиями на платформе и системами стабилизации, что делает работу максимально безопасной даже на больших высотах.
- Экономия времени. Эти подъемники позволяют быстро выполнять задачи без использования дополнительного оборудования, такого как строительные леса, снижая трудозатраты и временные издержки.
- Выбор привода. Электрический, дизельный или гибридный приводы обеспечивают универсальность техники. Выбор типа привода позволяет адаптировать оборудование для работы в любых условиях.
- Грузоподъемность. Платформа выдерживает значительные нагрузки, что позволяет одновременно размещать людей и тяжелые инструменты, ускоряя выполнение монтажных или ремонтных работ.
- Долговечность. Надежная конструкция и качественные материалы гарантируют долговечность подъемников даже при интенсивной эксплуатации.

  Коленчатые подъемники – это сочетание универсальности, надежности и безопасности, что делает их незаменимым инструментом для профессиональной работы на высоте.

Выдан

Наименование поставщика и адрес	ООО «Адванта-М», 127106, г. Москва, Нововладыкинский проезд, д. 8, стр. 4
Наименование официального дилера и адрес (заполняется вручную)	
Тип подъемника	Подъемник самоходный коленчатый с поворотной башней с двигателем внутреннего сгорания
Модификация подъемника	

ЕВРАЗИЙСКИЙ ЭКОНОМИЧЕСКИЙ СОЮЗ

СЕРТИФИКАТ СООТВЕТСТВИЯ

ЕАС

№ ЕАЭС RU C-CN.HA46.B.07317/23

Серия RU № 0467908

ОРГАН ПО СЕРТИФИКАЦИИ Орган по сертификации оборудования и колесных транспортных средств Общество с ограниченной ответственностью «Эксперт-Сертификация». Место нахождения (адрес юридического лица): 121609, Россия, город Москва, внутригородская территория города Муниципальный Округ Крылатское, шоссе Рублёвское, дом 36, корпус 2, помещение 8/1. Адрес места осуществления деятельности: 305000, Россия, Курская область, Курск, улица Ленина, дом 60, офис 21; 305004, Россия, Курская область, город Курск, улица Садовая, дом 10А, офис 225. Телефон: +7 4712770491. Адрес электронной почты: info@expert-sertifikaciya.ru. Уникальный номер записи об аккредитации в реестре аккредитованных лиц: RA.RU.10HA46. Дата решения об аккредитации: 27.04.2018.

ЗАЯВИТЕЛЬ ОБЩЕСТВО С ОГРАНИЧЕННОЙ ОТВЕТСТВЕННОСТЬЮ "АДВАНТА-М"
Место нахождения (адрес юридического лица) и адрес места осуществления деятельности: 127106, Россия, город Москва, проезд Нововладыкинский, дом 8, строение 4, офис 210/1
Основной государственный регистрационный номер 1117746552593
Телефон: +74953088285 Адрес электронной почты: info@advanta-m.ru

ИЗГОТОВИТЕЛЬ Suzhou Koosen Technology Co.,Ltd.
Место нахождения (адрес юридического лица) и адрес места осуществления деятельности по изготовлению продукции: Китай, No.128,West Avenue Suzhou Industrial Park, Jiangsu, Province

ПРОДУКЦИЯ Оборудование подъемно-транспортное (согласно приложению - бланк № 0988674). Продукция изготовлена в соответствии с Директивой 2006/42/ЕС «Машины и механизмы».
Серийный выпуск

КОД ТН ВЭД ЕАЭС 8427101000, 8427201909

СООТВЕТСТВУЕТ ТРЕБОВАНИЯМ

Технического регламента Таможенного союза "О безопасности машин и оборудования" (ТР ТС 010/2011)

СЕРТИФИКАТ СООТВЕТСТВИЯ ВЫДАН НА ОСНОВАНИИ Протоколов испытаний №№ 4258ЛИСОО, 4259ЛИСОО от 31.10.2023 года, выданных Испытательным центром Общества с ограниченной ответственностью "ПРОММАШ ТЕСТ" (уникальный номер записи об аккредитации в реестре аккредитованных лиц RA.RU.21BC05)
Акта анализа состояния производства №23/09/0066 от 04.10.2023, выданного Органом по сертификации оборудования и колесных транспортных средств Общество с ограниченной ответственностью «Эксперт-Сертификация» (уникальный номер записи об аккредитации в реестре аккредитованных лиц RA.RU.10HA46) эксперт, подписавший акт анализа состояния производства - Маслюк Евгений Андреевич
обоснования безопасности: руководств по эксплуатации; паспортов
Схема сертификации: 1с

ДОПОЛНИТЕЛЬНАЯ ИНФОРМАЦИЯ ГОСТ 34443-2018 (ISO 16368:2010) "Мобильные подъемники с рабочими платформами. Расчеты конструкции, требования безопасности, методы испытаний". Срок службы - 5 лет. Срок и условия хранения указаны в эксплуатационной документации, приложенной к изделию. Действие сертификата соответствия распространяется на серийно выпускаемую продукцию, изготовленную с даты изготовления отобранных образцов (проб) продукции, прошедших исследования (испытания) и измерения: с 09.2023 года. Договор уполномоченного лица № SKT-010123 от 01.01.2023 года

СРОК ДЕЙСТВИЯ С 31.10.2023 **ПО** 30.10.2028 **ВКЛЮЧИТЕЛЬНО**

Руководитель (уполномоченное лицо) органа по сертификации (подпись) **М.П.** Ежов Игорь Олегович (Ф.И.О.)

Эксперт (эксперт-аудитор) (эксперты (эксперты-аудиторы)) (подпись) Сабаев Евгений Викторович (Ф.И.О.)

АО «ОПЦИОН», Москва, 2020 г., «Б», ТЗ № 84

ЕВРАЗИЙСКИЙ ЭКОНОМИЧЕСКИЙ СОЮЗ

ПРИЛОЖЕНИЕ

К СЕРТИФИКАТУ СООТВЕТСТВИЯ № ЕАЭС RU C-CN.HA46.B.07317/23

Серия RU № 0988674

Перечень продукции, на которую распространяется действие сертификата соответствия

Код (коды) ТН ВЭД ЕАЭС	Наименование, типы, марки, модели продукции, составные части изделия или комплекса	Обозначение документации, по которой выпускается продукция
	Оборудование подъемно-транспортное:	Директива 2006/42/ЕС «Машины и механизмы»
8427201909	Ножничный подъемник дизельный, торговая марка – Skyer, артикулы: DPL1436; DPL1568; DPL1868; DPL1336; DPL1236; DPL1136; DPL1036; DPL1536; DPL1636; DPL1836; DPL1468; DPL1268; DPL1068; DPL1668; DPL1768; DPL1250; DPL1450; DPL1650; DPL12100; DPL14100; DPL16100; DPL1091; DPL1291; DPL1491; DPL1591; DPL1791; DPL2068; DPL1045; DPL1245; DPL1445; DPL1645; JCPT 1218RT; JCPT 1418RT; JCPT 1523RT; JCPT 1523RTB; JCPT 11823RT; SR1623D; SR1323D; SR1218D; SR1023D; ZS1623RT	
8427101000	Коленчатый подъемник электрический, торговая марка – Skyer, артикулы: EKP1220; EKP1423; EKP1623; EKP1420; EKP1520; EKP1620; EKP1720; EKP1820; EKP1920; EKP2020; EKP2120; EKP2220; EKP1623; EKP1723; EKP1823; EKP1923; EKP2023; EKP2123; 0EKP2223; EKP1625; EKP1725; EKP1825; EKP1925; EKP2025; EKP2125; EKP2225; EKP1023; A14JE; A10RJE; GTBZ16AE; GTBZ18AE; BA22ERT; ART10JE; ART14JE; BA16NE; BA18NE; BA20ERT; ZA20JE; ZA14JE	
8427201909	Коленчатый подъемник дизельный, торговая марка – Skyer, артикулы: DKP1725; DKP2025; DKP2723; DKP1825; DKP1925; DKP2125; DKP2225; DKP2425; DKP2525; DKP2625; DKP2725; DKP2825; DKP2925; DKP3025; DKP1730; DKP2030; DKP2730; DKP1830; DKP1930; DKP2130; DKP2230; DKP2430; DKP2530; DKP2630; DKP2730; DKP2830; DKP2930; DKP3030; AR14J; BA16RR; BA24RT; BT2615ERTGS; BA16CRT; BA18CRT; ART16J; BA22CRT; BA18RT; AR16J; ZA20J; ZA32j; ZA14j; ZA24j	
8427201909	Телескопический подъёмник дизельный, торговая марка – Skyer, артикулы: DTL2045; DTL2245; DTL2345; DTL2445; DTL2545; DTL2645; DTL2745; DTL2845; DTL2945; DTL3045; DTL3245; DTL3445; DTL3645; DTL3845; DTL4045; DTL4245; DTL1845; DTL1645; DTL2025; DTL2225; DTL2325; DTL2425; DTL2525; DTL2625; DTL2725; DTL2825; DTL2925; DTL3025; DTL3225; DTL3425; DTL3625; DTL3825; DTL4025; DTL4225; DTL1825; DTL1625; DTL2030; DTL2230; DTL2330; DTL2430; DTL2530; DTL2630; DTL2730; DTL2830; DTL2930; DTL3030; DTL3230; DTL3430; DTL3630; DTL3830; DTL4030; DTL4230; DTL1830; DTL1630; 860SJ; 460SJ; 400SC; 600S; ZT58J; DTL6030; BA24ERT; BA28RT; BA28ERT; BT22RT; BT22ERT; BT24RT; BT24ERT; BT28RT; BT28ERT; BT28SRT; BT28SERT; T26J; ZT26J; ZT38J; T20J; ZT34J; BT30RT; ZT20J; ZT42J; ZT30J	

Руководитель (уполномоченное лицо) органа по сертификации (подпись) **М.П.** Ежов Игорь Олегович (Ф.И.О.)

Эксперт (эксперт-аудитор) (эксперты (эксперты-аудиторы)) (подпись) Сабаев Евгений Викторович (Ф.И.О.)

АО «ОПЦИОН», Москва, 2020 г., ГОЗНАК 1845

СВИДЕТЕЛЬСТВО О ПРИЕМКЕ

Подъемник дизельный коленчатый DKP_____

(наименование и индекс подъемника)

Заводской №_____изготовлен в соответствии с

конструкторской документацией предприятия-изготовителя

(обозначение нормативного документа)

Техническим регламентом Таможенного союза «О безопасности машин и оборудования (ТР ТС 010/2011) и признан годным для эксплуатации с указанными в паспорте параметрами.

Главный инженер_____

(подпись)

Начальник отдела технического контроля завода_____

(подпись)

М.П.

Паспорт должен содержать:

1. Чертёж подъемника с указанием основных элементов;

2. Принципиальную электрическую схему.

1. ОБЩИЕ СВЕДЕНИЯ

1.1. Предприятие-изготовитель	SKYER
1.2. Тип подъемника	Подъемник самоходный коленчатый с поворотной башней с двигателем внутреннего сгорания
1.3. Заводской номер	
1.4. Год изготовления	
1.5. Назначение подъемника	Предназначен для создания рабочего места на необходимой высоте, подъема и спуска рабочих и материалов
1.6. Конструкция рабочего оборудования	Оснащается электрогидравлической системой, приводящей в действие гидравлическую систему, которая поднимает или опускает рабочую платформу
1.7. Конструкция ходовой части	Шасси
1.8. Тип привода	Электрический
1.9. Окружающая среда, в которой может работать подъемник: температура: наибольшая, °С температура: наименьшая, °С температура нерабочего состояния наименьшая, °С наибольшая относительная влажность воздуха, % взрывоопасность пожароопасность	 +40 -20 (-35 при наличии зимнего пакета) - 70 - -
1.10. Допустимая скорость ветра при высоте 10 м для рабочего состояния подъемника, м/с	12,5
1.11. Ограничение или возможность одновременного выполнения операций	-

Род электрического тока

Назначение цепей	Род тока	Напряжение, В
1.12.1. Силовая	-	-
1.12.2. Управления	Постоянный	12
1.12.3. Рабочего освещения	-	-
1.12.4. Ремонтного освещения	-	-
1.13. Основные нормативные документы: правила Госгортехнадзора России и т.п., в соответствии с которыми изготовлен подъемник	1. Технический регламент ТС «О безопасности машин и оборудования» (ТР ТС 010/2011) Технический регламент ТС «Электромагнитная совместимость технических средств» (ТР ТС 020/2011) 2. GB25849-2010 «Мобильные подъемные рабочие платформы. Проектные расчеты, требования безопасности и методы испытания» 3. GB/T9465-2008 «Автовышки» 4. Директива 2006/42/ЕС «Машины и механизмы» 5. ANSI/SAIA A92.20-2018 «Мобильные подъемные платформы. Проектирование, расчеты, требования безопасности и методы испытания»	

	6. BS EN 280:2013+A1:2015 «Мобильные подъемные рабочие платформы. Проектные расчеты, критерии стабильности, строительство, безопасность, проверка и испытание» 7. ISO16368:2010 «Мобильные подъемные рабочие платформы. Проектирование, расчеты, требования безопасности и методы испытания» 8. ГОСТ 33649-2015: «Подъемники с рабочими платформами. Классификация» 9. ГОСТ Р 53984-2010 (ISO 18893:2004): «Мобильные подъемники с рабочими платформами. Требования безопасности и контроль состояния при эксплуатации»

2. ОСНОВНЫЕ ТЕХНИЧЕСКИЕ ДАННЫЕ И ХАРАКТЕРИСТИКИ

2.1. Описание

Подъемник самоходный коленчатый с поворотной башней с двигателем внутреннего сгорания серии DKP представляет собой самоходный подъемник с коленчатой стрелой на поворотной башне, и рабочей платформой. Эта модель может двигаться по широкому диапазону покрытий в разных направлениях. Башня может вращаться. Эта модель подходит для подъема и перемещения людей оборудования инструмента и материалов на рабочее место на высоте.

Общий вид

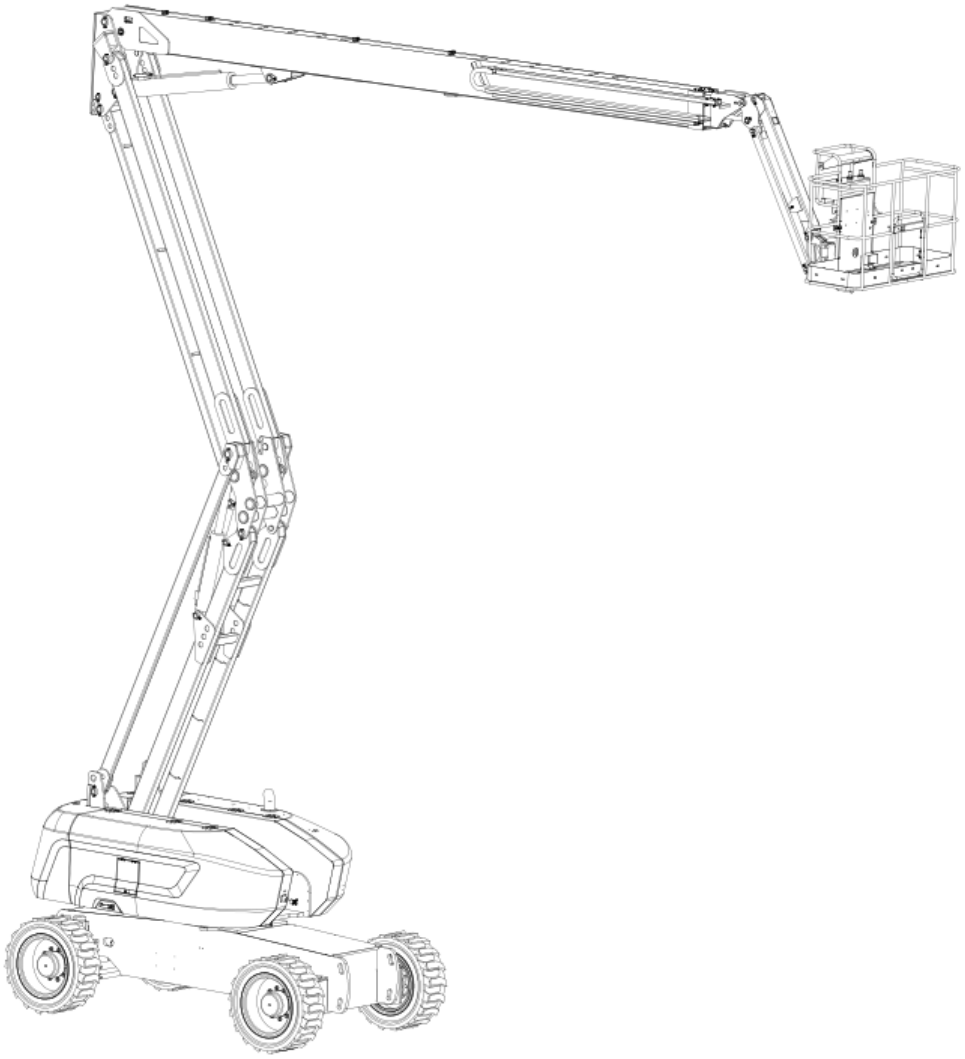

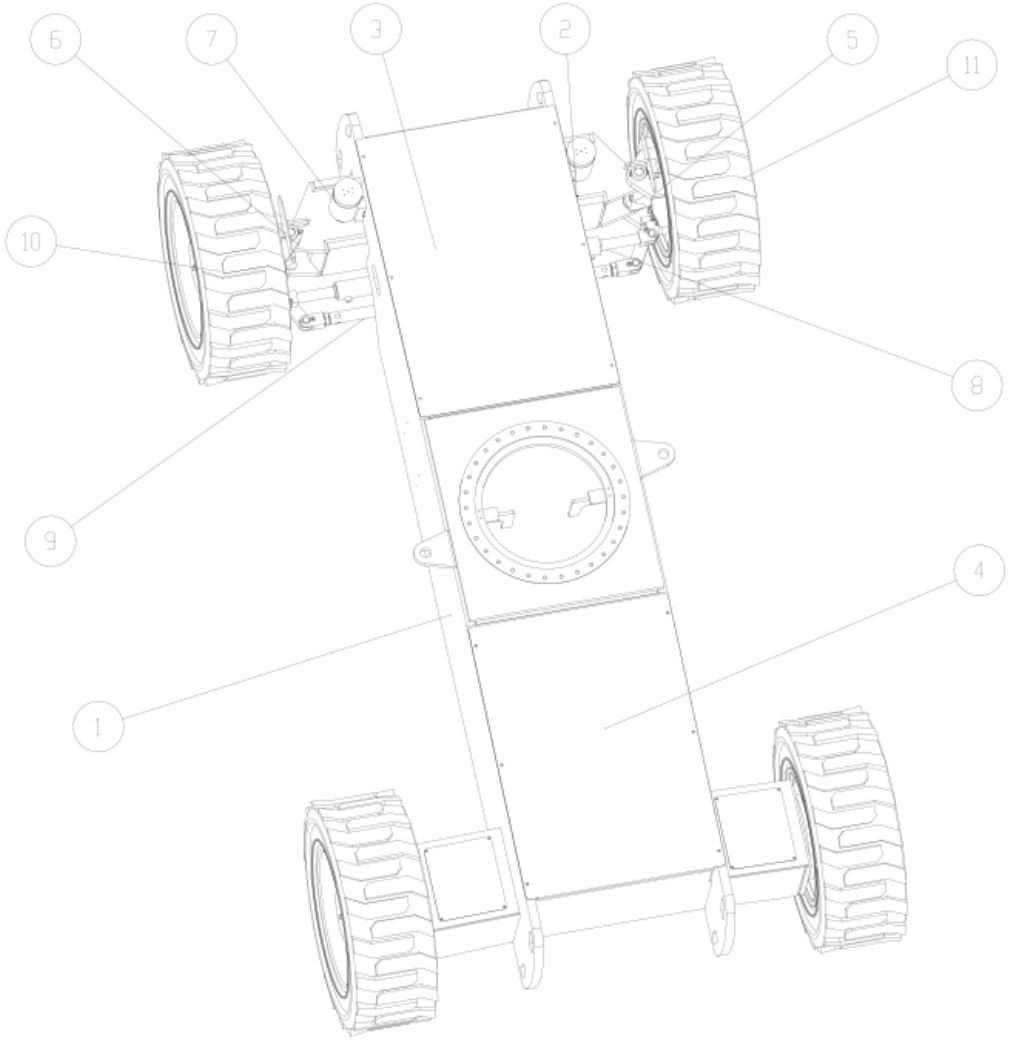

Шасси

Номер	Наименование
1	Рама шасси
2	Передний мост
3	Передний кожух
4	Задний кожух
5	Левый поворотный кулак
6	Правый поворотный кулак
7	Цилиндр с плавающим поршнем
8	Рулевой цилиндр
9	Рулевая тяга
10	Левая передняя шина
11	Правая передняя шина

2.2. Технические характеристики

Модель	**DKP1725**	**DKP2025**	**DKP2525**	**DKP2723**
Механизм подъема	коленчатый	коленчатый	коленчатый	коленчатый
Тип	DIESEL	DIESEL	DIESEL	DIESEL
Максимальная рабочая высота, м	16,6	20,1	25	27
Максимальная высота платформы, м	14,6	18,1	23	25
Грузоподъемность, кг	240	250	230	230
Длина подъемника, м	7,10	9,18	11,28	11,28
Ширина подъемника, м	2,28	2,44	2,49	2,49
Высота подъемника в сложенном виде, м	2,2	2,69	2,86	2,86
Длина платформы, м	1,53	1,83	1,83	1,83
Ширина платформы, м	0,76	0,76	0,76	0,76
Максимальный дорожный просвет, м	0,25	0,41	0,38	0,38
Горизонтальный вылет, м	8	11,7	16,1	16,1
Колесная база, м	2,03	2,54	3,05	3,05
Вращение башни	355	360	360	360
Вращение платформы	160	180	160	160
Внешний радиус поворота, м	5,1	5,8	5,98	5,98
Внутренний радиус поворота, м	2,4	2,7	2,5	2,5
Источник питания	Yanmar	Yanmar	Cummins	Cummins
Мощность двигателя, кВ	33	36	54	54
Аккумуляторная батарея	12V/110AH	12V/110AH	12V/110AH	12V/110AH
Скорость движения с поднятой платформой, км/ч	1,1	1,1	1,1	1,1
Скорость движения с опущенной платформой, км/ч	5,1	5,1	4,8	4,8
Время поднятия, сек	62	130	210	210
Время опускания, сек	56	130	210	210
Объем гидравлического бака, л	112	150	170	170
Максимальный преодолеваемый продольный уклон	30%/40%	40%	40%	40%
Шины	33 × 12-20 / solid	360*140-200	385*150-240	385*150-240
Привод	2	4	4	4
Угол наклона	5	5	5	5
Вес, кг	7080	10200	15700	15700
Максимальное количество человек на платформе	2	2	2	2

Габаритный эскиз

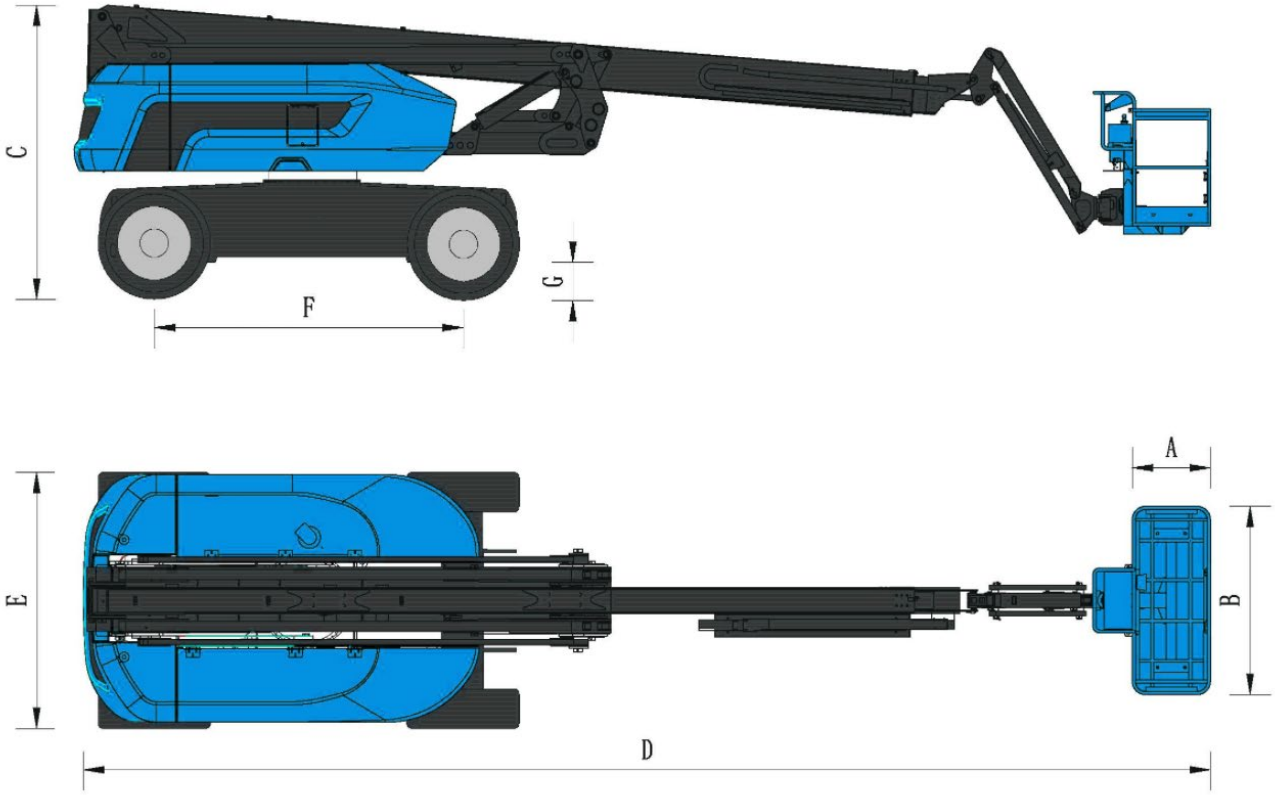

2.3. Зоны обслуживания подъемника

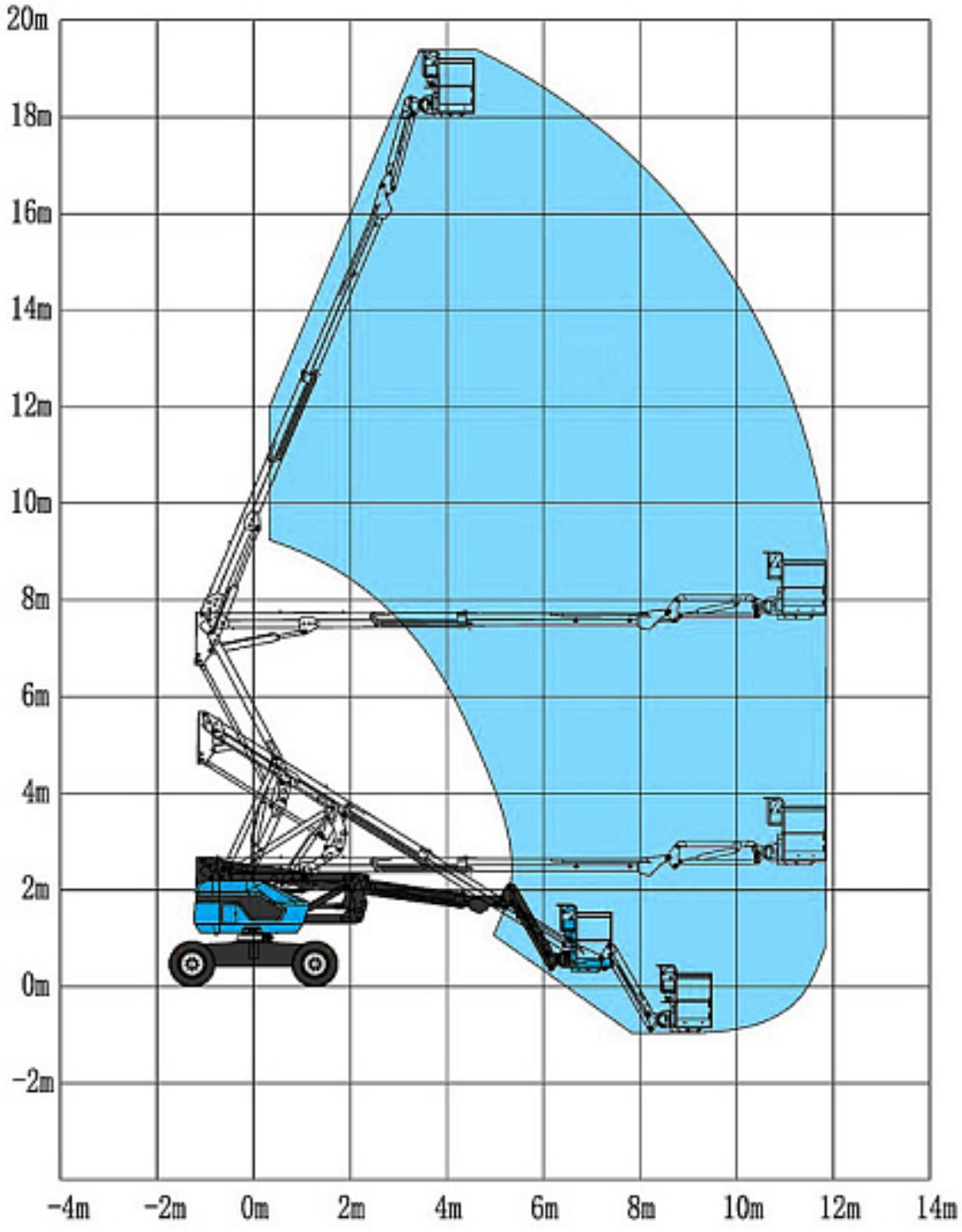

3. ДАННЫЕ О МЕТАЛЛЕ ОСНОВНЫХ (РАСЧЕТНЫХ) ЭЛЕМЕНТОВ МЕТАЛЛОКОНСТРУКЦИИ ПОДЪЕМНИКА

Наименование и обозначение сборочной единицы	**Вид, толщина металлопроката, обозначение нормативного документа**	**Марка материала, категория, группа, класс прочности**	**Обозначение нормативного документа на марку материала**	**Электроды, сварочная проволока (тип, марка), обозначение нормативного документа**
Стрела	Рулонная сталь 1500x11200x4 мм	LG960QTQ LG700T	LIANGANG Steel	Вторичная сварка, сварочная формовка
Рама нижняя	Рулонная сталь 1500x11200x20 мм	Q355	LIANGANG Steel	Вторичная сварка сварочная формовка
Рабочая площадка	Рулонная сталь 1500x11200x4 мм Круглая труба Ø30x2 мм	Q235	BAO STEEL	Вторичная сварка сварочная формовка

4. ПРИБОРЫ БЕЗОПАСНОСТИ

Ограничитель предельного груза	Редукционный клапан
Система аварийного опускания люльки при отказе гидросистемы, электропривода или привода гидронасоса	Гидромеханическая
Устройство (датчик) угла наклона подъемника	Датчик крена и тангажа
Система аварийной остановки двигателя и отключение питания с управлением из рабочей платформы и с пульта на раме	Кнопка «Аварийная кнопка выключения питания»
Устройство блокировки движения	Два гидромеханических тормоза
Устройство для учета наработки в моточасах	Да
Устройство, ограничивающее подъем платформы	Концевые выключатели
Сигнальные и другие приборы и устройства безопасности	Звуковой сигнал

5. СХЕМЫ

Нижеследующие схемы представлены как паспортные сведения, в случае возникновения неисправностей, эксплуатация техники должна быть незамедлительно прекращена до устранения неисправности. Для ремонта и регулировки обратитесь в авторизованный сервисный центр. Все проводимые работы обязательно заносятся в соответствующий раздел.

5.1. Схемы электрические

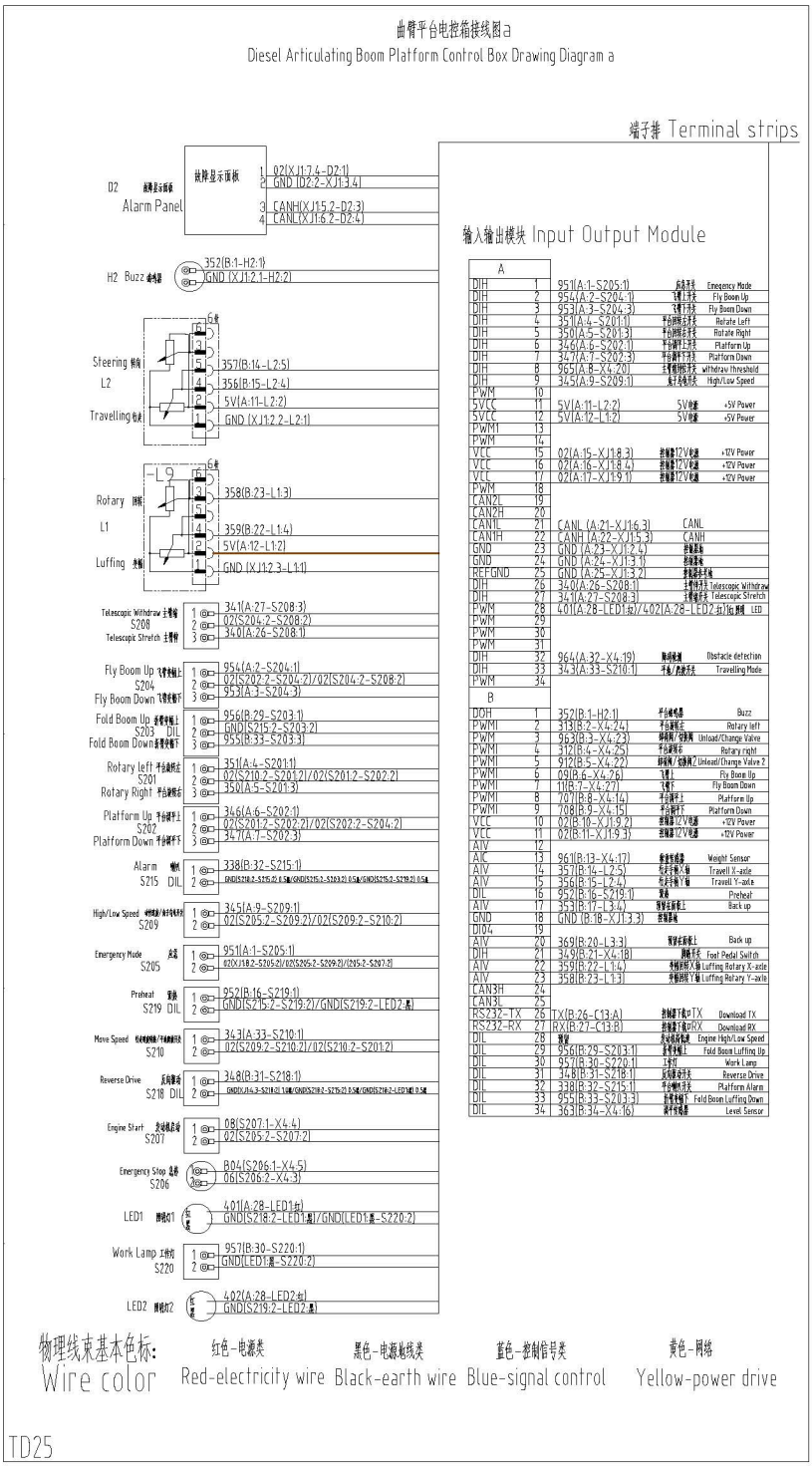

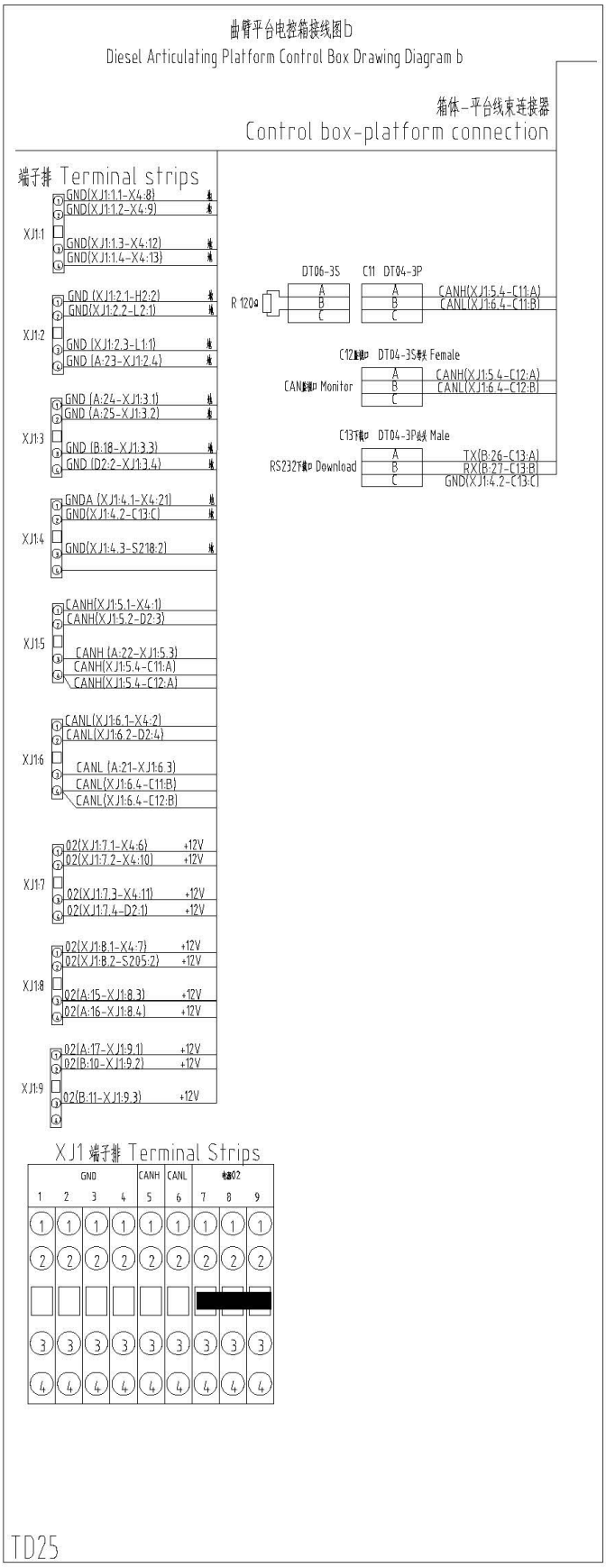
曲臂平台电控箱接线图b
Diesel Articulating Platform Control Box Drawing Diagram b
箱体-平台线束连接器
Control box-platform connection
端子排 Terminal strips
XJ1:1
GND(XJ1:1.1-X4:8)
GND(XJ1:1.2-X4:9)
GND(XJ1:1.3-X4:12)
GND(XJ1:1.4-X4:13)
XJ1:2
GND (XJ1:2.1-H2:2)
GND(XJ1:2.2-L2:1)
GND (XJ1:2.3-L1:1)
GND (A:23-XJ1:2.4)
XJ1:3
GND (A:24-XJ1:3.1)
GND (A:25-XJ1:3.2)
GND (B:18-XJ1:3.3)
GND (D2:2-XJ1:3.4)
XJ1:4
GNDA (XJ1:4.1-X4:21)
GND(XJ1:4.2-C13:C)
GND(XJ1:4.3-S218:2)
XJ1:5
CANH(XJ1:5.1-X4:1)
CANH(XJ1:5.2-D2:3)
CANH (A:22-XJ1:5.3)
CANH(XJ1:5.4-C11:A)
CANH(XJ1:5.4-C12:A)
XJ1:6
CANL(XJ1:6.1-X4:2)
CANL(XJ1:6.2-D2:4)
CANL (A:21-XJ1:6.3)
CANL(XJ1:6.4-C11:B)
CANL(XJ1:6.4-C12:B)
XJ1:7
02(XJ1:7.1-X4:6) +12V
02(XJ1:7.2-X4:10) +12V
02(XJ1:7.3-X4:11) +12V
02(XJ1:7.4-D2:1) +12V
XJ1:8
02(XJ1:8.1-X4:7) +12V
02(XJ1:8.2-S205:2) +12V
02(A:15-XJ1:8.3) +12V
02(A:16-XJ1:8.4) +12V
XJ1:9
02(A:17-XJ1:9.1) +12V
02(B:10-XJ1:9.2) +12V
02(B:11-XJ1:9.3) +12V
DT06-3S
C11 DT04-3P
R 120Ω
A
B
C
CANH(XJ1:5.4-C11:A)
CANL(XJ1:6.4-C11:B)
C12显示器 DT04-3S母头 Female
CAN显示器 Monitor
CANH(XJ1:5.4-C12:A)
CANL(XJ1:6.4-C12:B)
C13下载口 DT04-3P公头 Male
RS232下载口 Download
TX(B:26-C13:A)
RX(B:27-C13:B)
GND(XJ1:4.2-C13:C)
XJ1 端子排 Terminal Strips
GND
CANH
CANL
电源02
1 2 3 4 5 6 7 8 9
TD25

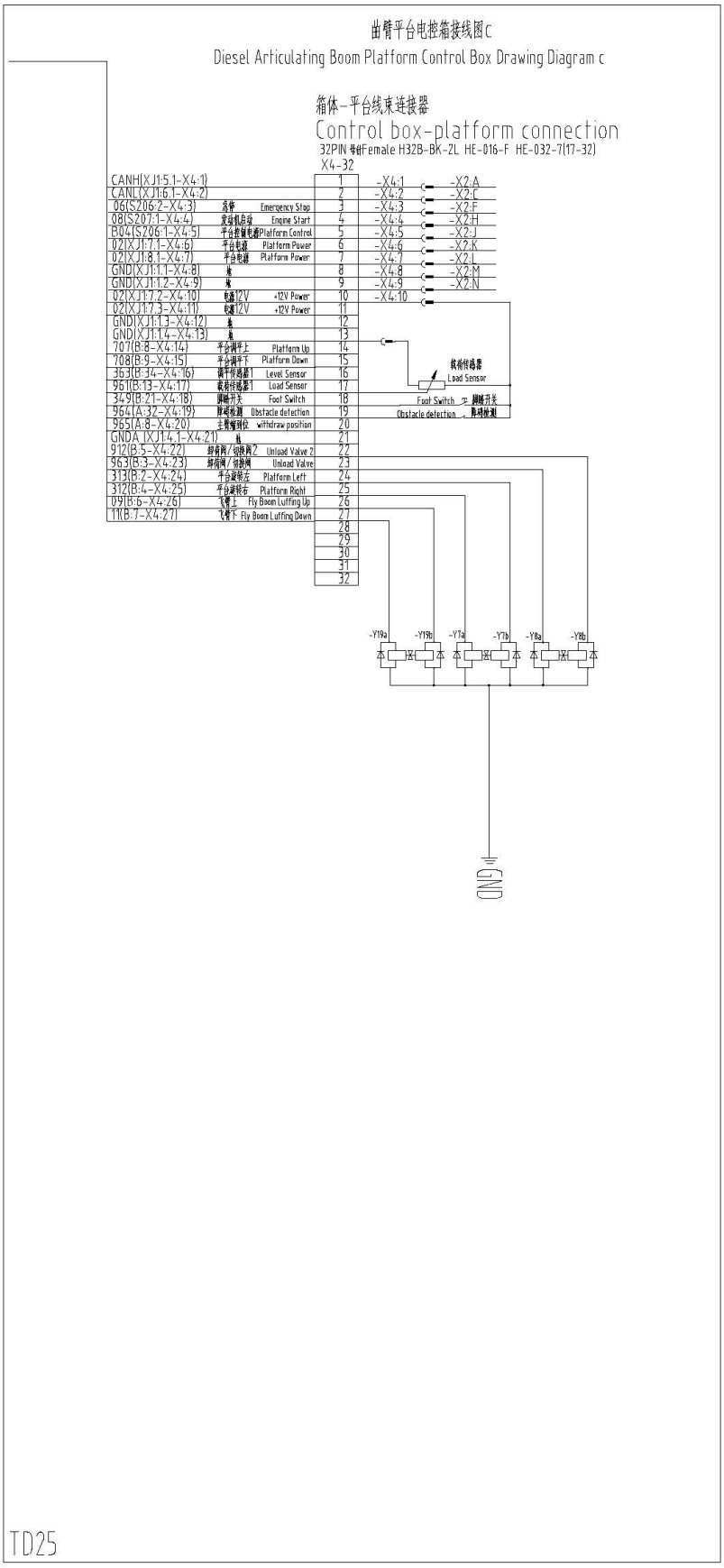
曲臂平台电控箱接线图C
Diesel Articulating Boom Platform Control Box Drawing Diagram c
箱体-平台线束连接器
Control box-platform connection
32PIN 母针Female H32B-BK-2L HE-016-F HE-032-7(17-32)
X4-32
CANH(XJ1:5.1-X4:1)
CANL(XJ1:6.1-X4:2)
06(S206:2-X4:3) 急停 Emergency Stop
08(S207:1-X4:4) 发动机启动 Engine Start
B04(S206:1-X4:5) 平台控制电源 Platform Control
02(XJ1:7.1-X4:6) 平台电源 Platform Power
02(XJ1:8.1-X4:7) 平台电源 Platform Power
GND(XJ1:1.1-X4:8) 地
GND(XJ1:1.2-X4:9) 地
02(XJ1:7.2-X4:10) 电源12V +12V Power
02(XJ1:7.3-X4:11) 电源12V +12V Power
GND(XJ1:1.3-X4:12) 地
GND(XJ1:1.4-X4:13) 地
707(B:8-X4:14) 平台调平上 Platform Up
708(B:9-X4:15) 平台调平下 Platform Down
363(B:34-X4:16) 调平传感器1 Level Sensor
961(B:13-X4:17) 载荷传感器1 Load Sensor
349(B:21-X4:18) 脚踏开关 Foot Switch
964(A:32-X4:19) 障碍检测 Obstacle detection
965(A:8-X4:20) 主臂缩回位 withdraw position
GNDA (XJ1:4.1-X4:21) 地
912(B:5-X4:22) 卸荷阀/切换阀2 Unload Valve 2
963(B:3-X4:23) 卸荷阀/切换阀 Unload Valve
313(B:2-X4:24) 平台调转左 Platform Left
312(B:4-X4:25) 平台调转右 Platform Right
09(B:6-X4:26) 飞臂上 Fly Boom Luffing Up
11(B:7-X4:27) 飞臂下 Fly Boom Luffing Down
1 2 3 4 5 6 7 8 9 10 11 12 13 14 15 16 17 18 19 20 21 22 23 24 25 26 27 28 29 30 31 32
-X4:1 -X2:A
-X4:2 -X2:C
-X4:3 -X2:F
-X4:4 -X2:H
-X4:5 -X2:J
-X4:6 -X2:K
-X4:7 -X2:L
-X4:8 -X2:M
-X4:9 -X2:N
-X4:10
载荷传感器
Load Sensor
Foot Switch 脚踏开关
Obstacle detection 障碍检测
-Y19a -Y19b -Y7a -Y7b -Y16a -Y16b
GND
TD25

曲臂转台电控箱接线图a

Diesel Articulating Boom Table Control Box Drawing Diagram a

操作面板 Operation Panel

D1 HuanWeiPing 显示器

CAN1 DX2:4	CAN2L(XJ3:4-DX2:4)	
CANH DX2:3	CAN2H(XJ3:3-DX2:3)	
CAN1 DX2:2	CAN3L(XJ3:6-DX2:2)	
CANH DX2:1	CAN3H(XJ3:5-DX2:1)	
Power 1 电源 DX1:1	F3(XJ1:12-DX1:1)	
Power 2 电源 DX1:2	F3(XJ1:12-DX1:2)	
GND 1 地 DX1:3	GND(XJ1:31-DX1:3)	
GND 2 地 DX1:4	GND(XJ1:31-DX1:4)	

H1 蜂鸣器 Buzz: 290 (XC1:03-H1:1); GND (H1:2-XJ1:31)

S110 动作启用1 Action Start Button 1: 281 (XC1:36-S110:1); F3(S117:2-S110:2)/F3(S110:2-S115:2)

S900 动作启用2 Action Start Button 2: 282 (XC1:37-S900:1); F3(S119:2-S900:2)/F3(S900:2-S125:2)

S115 臂架在前板上
- 1: 255 (XC1:44-S115:1)
- 2: F3(S110:2-S115:2)/F3(S115:2-S119:2)
- 3: 256 (XC1:57-S115:3)

S117
- 1: 257 (XC2:09-S117:1)
- 2: F3(S111:2-S117:2)/F3(S117:2-S110:2)
- 3: 258 (XC2:10-S117:3)

S125
- 1: 731 (XC2:39-S125:1)
- 2: F3(S900:2-S125:2)/F3(S125:2)-S127:2)
- 3: 732 (XC2:50-S125:3)

S127 Back up 折臂在前板上
- 1: 733 (XC1:55-S127:1)
- 2: F3(S125:2-S127:2)
- 3: 734 (XC1:56-S127:3)

S121
- 1: 263 (XC2:11-S121:1)
- 2: F3(S109:2-S121:2)/F3(S121:2-S113:2)
- 3: 262 (XC2:22-S121:3)

S119
- 1: 260 (XC1:58-S119:1)
- 2: F3(S115:2-S119:2)/F3(S119:2-S900:2)
- 3: 259 (XC1:59-S119:3)

S111
- 1: 242 (XC2:36-S111:1)
- 2: F3(S113:2-S111:2)/F3(S111:2-S117:2)
- 3: 241 (XC2:37-S111:3)

S113
- 1: 243 (XC2:34-S113:1)
- 2: F3(S121:2-S113:2)/F3(S113:2-S111:2)
- 3: 244 (XC2:35-S113:3)

S108 喇叭报警 Alarm: 238 (XC2:47-S108:1); F3(XJ1:11-S108:2)/F3(S108:2-S107:2)

S107 发动机高低速/电子油门 Engine high/low speed: 239 (XC1:48-S107:1); F3(S108:2-S107:2)/F3(S107:2-S106:2)

S106 应急 Emergency Mode: 905(XC2:23-S106:1); F3(S107:2-S106:2)/F3(S106:2-S109:2)

S109 发动机预热 Preheat: 237(XC2:38-S109:1); F3(S106:2-S109:2)/F3(S109:2-S121:2)

S102 急停 Emergency Stop: 06(S102:1-S101:B.2)/06(S102:1-X2:F); 911(S102:2-S101:A.1)

S105 发动机启动 Engine Start Up: 08(S105:1-XC2:52)/08(S105:1-XJ2:6)/08(S105:1-X2:H); F2(S105:2-XJ1:9)

S101 钥匙开关 Key Switch
- A: 1 — 911(S102:2-S101:A.1); NC 2 — 267(KT0:7-S101:A.2)
- B: 1 — B03(KT0:6-S101:B.1)/B04(X2:J-S101:B.1); NC 2 — 06(S102:1-S101:B.2)
- B1: 1 — F6(XJ1:17-S101:B1.1); NO 2 — 902(XC2:24-S101:B1.2)

控制器 Controller XC1

变幅上比例	POH	Luffing Up	101	216 (XC1:01-X3:9)
	AIO		102	
蜂鸣器	DOH	Buzz	103	290 (XC1:03-H1:1)
	AIO		104	
	AIO		105	
高低速开关阀	DOH	high/low speed	106	934(XC1:06-X3: 27)
制动开关阀	DOH	brake	107	933(XC1:07-X3: 26)
	PI		108	
	PI		109	
发动机转速	PI	Engine Speed	110	288(XC1:10-X1:31)
	PI		111	
	PI		112	
	PI		113	
电瓶电量低	DIL	Battery Sov Low	114	
	DIL		115	
液压油温	AIR	Hydraulic Temperature	116	
发动机水温	AIR	Water Temperature	117	283(XC1:17-X1:29)
油箱油位	AIR	Fuel Level Low	118	285(XC1:18-X1:25)
	AIV		119	
机油压力	AIV	Oil Pressure	120	286(XC1:20-X1:30)
	AIR		121	
地	GND		122	GND (XC1:22-XJ1:22)
地	GND		123	GND (XC1:23-XJ1:22)
地	GND		124	GND (XC1:24-XJ1:23)
转台回转左开关阀	POH	Rotate Left	125	215(XC1:25-X3: 1)
转台回转右开关阀	POH	Rotate Right	126	214(XC1:26-X3: 2)
	AIO		127	
主臂伸开关阀	DOH	telescope stretch	128	936(XC1:28-X3: 4)
主臂收缩阀	POH	Telescope withdraw	129	219(XC1:29-X3: 22)
司机警灯	POH	Driver Mode 1	130	292(XC1:30-X3: 11)
平台调平上升关阀	POH	Platform leveling up	131	707(XC1:31-X3: 18)
	PI		132	
	PI		133	
飞臂右开关	DIH	Back Up	134	
飞臂右开关	DIH	Back Up	135	
动作启用1	DIH	Action start button	136	281 (XC1:36-S110:1)
动作启用2	DIH	Action start button 2	137	282 (XC1:37-S900:1)
臂内倾角	AIC	Boom Tilt	138	
油门检测	AIV	Throttle Detect	139	940(XC1:39-X1:28)
	DIL		140	
油门执行器1	AIV	Throttle actuator 1	141	296(XC1:41-X1:26)
转台水平开关	DIH	Turn Level Switch	142	253(XC1:42-X1:10)
折臂减速检	DIH		143	721(XC1:43-X1:14)
主变幅高开关	DIH	Luffing Up	144	255 (XC1:44-S115:1)
地	GND		145	GND (XC1:45-XJ1:23)
地	GND		146	GND (XC1:46-XJ1:24)
回转区域检测	DIH	Rotary regional test	147	261(XC1:47-X1:11)
油泵高低速	DIH	Pump High/Low Speed	148	239 (XC1:48-S107:1)
回转比例	POH	Rotary proportional	149	218(XC1:49-X3: 8)
平台调平下开关阀	POH	Platform leveling down	150	708(XC1:50-X3: 19)
变幅上开关阀	POH	Luffing Up	151	210(XC1:51-X3: 6)
变幅下比例	POH	Luffing Down Portional	152	211(XC1:52-X3: 5)
臂架回转阀	POH	Back Up	153	212(XC1:53-X3: 23)
主臂伸开关阀	POH	Telescopic withdraw	154	213(XC1:54-X3: 3)
折臂伸	DIL	Back Up	155	733 (XC1:55-S127:1)
折臂缩	DIL	Back Up	156	734 (XC1:56-S127:3)
主变幅高开关	DIH	Luffing Down	157	256 (XC1:57-S115:3)
转台回转左开关	DIH	Rotary Left	158	260 (XC1:58-S119:1)
转台回转右开关	DIH	Rotary right	159	259 (XC1:59-S119:3)
	CAN4L		160	CAN4L(XC1:60-XJ3:8)
	CAN4H		161	CAN4H(XC1:61-XJ3:7)
	CAN3L		162	CAN3L(XC1:62-XJ3:6)
	CAN3H		163	CAN3H(XC1:63-XJ3:5)
	AIV		164	
左臂伸长度	AIV	Left Boom Leath	165	
	AIV		166	
主臂角度1	AIC	Main Boom Angle 1	167	
	AIV		168	
压力	AIV	Pressure	169	
油门执行器2	AIV	Throttle actuator 2	170	297(XC1:70-X1: 27)
	DIL		171	
	DIL		172	
司机警灯2	POH	Driver Mode 2	173	293(XC1:73-X3: 10)
伸缩比例	POH	Telescopic proportion	174	217(XC1:74-X3: 7)
预留 飞臂上/平台回转右	POH	Fly Boom Up/Rotate Right	175	705(XC1:75-X3: 16)
预留 飞臂下/平台回转左	POH	Fly Boom Left/Rotate Left	176	706(XC1:76-X3: 17)
转轮左转向开关阀	POH	Turn Left	177	932(XC1:77-X3: 25)
转轮右转向开关阀	POH	Turn Right	178	931(XC1:78-X3: 24)
	POL		179	
	POL		180	
	POL		181	
	POL		182	
	POL		183	
	POL		184	
	POL		185	
	POL		186	
	POL		187	
	POL		188	
预热	DOH	Preheat	189	189(XC1:89-XJ2:1)
警示灯	DOH	Alarm Lamp	190	269(XC1:90-X3:29)
	DIL		191	
	DIL		192	
喇叭报警	DOH	Alarm Horn	193	280-1(XC1:93-XJ2: 7)
发动机紧急停机	DOH	Emergency Stop	194	220(XC1:94-XJ2:3)
	DIL		195	
	DIL		196	

导线颜色基本色标: Wire color 红色—电源类 Red-electricity wire 黑色—电源地线类 Black-earth wire 蓝色—控制信号类 Blue-signal control 黄色—驱动 Yellow-power drive

TD25

曲臂转台电控箱接线图b

Diesel Articulating Table Control Box Drawing Diagram b

控制器 Controller XC2

控制器电源	VCC	Power	201	F2 (XC2:01-XJ1: 9)
地	GND		202	GND (XC2:02-XJ1:24)
控制器电源	VCC	Power	203	F2 (XC2:03-XJ1: 9)
控制器电源	VCC	Power	204	F2 (XC2:04-XJ1: 10)
控制器电源	VCC	Power	205	F2 (XC2:05-XJ1: 10)
控制器电源	VCC	Power	206	F2 (XC2:06-XJ1: 10)
地	GND		207	GND (XC2:07-XJ1:25)
	PI		208	
主臂伸开关	DIH	Telescope stretch	209	257 (XC2:09-S117:1)
主臂缩开关	DIH	Telescope withdraw	210	258 (XC2:10-S117:3)
飞臂上开关	DIH	Fly boom Luffing up	211	263 (XC2:11-S121:1)
高压对地刹车制动压力	DIH	brake Pressure	212	722(XC2:12-X1:12)
	PI		213	
主臂缩到位	DIH	withdraw threshold	214	248(XC2:14-X1:17)
	CAN1H		215	CAN1H(XC2:15-XJ3:1
	CAN1L		216	CAN1L(XC2:16-XJ3:2)
	AIV		217	249(XC2:17-X1:16)
折臂角度2	AIV	Fold Boom Angle 2	218	250(XC2:18-X1:15)
	VSS		219	
控制器地	GND		220	GND (XC2:20-XJ1:25)
	AIO		221	
飞臂下开关	DIH	Fly boom Luffing Down	222	262 (XC2:22-S121:3)
应急开关动断	DIH	Emergency Node	223	905(XC2:23-S106:1)
转台/平台模式	DIH	Turn/Platform Mode	224	902(XC2:24-S101:B1.7)
主臂伸到位（缩回）	DIH	Stretch threshold	225	247(XC2:25-X1:18)
右臂杆电度	AIV	Right Boom Angle	226	
右臂杆长度	AIV	Right Boom Length	227	
电源	INH	Inhibit Power	228	F2(XC2:28-XJ1: 10)
液压油压力	AIC	Hydraulic Pressure	229	
控制器电源	VCC	Controller Power	230	F2 (XC2:30-XJ1: 10)
	AIV		231	
	VSS		232	
控制器地	GND		233	GND (XC2:33-XJ1:26)
平台翻转上开关	DIH	Platform turning up	234	243 (XC2:34-S113:1)
平台翻转下开关	DIH	Platform turning Down	235	244 (XC2:35-S113:3)
平台把手左开关	DIH	Platform Rotate Right	236	242 (XC2:36-S111:1)
平台把手上开关	DIH	Platform Rotate Left	237	241 (XC2:37-S111:3)
发动机预热	DIH	Engine Preheat	238	237(XC2:38-S109:1)
折臂伸幅度	DIH	Fold Boom Luffing Up	239	731 (XC2:39-S125:1)
	IG		240	F6 (XC2:40-XJ1: 17)
应急开关闭合	DOH	Emergency Relay	241	07(XC2:41-X1:20)
开始开关闭	DOH	Finaling	242	935(XC2:42-X3: 2B)
折臂变幅起	DOH	Fold Boom Luffing Up	243	703(XC2:43-X3:14)
折臂变幅落	DOH	Fold Boom Luffing Down	244	704(XC2:44-X3:15)
控制器电源	VCC	Controller Power	245	F1(XC2:45-XJ1: 6)
控制器地	GND		246	GND (XC2:46-XJ1:26)
蜂鸣开关	DIH	Buzz	247	238 (XC2:47-S108:1)
发动机高速转	DIH	Engine High Low Speed	248	
	DIL		249	
折臂缩开关	DIH	Back Up	250	732 (XC2:50-S125:3)
滤油器堵塞	DIH	Filter Block	251	284(XC2:51-X1:13)
发动机启动信号	DIH		252	08(S105:1-XC2:52)
	CAN2H		253	CAN2H(XC2:53-XJ3:3)
	CAN2L		254	CAN2L(XC2:54-XJ3:4)
5V电源	VSS	+5V Power	255	+5V(XC2:55-X3: 31)
变幅高开关闭	DOH	Luffing down	256	271(XC2:56-X3:30)
折臂变形动	DOH	Stop Repeat Start	257	257(XC2:57-XJ2:5)
控制器电源	VCC	Controller Power	258	F1(XC2:58-XJ1:5)

C21 DT06-3S母头 Female

A	CAN1H(XJ3:1-C21:A)
B	CAN1L(XJ3:2-C21:B)
C	

C22 DT06-3S母头 Female

A	CAN2H(XJ3:3-C22:A)
B	CAN2L(XJ3:4-C22:B)
C	

C23 DT06-3S母头 Female

A	CAN3H(XJ3:5-C23:A)
B	CAN3L(XJ3:6-C23:B)
C	

C24 DT04-3P母头 Female

120	A	CAN2H(XJ3:3-C24:A)
	B	CAN2L(XJ3:4-C24:B)
	C	

C25 DT04-3P公头 Male

120	A	CAN1H(XJ3:1-C25:A)
	B	CAN1L(XJ3:2-C25:B)
	C	

继电器板 Relay Board

XJ1			
总电源线1	Power	1	200(XJ1:1-X1:1)/200(XJ1:1-X1:2)
总电源线1	Power	2	200(XJ1:2-X1:3)/200(XJ1:2-X1:4)
总电源线2	Power	3	
总电源线2	Power	4	
F1		5	F1(XC2:58-XJ1: 5)
F1		6	F1(XC2:45-XJ1: 6)
F1		7	
F1		8	F1 (XJ1: 8-XJ2: 8)
F2		9	F2 (XC2:01-XJ1: 9)/F2 (XC2:03-XJ1: 9)/F2 (XC2:04-XJ1: 9)/F2(XC2:05-XJ1: 9)
F2		10	F2 (XC2:06-XJ1: 10)/F2 (XC2:30-XJ1: 10)/F2(XC2:28-XJ1: 10)
F3		11	F3(XJ1:11-S108:2)
F3		12	F3(XJ1:12-DX1:1)/F3(XJ1:12-DX1:2)
F4		13	
F4		14	
F5		15	D2(XJ:15-X2: K)
F5		16	D2(XJ:16-X2: L)
F6		17	F6 (XC2:40-XJ1: 17)/F6(XJ1:17-S101:B1.1)
F6		18	202(XJ1:18-X1:9)
F7		19	
F7		20	
GND		21	GND (XJ1:21-XJ1:28)
GND		22	GND (XC1:22-XJ1:22)/GND (XC1:23-XJ1:22)
GND		23	GND (XC1:24-XJ1:23)/GND (XC1:45-XJ1:23)
GND		24	GND (XC1:46-XJ1:24)/GND (XC2:02-XJ1:24)
GND		25	GND (XC2:07-XJ1:25)/GND (XC2:20-XJ1:25)
GND		26	GND (XC2:33-XJ1:26)/GND (XC2:46-XJ1:26)
GND		27	GNDA(XJ1:27-X1:24)
GND		28	GND (XJ1:21-XJ1:28)
GND		29	GND (XJ1:29-X2: M)/GND (XJ1:29-X2: N)
GND		30	GND(XJ1:30-X1:22)/GND(XJ1:30-X1:23)
GND		31	GND (H1:2-XJ1:31)/GND(XJ1:31-D1:1B)/GND (KT0:2-XJ1:31)/GND(XJ1:31-D1:14
GND		32	GND
XJ2			
K3吗斯控制	Relay	1	189(XC1:89-XJ2:1)
K3公共端	COM	2	F2(XJ2:2-XJ1:9)
K10吗斯控制	Relay	3	220(XC1:94-XJ2:3))
K10公共端	COM	4	
K11吗斯控制	Relay	5	257(XC2:57-XJ2:5)
K11公共端	COM	6	08(S105:1-XJ2:6)
K14吗斯控制	Relay	7	280-1(XC1:93-XJ2: 7)
K14公共端	COM	8	F1 (XJ1: 8-XJ2: 8)
K3常闭	NC	9	
K3常开	NO	10	278(XJ2:10-X1:21)
K10常闭	NC	11	
K10常开	NO	12	
K11常闭	NC	13	299(XJ2:13-X1:8)
K11常开	NO	14	
K14常闭	NC	15	
K14常开	NO	16	2B0(XJ2: 16-X1:19)
XJ3			
1路CANH接		1	CAN1H(XC2:15-XJ3:1/CAN1H(XJ3:1-C21:A)/CAN1H(XJ3:1-C25:A)
1路CANL接		2	CAN1L(XC2:16-XJ3:2)/CAN1L(XJ3:2-C21:B)/CAN1L(XJ3:2-C25:B)
2路CANH接		3	CAN2H(XC2:53-XJ3:3)/CAN2H(XJ3:3-C22:A)/CAN2H(XJ3:3-DX2:3)/CAN2H(XJ3:3-C24:A)
2路CANL接		4	CAN2L(XC2:54-XJ3:4)/CAN2L(XJ3:4-C22:B)/CAN2L(XJ3:4-DX2:4)/CAN2L(XJ3:4-C24:B)
3路CANH接		5	CAN3H(XC1:63-XJ3:5)/CAN3H(XJ3:5-C23:A)/CAN3H(XJ3:5-DX2:1)
3路CANL接		6	CAN3L(XC1:62-XJ3:6)/CAN3L(XJ3:6-C23:B)/CAN3L(XJ3:6-DX2:2)
4路CANH接		7	CAN4H(XC1:61-XJ3:7)
4路CANL接		8	CAN4L(XC1:60-XJ3:8
5路CANH接		9	
5路CANL接		10	
1路CANH接		11	
1路CANL接		12	
2路CANH接		13	CAN2H(XJ3:13-X2: P)
2路CANL接		14	CAN2L(XJ3:14-X2: R)
3路CANH接		15	CAN3H(XJ3:15-X2: A)
3路CANL接		16	CAN3L(XJ3:16-X2: C)
4路CANH接		17	
4路CANL接		18	

KT0延时继电器 Time Relay

线圈+	7	267(KT0:7-S101:A.21/267(KT0:7-X1:7)
线圈-	2	GND (KT0:2-XJ1:31)
NO	6	BE3(KT0:6-S101B.11/B03(KT0:6-X1:5)
COM	8	09(KT0:8-X1:6)
NC	5	

TD25

曲臂转台电控箱接线图C

Diesel Articulating Boom Table Control Box Drawing Diagram c

21PIN 公头Male HDP24-24-21PE

X2

CAN3H(XJ3:15-X2: A)	A	-X2:A	-X4:1
	B		
CAN3L(XJ3:16-X2: C)	C	-X2:C	-X4:2
	D		
	E		
06(S102:1-X2:F) 急停 Emergency Stop	F	-X2:F	-X4:3
	G		
08(S105:1-X2:H) 平台发动机启动 Platform Engine Start	H	-X2:H	-X4:4
B041(S101:B:1-X2:J) 平台供电电源 Platform Power	J	-X2:J	-X4:5
02(XJ:15-X2: K) 平台电源 Platform Power	K	-X2:K	-X4:6
02(XJ:16-X2: L) 平台电源 Platform Power	L	-X2:L	-X4:7
GND(XJ1:29-X2: M)	M	-X2:M	-X4:8
GND(XJ1:29-X2: N)	N	-X2:N	-X4:9
CAN2H(XJ3:13-X2: P) 发动机通讯线	P		
CAN2L(XJ3:14-X2: R) 发动机通讯线	R		
	S		
	T		
	U		
	V		
	W		
	X		

31PIN 公头Male HDP24-24-31PE

X1

200(XJ1:1-X1:1) 系统电源 System Power	1
200(XJ1:1-X1:2) 系统电源 System Power	2
200(XJ1:2-X1:3) 系统电源 System Power	3
200(XJ1:2-X1:4) 系统电源 System Power	4
B03(KT0:6-X1:5) 控制电源 Control Power	5
09(KT0:8-X1:6) 发动机电源继电器 Engine Power Relay	6
267(KT0:7-X1:7) 电源继电器 Power Relay	7
299(XJ2:13-X1:8) 发动机启动 Engine Start	8
202(XJ1:18-X1:9) 传感器电源 Sensor Power	9
253(XC1:42-X1:10) X轴水平 X-axis	10
261(XC1:47-X1:11) 右臂长度 Right Boom Lenth	11
722(XC2:15-X1:12) 主滤清器堵塞报警开关 The Main Filter Blocked Warning Switch	12
284(XC2:51-X1:13) 滤清器堵塞报警 Filter Block	13
721(XC1:43-X1:14) 机油压力报警开关 Oil Pressure Warning Switch	14
259(XC2:18-X1:15) 折臂角度2 Fold Down Angle 2	15
249(XC2:17-X1:16) 左臂长度 Left Boom Lenth	16
248(XC2:14-X1:17) 主臂角度1 Main Boom Angle 1	17
247(XC2:25-X1:18) 右臂长度 Right Boom Lenth	18
280(XJ2: 16-X1:19) 蜂鸣器 Buzz	19
07(XC2:41-X1:20) 油表传感器 Meter	20
278(XJ2:10-X1:21) 预热继电器 Preheat Relay	21
GND(XJ1:30-X1:22) 电池负极	22
GND(XJ1:30-X1:23) 电池负极	23
GNDA(XJ1:27-X1:24) 燃油泵分时动作信号及AGND	24
285(XC1:18-X1:25) 燃油 Fuel	25
296(XC1:41-X1:26) 油门执行器1 Throttle actuator 1	26
297(XC1:70-X1: 27) 油门执行器2 Throttle actuator 1	27
940(XC1:39-X1:28) 油门传感器 Throttle Detect	28
283(XC1:17-X1:29) 水温 Water Temperature	29
286(XC1:20-X1:30) 机油压力 Oil Pressure	30
288(XC1:10-X1:31) 转速 Rotate Speed	31

31PIN母头 Female HDP24-24-31SE

X3

215(XC1:25-X3: 1) 转台左转 Rotary left	1
214(XC1:26-X3: 2) 转台右转 Rotary Right	2
213(XC1:54-X3: 3) 主臂伸缩收缩 Telescopic withdraw	3
212(XC1:28-X3: 4) 主臂伸缩伸出 Telescopic stretch	4
211(XC1:52-X3: 5) 变幅下降比例阀 Luffing Down proportional	5
210(XC1:51-X3: 6) 变幅上升比例 Luffing Up	6
217(XC1:74-X3: 7) 伸缩比例阀 Telescopic proportional	7
218(XC1:49-X3: 8) 转台比例阀 Rotary proportional	8
216 (XC1:01-X3: 9) 变幅比例阀 Luffing proportional	9
293(XC1:73-X3: 10) 驱动模式2 Drive Mode 2	10
292(XC1:30-X3: 11) 驱动模式1 Drive Mode 1	11
预留 Back Up	12
预留 Back Up	13
703(XC2:43-X3:14) 折臂变幅上 Fold Boom Luffing Up	14
704(XC2:44-X3:15) 折臂变幅下 Fold Boom Luffing Down	15
705(XC1:75-X3: 16) 飞臂上升 Fly Boom Up	16
706(XC1:76-X3: 17) 飞臂下降 Fly Boom Down	17
707(XC1:31-X3: 18) 平台展开 Platform Unrolling up	18
708(XC1:50-X3: 19) 平台收回 Platform Unrolling Down	19
预留 Back Up	20
预留 Back Up	21
219(XC1:29-X3: 22) 泵比例阀 Pump proportional	22
936(XC1:53-X3: 23) 单向阀 Unload Valve	23
931(XC1:78-X3: 24) 转台右转 Turn Right	24
932(XC1:77-X3: 25) 转台左转 Turn Left	25
933(XC1:07-X3: 26) 刹车 Brake	26
934(XC1:06-X3: 27) 高低速 High/Low Speed	27
935(XC2:42-X3: 28) 浮动 Floating	28
269(XC1:90-X3: 29) 行走报警 Alarm	29
221(XC2:56-X3: 30) 变幅下降比例 Luffing Down	30
+5V(XC2:55-X3: 31) 5V电源 +5V Power	31

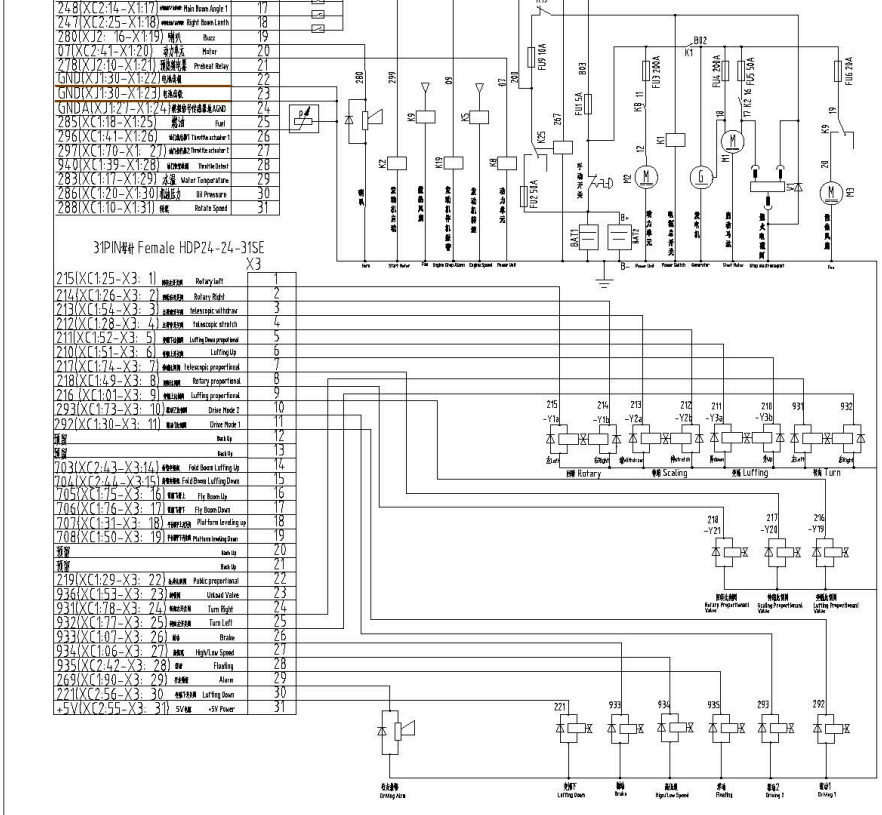

TD25

5.2. Схема гидравлическая

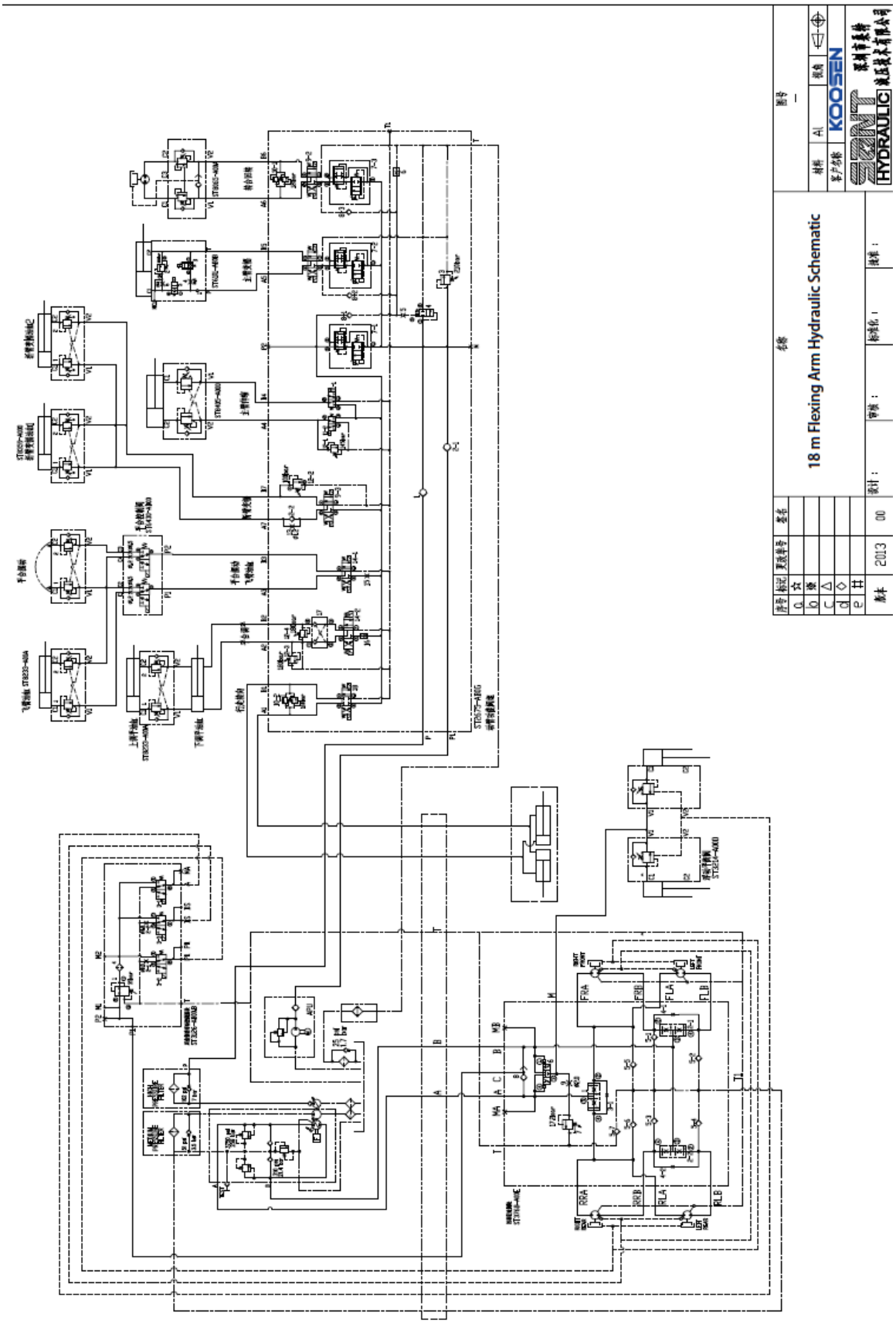

6. ХРАНЕНИЕ.

Соблюдение требований хранения оборудования препятствует порче приборов: производственных станков, электрооборудования, звуковой и видеоаппаратуры, технических конструкций. Срок хранения подъёмника в открытых складах не более одного года, в закрытых- не более 2-х лет. При хранении подъёмника свыше указанных сроков необходимо произвести переконсервацию деталей и покраску узлов.

На состояние техники могут влиять и факторы окружающей среды:

1. Температура воздуха. При высоких показателях температуры снижается вязкость изоляционных и смазочных масел, быстрее стареют изоляционные материалы. Вредное воздействие оказывает не только постоянно высокая температура, но и резкое ее колебание.
2. Влажность воздуха. Повышенная влажность воздуха приводит к коррозии металлов. При длительном воздействии влаги возможно повреждение изоляции и проникновение влаги внутрь оборудования.
3. Запыленность. Вследствие попадания внутрь пыли ухудшается работа измерительных приборов, увеличивается износ подвижных частей машин. Косвенно повышается вероятность коррозии, потому что частицы пыли на поверхности способствуют накоплению влаги.
4. Солёный воздух. Соль, которая содержится в воздухе в приморских районах вызывает повреждение изоляционных материалов, уменьшает их поверхностное сопротивление.
5. Солнечная радиация. Ультрафиолет негативно воздействует на пластмассовые элементы оборудования, которые в результате становятся хрупкими, на резиновую изоляцию кабелей, проводов.
6. Плесень и бактерии. Выступает ещё одним фактором разрушения оборудования во влажных и жарких климатических условиях.

Приемка оборудования для хранения на склад.

Оборудование для хранения, которое помещается на склад, сопровождается спецификацией и накладными.

При приемке проверяется целостность оборудования, комплектность, документация, техническое состояние. Крупные приборы могут приниматься на хранение без упаковки. Высокоточное или мелкое оборудование должно быть помещено в ящики. Вес последних не более 50 кг.

- Болтовые соединения подтягивают.
- Ржавчину, окалину, вмятины устраняют.
- Трущиеся узлы покрывают техническим вазелином.
- Если обнаруживаются дефекты, они фиксируются актом.

Место хранения.
Упакованный подъёмник нужно держать в закрытом помещении с естественной вентиляцией. Запрещено хранить его в местах, где есть примеси, вызывающие коррозию в окружающем воздухе.

Температура и влажность. Оптимальные условия: температура окружающего воздуха — от –10 °C до +40 °C, относительная влажность — не более 80% при температуре +25 °C без конденсации влаги.
Если подъёмник не используется в течение длительного времени.
Нужно отключить источник питания и источник воздуха, смазать все подвижные компоненты, слить гидравлическое масло из гидроцилиндра, масляного шланга и бака, надеть пылезащитный чехол.
Запрещено складирование на металлоконструкции подъемника каких-либо материалов, грузов и т.д.
Комплектующие изделия и оборудование должны храниться на специально оборудованных складах, рассортированными по видам, типоразмерам, маркам и должны быть защищены от загрязнений и воздействия агрессивных сред. Заводская маркировка должна быть доступна для осмотра. Крепежные изделия следует сортировать по маркам и укладывать с учетом очередности монтажа.
Хранение составных частей подъемника должно осуществляться в соответствии с эксплуатационной документацией.
Составные части подъемника должны храниться с применением подкладок на площадках с уклоном, обеспечивающим отвод дождевых и талых вод, и удовлетворяющих правилам пожарной безопасности.
Составные части подъемника, получившие повреждения при транспортировании или выгрузке, должны храниться отдельно до принятия решения об их пригодности к эксплуатации.
Контроль технического состояния и сохранности подъемника должны осуществляться не реже одного раза в месяц при кратковременном хранении и одного раза в 3 месяца при долговременном хранении.

7. СРОК ЭКСПЛУАТАЦИИ И УТИЛИЗАЦИЯ

1. Заводом-изготовителем предусмотрен срок эксплуатации данного оборудования – 8 лет в паспортном режиме, после чего, оборудование подлежит утилизации или капитальному ремонту в специализированной, аккредитованной заводом-изготовителем, организации.
2. Перед утилизацией подъемник необходимо отключить от электроснабжения, опорожнить гидросистему.
3. После отключения от всех систем питания подъемник не представляет опасности для жизни, здоровья людей и окружающей среды.
4. Утилизацию проводить в установленном порядке на предприятии, эксплуатирующем подъемник, путем разбора оборудования на материалы.
5. Оставшиеся материалы должны быть переданы в организации, производящие утилизацию в соответствии с местным законодательством.

ГАРАНТИЙНЫЕ ОБЯЗАТЕЛЬСТВА

Обязательства поставщика

1. Поставщик гарантирует поставку оборудования надлежащего качества. В случае обнаружения скрытого заводского дефекта изготовления или сборки поставщик обязуется провести бесплатный ремонт/замену поврежденного элемента. Право принятия решения о необходимости ремонта или замены поврежденного элемента принадлежит поставщику.
2. Гарантийный срок на новое оборудование исчисляется с момента реализации изделия и составляет 12 месяцев или 2000 моточасов наработки по счетчику моточасов (при его наличии), что наступит ранее, если иное не указано в договоре.
3. На запасные части, использованные при гарантийном ремонте оборудования, также распространяется гарантия поставщика, которая истекает одновременно с окончанием гарантийного срока на оборудование.

Порядок предоставления гарантии

Для предъявления покупателем претензии в связи с обнаруженной неисправностью оборудования и для проведения гарантийного ремонта, специалисту поставщика или авторизованного сервисного центра необходимо предоставить правильно заполненный гарантийный талон, содержащий отметки поставщика и покупателя, подтверждающие согласие последнего с условиями предоставления гарантии, предоставить правильно заполненный акт рекламации указанный на сайте advanta-m.ru (https://advanta-m.ru/info/servis-i-remont.html) в разделе «Гарантия и сервис» и отправить на адрес электронной почты «service@advanta-m.ru».

Покупатель обязан хранить и предъявлять по первому требованию гарантийный талон на оборудование, а также копии документов на все виды работ, связанных с обслуживанием или ремонтом, производимых на оборудовании.

Гарантийное обслуживание

В случае возникновения неисправности покупатель должен:

- прекратить дальнейшую эксплуатацию оборудования.
- обратиться к поставщику или авторизованный сервисный центр;
- предъявить правильно заполненный отчёт обслуживания с отметками о своевременно проведенных операциях в рамках технического обслуживания, регламентируемого поставщиком;
- предоставить оборудование в полной обязательной комплектации, в чистом виде в сопровождении паспорта со штампом, подтверждающим дату покупки, для подтверждения наличия неисправности, устранение которой возможно в рамках гарантии.

- предоставить заполненный акт рекламации (оригинал с печатью) или отправить копию на адрес электронной почты «service@advanta-m.ru», указанный на сайте advanta-m.ru (https://advanta-m.ru/info/servis-i-remont.html) в разделе Гарантия и сервис.

При невозможности устранения неисправности на территории покупателя оборудование должно быть доставлено в службу сервиса поставщика или авторизованный сервисный центр силами и средствами покупателя, в обязательной полной комплектации, в сопровождении паспорта с печатью юр. Лица (покупателя), подтверждающим дату покупки.

Ограничения в рамках гарантийного обслуживания

1. Поставщик и авторизованный сервисный центр не несут ответственность за упущенную выгоду, вызванную возможным простоем оборудования в течение времени проведения гарантийного ремонта.
2. Ограничение гарантии может выражаться в уменьшении срока гарантийной поддержки или ограничения гарантии на отдельные детали или на оборудование в целом.

Отказ в гарантии:

1. Повреждения, вызванные нарушениями или не надлежащей эксплуатацией, правила которой указаны в руководстве по эксплуатации и обслуживанию, неправильным использованием оборудования, использованием в непредусмотренных условиях;
2. Повреждения, вызванные внешними воздействиями, такими, как: химическое загрязнение, кислотный дождь, град, песок, соль, камни, пожар, природные катастрофы и другие природные явления, а также, повреждения, вызванные ошибками человека и его небрежностью;
3. Несоблюдение правил эксплуатации и обслуживания, а также при эксплуатации в особо агрессивной среде.
4. Отсутствие гарантийного талона.
5. Отсутствие обязательных отметок о проведении ТО.
6. Нарушена периодичность технического обслуживания. Отсутствует техническое обслуживание. Периодическое ТО (ТО, ТО1, ТО2, ТО3, ТО4) и ремонт выполнялись персоналом от сторонних организаций, за исключением, организаций указанных, обозначенных поставщиком или в официальном сервисе самого поставщика.
7. Перегрузка оборудования сверх допустимых норм, указанных в руководстве по эксплуатации и обслуживанию.
8. Оборудование используется не по назначению и в условиях, не указанных в руководстве по эксплуатации и обслуживанию.
9. При несанкционированном внесении изменений в конструкцию подъёмника, самостоятельном (или с привлечением третьих лиц) проведении

любых ремонтных и диагностических работ, если только такие работы не производились по письменному указанию (в том числе путем направления электронного письма) Поставщика.
10. Не предоставленное в согласованные сроки оборудование и не организованные в полной мере условия, для технического обслуживания и ремонта.
11. Отсутствие сервисной книжки и отметок о прохождении ТО.

Гарантийные обязательства на АКБ прекращаются в следующих случаях:
•при отсутствии фирменного гарантийного талона или при отсутствии в нем даты продажи и штампа торгующей организации;
•при несоблюдении покупателем настоящей инструкции по эксплуатации (перезаряд, недозаряд, неправильная корректировка уровня электролита, глубокий разряд (менее 20%), замораживание АКБ, грязь на поверхности и т.д.) следствием чего являются черный электролит, низкий уровень, плотность электролита иже 1,20 г/см или выше 1,30 г/см и т.п.;
•батарея имеет механические повреждения или подверглась вскрытию;
•закупорены вентиляционные отверстия;
•поврежден корпус АКБ после взрыва газов или замораживания;
•повреждение или оплавление выводов АКБ;
•батарея использовалась не по прямому назначению;
•повреждение батареи из-за дефектов электрооборудования или установки дополнительных потребителей электроэнергии, не предусмотренных заводом-изготовителем;
•переполюсовка АКБ;
•добавление каких-либо примесей в электролит или предъявление АКБ со слитым электролитом.
Поставщик и авторизованный сервисный центр не несут ответственность за упущенную выгоду, вызванную возможным простоем Товара в течение времени проведения гарантийного ремонта.

Перечень комплектующих с ограниченным сроком гарантийного обслуживания

Комплектующие	**Срок гарантии**
АКБ	12 месяцев
Двигатель, гидронасос, контроллер, металлоконструкция.	12 месяцев
Рукава высокого давления, патрубки, гидравлические клапана, переходники.	12 месяцев
Переключатели управления компонентами подъемника, аварийный выключатель.	12 месяцев
Перепускной клапан.	6 месяцев
Манжеты, сальники, «О»-кольца.	6 месяцев
Прокладки и уплотнения.	6 месяцев
Фрикционные накладки муфт и тормозных механизмов.	6 месяцев
На лакокрасочное покрытие.	6 месяцев
Предохранители, электрические провода, зуммер. Лампочка (индикатор работы), гидравлическое масло, прокладки, фрикционные накладки муфт и тормозных механизмов, манжеты, сальники.	Гарантия отсутствует
Шины, колеса	Гарантия отсутствует

ГАРАНТИЙНЫЙ ТАЛОН

ГАРАНТИЙНЫЙ ТАЛОН	**№**
Наименование изделия	
МОДЕЛЬ	
Серийный номер изделия	
Марка двигателя	
Серийный номер двигателя	
Дата продажи	
Продавец	_____ _____ _____(подпись), М.П.

ОТМЕТКИ О ПЕРИОДИЧЕСКИХ ПРОВЕРКАХ И РЕМОНТЕ

ТО первые 50 м/ч или однократно	**ТО1 каждые 250 м/ч или 1раз в 3-ри месяца**	**ТО2 каждые 500 м/ч или 1 раз в 6-ть месяцев**	**ТО3 каждые 1000 м/ч или 1 раз в 12 месяцев**	**ТО4 каждые 2000 м/ч или 1 раз в 24 месяца**
Наработка _____ м/ч	Наработка _____ м/ч	Наработка _____ м/ч	Наработка _____ м/ч	Наработка _____ м/ч
Мастер	**Мастер**	**Мастер**	**Мастер**	**Мастер**
_____ ФИО	_____ ФИО	_____ ФИО	_____ ФИО	_____ ФИО
_____ дата	_____ дата	_____ дата	_____ дата	_____ дата
Особые отметки	**Особые отметки**	**Особые отметки**	**Особые отметки**	**Особые отметки**

ТО первые 50 м/ч или однократно	**ТО1 каждые 250 м/ч или 1раз в 3-ри месяца**	**ТО2 каждые 500 м/ч или 1 раз в 6-ть месяцев**	**ТО3 каждые 1000 м/ч или 1 раз в 12 месяцев**	**ТО4 каждые 2000 м/ч или 1 раз в 24 месяца**
Наработка _____ м/ч	Наработка _____ м/ч	Наработка _____ м/ч	Наработка _____ м/ч	Наработка _____ м/ч
Мастер	**Мастер**	**Мастер**	**Мастер**	**Мастер**
_____ ФИО	_____ ФИО	_____ ФИО	_____ ФИО	_____ ФИО
_____ дата	_____ дата	_____ дата	_____ дата	_____ дата
Особые отметки	**Особые отметки**	**Особые отметки**	**Особые отметки**	**Особые отметки**

ТО первые 50 м/ч или однократно	**ТО1 каждые 250 м/ч или 1раз в 3-ри месяца**	**ТО2 каждые 500 м/ч или 1 раз в 6-ть месяцев**	**ТО3 каждые 1000 м/ч или 1 раз в 12 месяцев**	**ТО4 каждые 2000 м/ч или 1 раз в 24 месяца**
Наработка _____ м/ч	Наработка _____ м/ч	Наработка _____ м/ч	Наработка _____ м/ч	Наработка _____ м/ч
Мастер	**Мастер**	**Мастер**	**Мастер**	**Мастер**
_____ ФИО	_____ ФИО	_____ ФИО	_____ ФИО	_____ ФИО
_____ дата	_____ дата	_____ дата	_____ дата	_____ дата
Особые отметки	**Особые отметки**	**Особые отметки**	**Особые отметки**	**Особые отметки**

ТО первые 50 м/ч или однократно	**ТО1 каждые 250 м/ч или 1раз в 3-ри месяца**	**ТО2 каждые 500 м/ч или 1 раз в 6-ть месяцев**	**ТО3 каждые 1000 м/ч или 1 раз в 12 месяцев**	**ТО4 каждые 2000 м/ч или 1 раз в 24 месяца**
Наработка _____ м/ч	Наработка _____ м/ч	Наработка _____ м/ч	Наработка _____ м/ч	Наработка _____ м/ч
Мастер	**Мастер**	**Мастер**	**Мастер**	**Мастер**
_____ ФИО	_____ ФИО	_____ ФИО	_____ ФИО	_____ ФИО
_____ дата	_____ дата	_____ дата	_____ дата	_____ дата
Особые отметки	**Особые отметки**	**Особые отметки**	**Особые отметки**	**Особые отметки**

ТО первые 50 м/ч или однократно	**ТО1 каждые 250 м/ч или 1раз в 3-ри месяца**	**ТО2 каждые 500 м/ч или 1 раз в 6-ть месяцев**	**ТО3 каждые 1000 м/ч или 1 раз в 12 месяцев**	**ТО4 каждые 2000 м/ч или 1 раз в 24 месяца**
Наработка _____ м/ч	Наработка _____ м/ч	Наработка _____ м/ч	Наработка _____ м/ч	Наработка _____ м/ч
Мастер	**Мастер**	**Мастер**	**Мастер**	**Мастер**
_____ ФИО	_____ ФИО	_____ ФИО	_____ ФИО	_____ ФИО
_____ дата	_____ дата	_____ дата	_____ дата	_____ дата
Особые отметки	**Особые отметки**	**Особые отметки**	**Особые отметки**	**Особые отметки**

ТО первые 50 м/ч или однократно	ТО1 каждые 250 м/ч или 1раз в 3-ри месяца	ТО2 каждые 500 м/ч или 1 раз в 6-ть месяцев	ТО3 каждые 1000 м/ч или 1 раз в 12 месяцев	ТО4 каждые 2000 м/ч или 1 раз в 24 месяца
Наработка _____ м/ч	Наработка _____ м/ч	Наработка _____ м/ч	Наработка _____ м/ч	Наработка _____ м/ч
Мастер	**Мастер**	**Мастер**	**Мастер**	**Мастер**
_____ ФИО	_____ ФИО	_____ ФИО	_____ ФИО	_____ ФИО
_____ дата	_____ дата	_____ дата	_____ дата	_____ дата
Особые отметки	**Особые отметки**	**Особые отметки**	**Особые отметки**	**Особые отметки**

Через каждые 8 моточасов наработки изделий (ЕТО) рекомендуется производить проверки, приведенные в разделе Руководство по периодическому ТО Руководства по эксплуатации, с привлечением технических специалистов ООО «Адванта-М». Отказ от проведения рекомендуемых проверок не оказывает влияния на гарантийные обязательства.

ОТЧЕТ О РЕМОНТЕ И/ИЛИ ЗАМЕНЕ ЗАПАСНЫХ ЧАСТЕЙ

Дата	М/ч	Операции	Мастер	Гарантийный ремонт
			_____ ФИО _____ подпись	☐ да ☐ нет
			_____ ФИО _____ подпись	☐ да ☐ нет
			_____ ФИО _____ подпись	☐ да ☐ нет
			_____ ФИО _____ подпись	☐ да ☐ нет
			_____ ФИО _____ подпись	☐ да ☐ нет
			_____ ФИО _____ подпись	☐ да ☐ нет
			_____ ФИО _____ подпись	☐ да ☐ нет

ОТЧЕТ О РЕМОНТЕ И/ИЛИ ЗАМЕНЕ ЗАПАСНЫХ ЧАСТЕЙ

Дата	М/ч	Операции	Мастер	Гарантийный ремонт
			_____ ФИО _____ подпись	☐ да ☐ нет
			_____ ФИО _____ подпись	☐ да ☐ нет
			_____ ФИО _____ подпись	☐ да ☐ нет
			_____ ФИО _____ подпись	☐ да ☐ нет
			_____ ФИО _____ подпись	☐ да ☐ нет
			_____ ФИО _____ подпись	☐ да ☐ нет
			_____ ФИО _____ подпись	☐ да ☐ нет

ОТЧЕТ О РЕМОНТЕ И/ИЛИ ЗАМЕНЕ ЗАПАСНЫХ ЧАСТЕЙ

Дата	М/ч	Операции	Мастер	Гарантийный ремонт
			_____ ФИО _____ подпись	☐ да ☐ нет
			_____ ФИО _____ подпись	☐ да ☐ нет
			_____ ФИО _____ подпись	☐ да ☐ нет
			_____ ФИО _____ подпись	☐ да ☐ нет
			_____ ФИО _____ подпись	☐ да ☐ нет
			_____ ФИО _____ подпись	☐ да ☐ нет
			_____ ФИО _____ подпись	☐ да ☐ нет

ОТЧЕТ О РЕМОНТЕ И/ИЛИ ЗАМЕНЕ ЗАПАСНЫХ ЧАСТЕЙ

Дата	М/ч	Операции	Мастер	Гарантийный ремонт
			_____ ФИО _____ подпись	☐ да ☐ нет
			_____ ФИО _____ подпись	☐ да ☐ нет
			_____ ФИО _____ подпись	☐ да ☐ нет
			_____ ФИО _____ подпись	☐ да ☐ нет
			_____ ФИО _____ подпись	☐ да ☐ нет
			_____ ФИО _____ подпись	☐ да ☐ нет
			_____ ФИО _____ подпись	☐ да ☐ нет

ОТЧЕТ О РЕМОНТЕ И/ИЛИ ЗАМЕНЕ ЗАПАСНЫХ ЧАСТЕЙ

Дата	М/ч	Операции	Мастер	Гарантийный ремонт
			_____ ФИО _____ подпись	☐ да ☐ нет
			_____ ФИО _____ подпись	☐ да ☐ нет
			_____ ФИО _____ подпись	☐ да ☐ нет
			_____ ФИО _____ подпись	☐ да ☐ нет
			_____ ФИО _____ подпись	☐ да ☐ нет
			_____ ФИО _____ подпись	☐ да ☐ нет
			_____ ФИО _____ подпись	☐ да ☐ нет

ОТЧЕТ О РЕМОНТЕ И/ИЛИ ЗАМЕНЕ ЗАПАСНЫХ ЧАСТЕЙ

Дата	М/ч	Операции	Мастер	Гарантийный ремонт
			_____ ФИО _____ подпись	☐ да ☐ нет
			_____ ФИО _____ подпись	☐ да ☐ нет
			_____ ФИО _____ подпись	☐ да ☐ нет
			_____ ФИО _____ подпись	☐ да ☐ нет
			_____ ФИО _____ подпись	☐ да ☐ нет
			_____ ФИО _____ подпись	☐ да ☐ нет
			_____ ФИО _____ подпись	☐ да ☐ нет

ОТЧЕТ О РЕМОНТЕ И/ИЛИ ЗАМЕНЕ ЗАПАСНЫХ ЧАСТЕЙ

Дата	М/ч	Операции	Мастер	Гарантийный ремонт
			_____ ФИО _____ подпись	☐ да ☐ нет
			_____ ФИО _____ подпись	☐ да ☐ нет
			_____ ФИО _____ подпись	☐ да ☐ нет
			_____ ФИО _____ подпись	☐ да ☐ нет
			_____ ФИО _____ подпись	☐ да ☐ нет
			_____ ФИО _____ подпись	☐ да ☐ нет
			_____ ФИО _____ подпись	☐ да ☐ нет

СВЕДЕНИЯ О РЕМОНТЕ МЕТАЛЛОКОНСТРУКЦИЙ, ИЗМЕНЕНИЯ В КОНСТРУКЦИИ И ЗАМЕНЕ СОСТАВНЫХ ЧАСТЕЙ ИЗДЕЛИЯ

Дата	Сведения о замене и ремонте*	Подпись специалиста, проводившего ремонт

*Документы, подтверждающие качество вновь установленных (взамен изношенных) частей изделия и применяемых при ремонте материалов, электродов, а также сварки, необходимо хранить в специальной папке

Дата	Сведения о замене и ремонте	Подпись специалиста, проводившего ремонт

*Документы, подтверждающие качество вновь установленных (взамен изношенных) частей изделия и применяемых при ремонте материалов, электродов, а также сварки, необходимо хранить в специальной папке

Дата	Сведения о замене и ремонте	Подпись специалиста, проводившего ремонт

*Документы, подтверждающие качество вновь установленных (взамен изношенных) частей изделия и применяемых при ремонте материалов, электродов, а также сварки, необходимо хранить в специальной папке

Дата	Сведения о замене и ремонте	Подпись специалиста, проводившего ремонт

*Документы, подтверждающие качество вновь установленных (взамен изношенных) частей изделия и применяемых при ремонте материалов, электродов, а также сварки, необходимо хранить в специальной папке

Дата	Сведения о замене и ремонте	Подпись специалиста, проводившего ремонт

*Документы, подтверждающие качество вновь установленных (взамен изношенных) частей изделия и применяемых при ремонте материалов, электродов, а также сварки, необходимо хранить в специальной папке

Дата	Сведения о замене и ремонте	Подпись специалиста, проводившего ремонт

*Документы, подтверждающие качество вновь установленных (взамен изношенных) частей изделия и применяемых при ремонте материалов, электродов, а также сварки, необходимо хранить в специальной папке

Дата	Сведения о замене и ремонте	Подпись специалиста, проводившего ремонт

*Документы, подтверждающие качество вновь установленных (взамен изношенных) частей изделия и применяемых при ремонте материалов, электродов, а также сварки, необходимо хранить в специальной папке

Дата	Сведения о замене и ремонте	Подпись специалиста, проводившего ремонт

*Документы, подтверждающие качество вновь установленных (взамен изношенных) частей изделия и применяемых при ремонте материалов, электродов, а также сварки, необходимо хранить в специальной папке

ДОПОЛНИТЕЛЬНЫЕ ОТМЕТКИ