БУЛАТ®
ЗАКАЛЕННЫЙ ХАРАКТЕР

www.zamki.biz

БУЛАТ ЗВ4-1.70.03.05 НОМОС ЗОЛОТО 5 ПЕРФ.КЛ. ЗАМОК ВРЕЗНОЙ С/РУЧ (12)

Код: 13975

ОБЩИЕ ХАРАКТЕРИСТИКИ

Код товара	13975
Производитель	БУЛАТ
Страна производства	КИТАЙ
Цвет	Золото
Гарантия	5 лет

ГАБАРИТЫ И ВЕС

Вес (брутто)	1.396

УПАКОВКА

Индивидуальная упаковка	Коробка
Штук в коробке	12

ОСОБЕННОСТИ

Класс секретности	2 класс
Тип механизма секретности	Цилиндровый, перфоключ
Количество ключей	5

ОПИСАНИЕ

"Замок врезной с ручками. Предназначен для установки в деревянные двери толщиной 35-45 мм, правого и левого открывания. Дверь может быть закрыта на защелку и открыта с помощью фалевой ручки при открытом засове замка. Один сплошной стальной ригель размером 20х38мм. Универсальная защелка. Стальной корпус покрыт полимерной краской. Межосевое расстояние 70 мм. Удаление ключевого отверстия 40мм. Материал ручек - алюминиевый сплав. Комплектация: латунный цилиндровый механизм 62мм, 5 перфоключей, ответная планка, винтовые стяжки"

RUSSIAN FEDERATION

№ 0086752

СИСТЕМА ДОБРОВОЛЬНОЙ СЕРТИФИКАЦИИ
«ПРОМТЕХСТАНДАРТ»

№РОСС RU.32001.04ИБФ1 в едином реестре зарегистрированных систем добровольной сертификации
ФЕДЕРАЛЬНОЕ АГЕНТСТВО ПО ТЕХНИЧЕСКОМУ РЕГУЛИРОВАНИЮ И МЕТРОЛОГИИ

СЕРТИФИКАТ СООТВЕТСТВИЯ

Регистрационный номер РОСС RU.32001.04ИБФ1.ОСП20.14863

Срок действия с 03.12.2021 по 02.12.2024

ОРГАН ПО СЕРТИФИКАЦИИ № РОСС RU.32001.04ИБФ1.ОСП20, ООО «Научно-исследовательский институт проектирования и измерений», 141730, Московская область, город Лобня, улица Борисова, дом 14, корпус 2, помещение 006, офис 1

ПРОДУКЦИЯ Замки цилиндровые врезные, торговой марки «БУЛАТ» 2 класса тип ЗВ7; тип ЗВ4 для внутренних и наружных дверей из различных материалов жилых, общественных и производственных зданий: мод. ЗВ4-1.02, ЗВ4-1.03, ЗВ4-1.04, ЗВ4-3.02, ЗВ4-3.03, ЗВ4-3.04, ЗВ4-1.70.02, ЗВ4-1.70.03, ЗВ4-1.70.04, ЗВ4-3.70.02, ЗВ4-3.70.03, ЗВ4-3.70.04. Серийный выпуск.

код ОК 034-2014 (КПЕС 2008) 25.72.12.111

код ТН ВЭД 8301 40 110 0

СООТВЕТСТВУЕТ ТРЕБОВАНИЯМ НОРМАТИВНЫХ ДОКУМЕНТОВ ГОСТ 5089-2011 п.п. 5.7.1.2, 5.7.2.2, 5.7.3.1, 5.7.4.5

ИЗГОТОВИТЕЛЬ Фирма «YIWU EAST DRAGON IMPORT AND EXPORT CO., LTD» (Китай), Адрес: ROOM 307, JIAHE PLAZA, JIAHEGUANGCHENG, YIWU, ZHEJIANG CHINA, Телефон: 86-579-85951089

СЕРТИФИКАТ ВЫДАН Общество с ограниченной ответственностью «Уральская замочная компания», Адрес: Россия, 620041, Свердловская область, город Екатеринбург, улица Уральская, дом 3, корпус А, офис 28, ИНН: 6670306041, ОГРН: 1106670026473, телефон: +7 (343) 243-60-47, электронная почта: info@zamki.biz

НА ОСНОВАНИИ Протокол испытаний №13250-НИИПИ/21 от 02.12.2021 Испытательная лаборатория ООО «НИИ ПИ» аттестат аккредитации №РОСС RU.32001.04ИБФ1.ИЛ38 от 2021-10-28

ДОПОЛНИТЕЛЬНАЯ ИНФОРМАЦИЯ Схема сертификации: 1с (ГОСТ Р 53603-2009. Оценка соответствия. Схемы сертификации продукции в Российской Федерации)

Проверка подлинности сертификата соответствия

Руководитель органа — подпись — Н.П. Звягин, инициалы, фамилия

Эксперт — подпись — А.Г. Тимофеева, инициалы, фамилия

ООО «НИИ ПИ»

Настоящий сертификат соответствия обязывает организацию поддерживать выпуск (реализацию) продукции в соответствии с вышеуказанным стандартом, что будет находиться под контролем органа по сертификации системы добровольной сертификации «ПромТехСтандарт» и подтверждаться при проведении внешнего инспекционного контроля

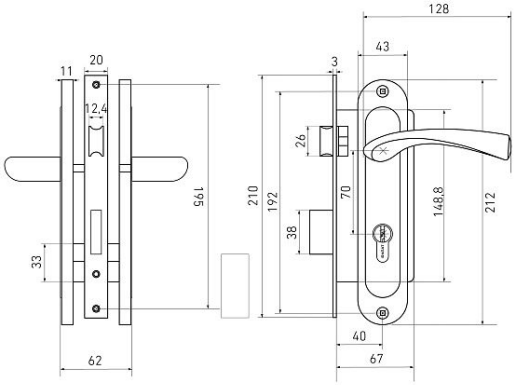

ЗВ 4-1.70.03.05

Московская область, пос. Горки
Ленинские, промзона «Технопарк»
Инновационный проезд, д.8

Телефон: +7 (498) 767-89-00

E-mail: moscow@allur.info

г. Екатеринбург, поселок
Большой исток, ул. Свердлова, 37а

Телефон: +7 (343) 247-84-81
216-95-96, 379-00-81

E-mail: info@zamki.biz

www.zamki.biz