БУЛАТ®
ЗАКАЛЕННЫЙ ХАРАКТЕР

www.zamki.biz

БУЛАТ ВС 0130-01 СТАЛЬНОЙ 5КЛ. D=5ММ ЗАМОК НАВЕСНОЙ (48,6)

Код: 13613

ОБЩИЕ ХАРАКТЕРИСТИКИ

Код товара	13613
Производитель	БУЛАТ
Страна производства	КИТАЙ
Материал	Сталь
Гарантия	5 лет

ГАБАРИТЫ И ВЕС

Вес (брутто)	0.245

УПАКОВКА

Индивидуальная упаковка	Блистер
Штук в коробке	48

ОСОБЕННОСТИ

Класс секретности	1 класс
Тип механизма секретно	Цилиндровый, английский ключ
Запирание	Автоматическое
Закаленная дужка	Да
Количество ключей	5
Диаметр дужки	5 мм

ОПИСАНИЕ

Замок навесной «БУЛАТ» предназначен для запирания распределительных щитов, почтовых ящиков и прочих помещений. Замок запирается автоматически при нажатии на скобу без использования ключа. Замок обладает длительным сроком эксплуатации. Гарантийный срок 5 лет с момента продажи через розничную сеть.
Размер корпуса: 34x26x19 мм
Диаметр дужки: 5 мм
Проем дужки по высоте: 39 мм
Проем дужки по ширине: 14 мм

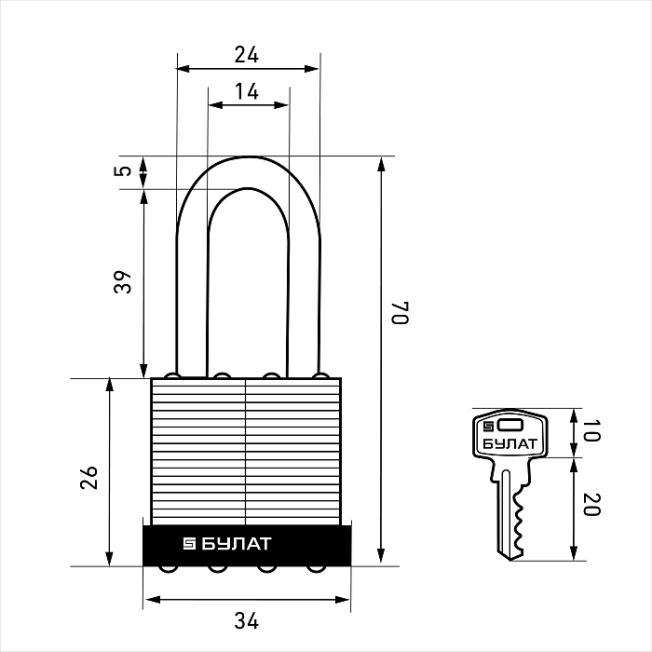
24
14
5
39
70
26
БУЛАТ
34
БУЛАТ
10
20

ОПТИМА
БУЛАТ
ЗАКАЛЕННЫЙ ХАРАКТЕР
ЗАМОК НАВЕСНОЙ
Модель ВС 0130-01
БУЛАТ
5 ЛЕТ ГАРАНТИЯ
• Стальная дужка
• Устойчивость к коррозии

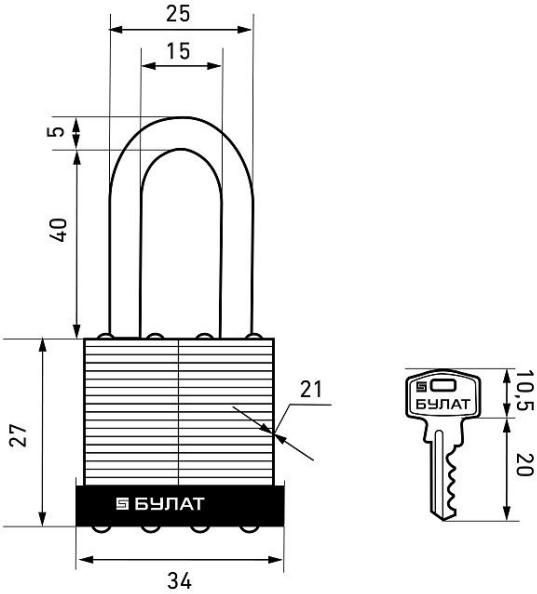
25
15
5
40
21
27
БУЛАТ
34
БУЛАТ
10,5
20

RUSSIAN FEDERATION

№ 0085480

СИСТЕМА ДОБРОВОЛЬНОЙ СЕРТИФИКАЦИИ
«ПРОМТЕХСТАНДАРТ»

№РОСС RU.32001.04ИБФ1 в едином реестре зарегистрированных систем добровольной сертификации
ФЕДЕРАЛЬНОЕ АГЕНТСТВО ПО ТЕХНИЧЕСКОМУ РЕГУЛИРОВАНИЮ И МЕТРОЛОГИИ

ПРИЛОЖЕНИЕ № 1

К сертификату соответствия РОСС RU.32001.04ИБФ1.ОСП18.12836
(является неотъемлемой частью сертификата соответствия)

Срок действия с 24.09.2021 по 23.09.2024

ОРГАН ПО СЕРТИФИКАЦИИ
№ РОСС RU.32001.04ИБФ1.ОСП18
Общество с ограниченной ответственностью «ВНИИЦИ»
Россия, 107150, город Москва, улица Ивантеевская, дом 9, цокольный этаж, помещение III, комната 21,
ИНН: 9718166591, ОГРН: 1207700477665

Перечень продукции, на которую распространяется действие сертификата соответствия

код ОК/код ТН ВЭД	Наименование и обозначение продукции	Обозначение документации, по которой выпускается продукция (стандарт)
25.72.12.110/ 8301 10 000 0	Замки навесные тип 3НВ1, 3НВ2, 3НВ3, торговой марки «БУЛАТ»:	ГОСТ 5089-2011
	- 1 класс: Мод. ВС1125, ВС1126-01, ВС1140, ВС1140-01, ВС1150, ВС1150-01, ВС1-О40, ВС944, ВС564, ВС564-01, ВС0130, ВС0130-01, ВС0140, ВС0140-01, ВС0330, ВС0330-01, ВС 0348, ВС0340-01, ВС1-П42ПД, ВС1-П42-01ПД, ВС3-Н35ПД, ВС3-Н35-01ПД, ВС3-Н45ПД, ВС3-Н45-01ПД, ВС3-П30ПД, ВС3-П30ПД, ВС3-П40ПД, ВС3-П40-01ПД, ВС0945, ВС364, ВС364-01, ВС 365, ВС365-01, ВС455НС, ВС557(15*1500), ВС380 (15*1500).	
	- 2 класс: Мод. ВС0150, ВС0150-01, ВС0140/0150 (4 замка+5 ключей), ВС0350, ВС0350-01, ВС0350/0350-01 (2 замка+5ключей), ВС1-П32ПД, ВС1-П53-01ПД, ВС1-П67ПД, ВС1-П67-01ПД, ВС1-С60, ВС3-Н55ПД, ВС3-Н55-01ПД, ВС3-Н65ПД, ВС3-Н65-01ПД, ВС3-П75ПД, ВС3-П75-01ПД, ВС3-П50ПД, ВС3-П50-01ПД, ВС3-П60ПД, ВС3-П60-01ПД, ВС1-К75ПД, ВС 1-К85ПД, ВС1-К95ПД, ВС217(22*1500), ВС257(18*1200).	

Руководитель органа — Н.П. Звягин
Эксперт — А.Г. Тимофеева

ООО «ВНИИЦИ»

Настоящий сертификат соответствия обязывает организацию поддерживать выпуск продукции, признанной в соответствии с выполнением стандартов, что будет находиться под контролем органа по сертификации системы добровольной сертификации «ПромТехСтандарт» и подтверждаться при проведении ежегодного инспекционного контроля.

RUSSIAN FEDERATION

№ 0085479

СИСТЕМА ДОБРОВОЛЬНОЙ СЕРТИФИКАЦИИ
«ПРОМТЕХСТАНДАРТ»

№РОСС RU.32001.04ИБФ1 в едином реестре зарегистрированных систем добровольной сертификации
ФЕДЕРАЛЬНОЕ АГЕНТСТВО ПО ТЕХНИЧЕСКОМУ РЕГУЛИРОВАНИЮ И МЕТРОЛОГИИ

ПРИЛОЖЕНИЕ № 2

К сертификату соответствия РОСС RU.32001.04ИБФ1.ОСП18.12836
(является неотъемлемой частью сертификата соответствия)

Срок действия с 24.09.2021 по 23.09.2024

ОРГАН ПО СЕРТИФИКАЦИИ
№ РОСС RU.32001.04ИБФ1.ОСП18
Общество с ограниченной ответственностью «ВНИИЦИ»
Россия, 107150, город Москва, улица Ивантеевская, дом 9, цокольный этаж, помещение III, комната 21,
ИНН: 9718166591, ОГРН: 1207700477665

Перечень продукции, на которую распространяется действие сертификата соответствия

код ОК/код ТН ВЭД	Наименование и обозначение продукции	Обозначение документации, по которой выпускается продукция (стандарт)
25.72.12.110/ 8301 10 000 0	Замки навесные тип 3НВ1, 3НВ2, 3НВ3, торговой марки «БУЛАТ»:	ГОСТ 5089-2011
	- 3 класс: Мод. ВС0165, ВС0165-01, ВС0365, ВС0365-01, ВС328-01, ВС323, ВС387-01, ВС1-П80ПД, ВС366, ВС366-01, ВС367, ВС367-01, ВС3-С65ПД, ВС781(8*1200).	
	- 4 класс: Мод. ВС3-С40НС, ВС3-С40-01НС, ВС3-С50НС, ВС3-С60НС, ВС3-С50-01НС, ВС3-С60-01НС, ВС3-К70НС, ВС3-К80НС	
	Фирма «YIWU EAST DRAGON IMPORT AND EXPORT CO., LTD» (Китай)	

Руководитель органа — Н.П. Звягин
Эксперт — А.Г. Тимофеева

ООО «ВНИИЦИ»

Настоящий сертификат соответствия обязывает организацию поддерживать выпуск продукции, признанной в соответствии с выполнением стандартов, что будет находиться под контролем органа по сертификации системы добровольной сертификации «ПромТехСтандарт» и подтверждаться при проведении ежегодного инспекционного контроля.

RUSSIAN FEDERATION

№ 0085481

СИСТЕМА ДОБРОВОЛЬНОЙ СЕРТИФИКАЦИИ
«ПРОМТЕХСТАНДАРТ»

№РОСС RU.32001.04ИБФ1 в едином реестре зарегистрированных систем добровольной сертификации
ФЕДЕРАЛЬНОЕ АГЕНТСТВО ПО ТЕХНИЧЕСКОМУ РЕГУЛИРОВАНИЮ И МЕТРОЛОГИИ

СЕРТИФИКАТ СООТВЕТСТВИЯ

Регистрационный номер РОСС RU.32001.04ИБФ1.ОСП18.12836

Срок действия с 24.09.2021 по 23.09.2024

ОРГАН ПО СЕРТИФИКАЦИИ № РОСС RU.32001.04ИБФ1.ОСП18, Общество с ограниченной ответственностью «ВНИИЦИ», Россия, 107150, город Москва, улица Ивантеевская, дом 9, цокольный этаж, помещение III, комната 21, ИНН: 9718166591, ОГРН: 1207700477665

ПРОДУКЦИЯ Замки навесные тип 3НВ1, 3НВ2, 3НВ3, торговой марки «БУЛАТ» (см. приложения №1-2). Серийный выпуск.

код ОК 034-2014 (КПЕС 2008) 25.72.12.110

СООТВЕТСТВУЕТ ТРЕБОВАНИЯМ НОРМАТИВНЫХ ДОКУМЕНТОВ ГОСТ 5089-2011 п.п. 5.7.1.2, 5.7.2.2, 5.7.4.6, 6.2.2.2

код ТН ВЭД 8301 10 000 0

ИЗГОТОВИТЕЛЬ Фирма «YIWU EAST DRAGON IMPORT AND EXPORT CO., LTD» (Китай). Адрес: ROOM 307, JIAHE PLAZA, JIAHEGUANGCHENG, YIWU, ZHEJIANG CHINA, Телефон: 86-579-85951089

СЕРТИФИКАТ ВЫДАН ООО «Уральская замочная компания», ИНН: 6670306041, ОГРН: 1106670026473. Адрес: Россия, 620041, Свердловская область, город Екатеринбург, улица Уральская, дом 3, корпус А, офис 28. Телефон: +7 (343) 243-60-47, электронная почта: info@zamki.biz

НА ОСНОВАНИИ Протокол испытаний №11471-ВНИ/21 от 23.09.2021 Испытательная лаборатория ООО «ВНИИЦИ» аттестат аккредитации №РОСС RU.32001.04ИБФ1.ИЛ30 от 2021-03-29

ДОПОЛНИТЕЛЬНАЯ ИНФОРМАЦИЯ Схема сертификации: 1с (ГОСТ Р 53603-2009. Оценка соответствия. Схемы сертификации продукции в Российской Федерации)

Проверка подлинности сертификата соответствия

Руководитель органа — Н.П. Звягин
Эксперт — А.Г. Тимофеева

ООО «ВНИИЦИ»

Настоящий сертификат соответствия обязывает организацию поддерживать выпуск продукции, признанной в соответствии с выполнением стандартов, что будет находиться под контролем органа по сертификации системы добровольной сертификации «ПромТехСтандарт» и подтверждаться при проведении ежегодного инспекционного контроля.

Московская область, пос. Горки
Ленинские, промзона «Технопарк»
Инновационный проезд, д.8

Телефон: +7 (498) 767-89-00

E-mail: moscow@allur.info

г. Екатеринбург, поселок
Большой исток, ул. Свердлова, 37а

Телефон: +7 (343) 247-84-81
216-95-96, 379-00-81

E-mail: info@zamki.biz

www.zamki.biz