32920DEK

Перв. примен.

Справ. №

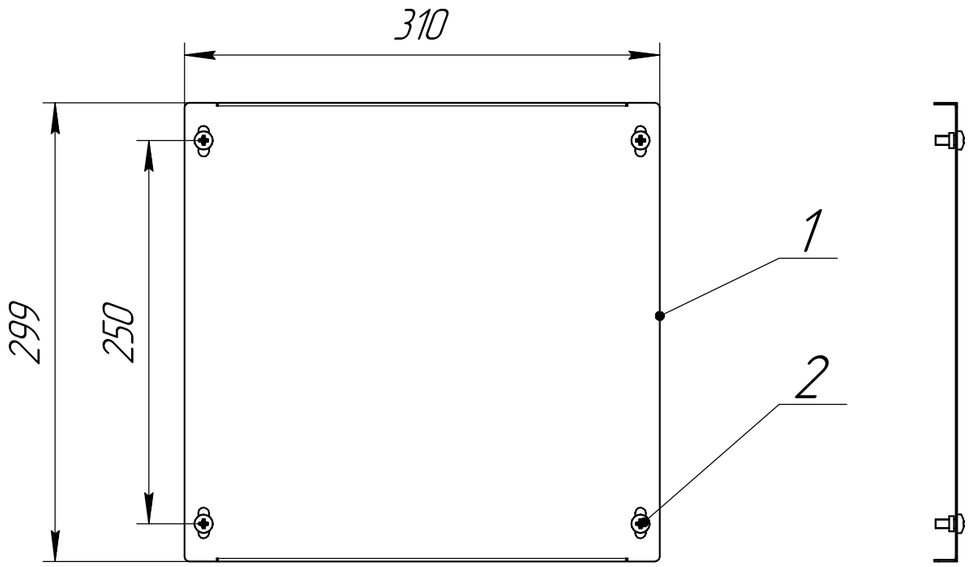

1. *Размеры для справок.
2. Общие допуски ГОСТ 30893.2-mK.
3. Радиус гиба обеспеч. инстр.

Формат	Зона	Поз.	Обозначение	Наименование	Кол.	Приме-чание
				Детали		
		1	32920DEK.01	Защитная панель сплошная ВхШ 300х400мм	1	
				Стандартные изделия		
		2		Комплект Винт М6х14 с клетьем	4	

Изм.	Лист	№ докум.	Подп.	Дата
Разраб.				
Пров.				
Т.контр.				
Н.контр.				
Утв.				

32920DEK

Защитная панель сплошная ВхШ 300х400мм

Лит.	Масса	Масштаб
	0,81	1:4
Лист	Листов 1	

Подп. и дата

Инв. № дубл.

Взам. инв. №

Подп. и дата

Инв. № подл.

Копировал

Формат А3