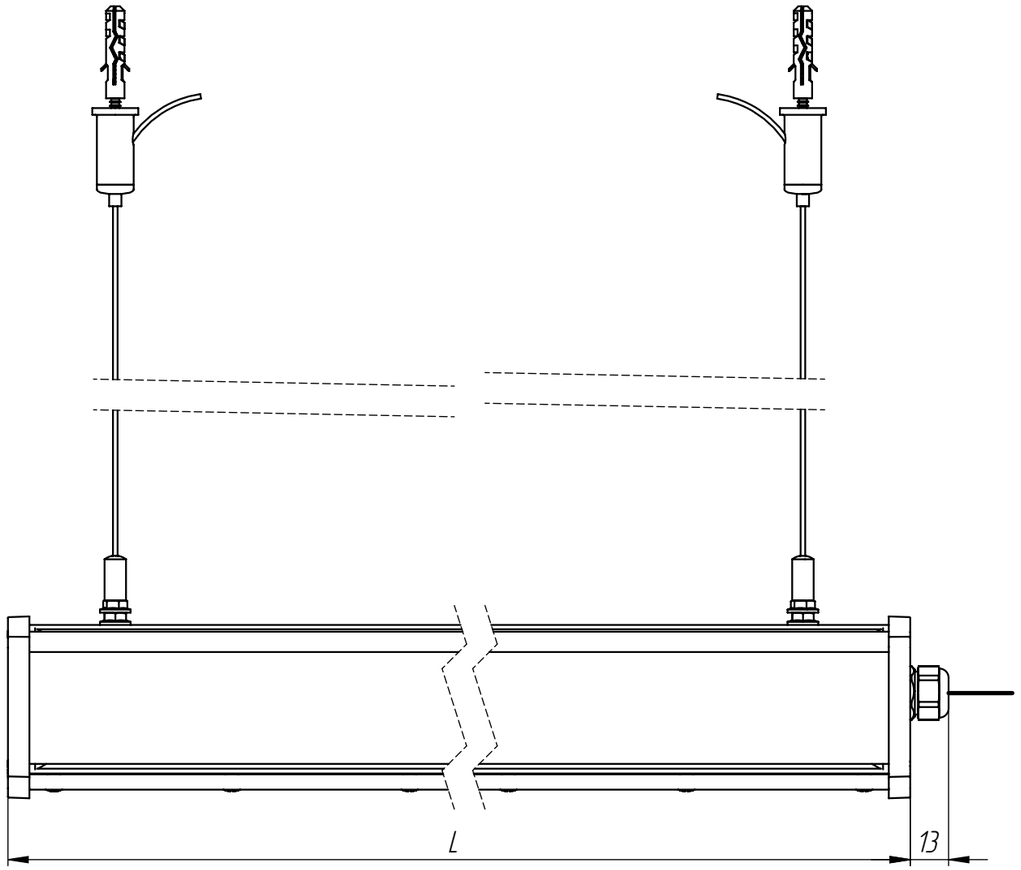

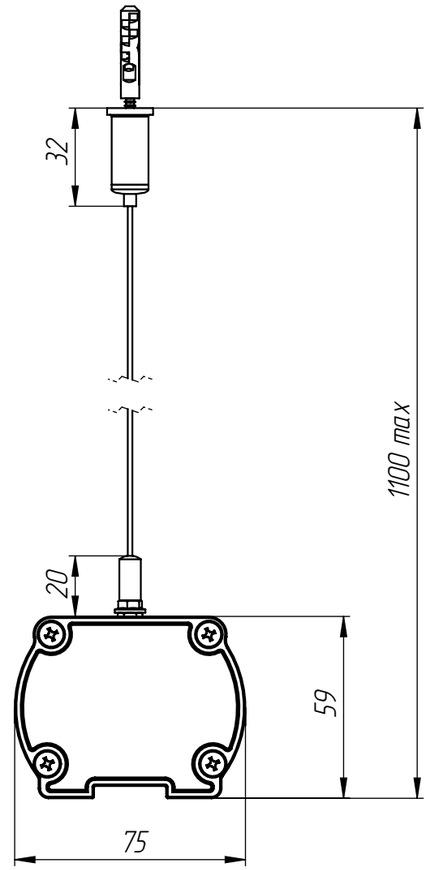

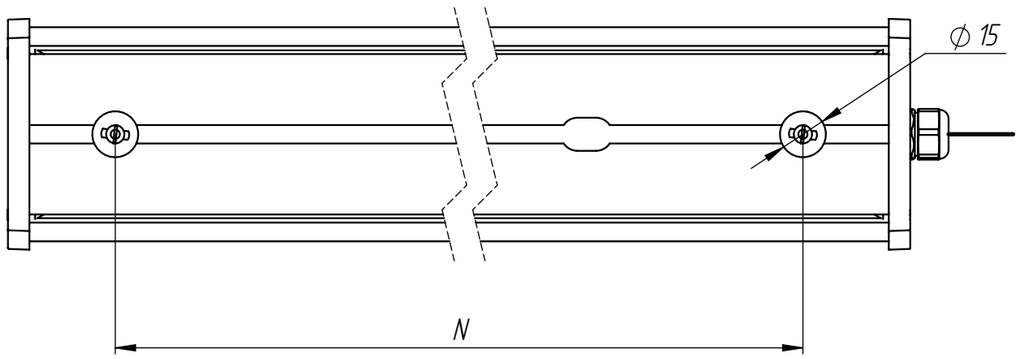

Наименование	L, мм	N, мм
Piton... 300	300	260..200
Piton... 600	600	560..400
Piton... 900	900	860..700
Piton... 1200	1200	1140..1000
Piton... 1500	1500	1440..1200