DINROLL®



JM207049/JM207010

Конический роликоподшипник,
сепаратор из листовой стали

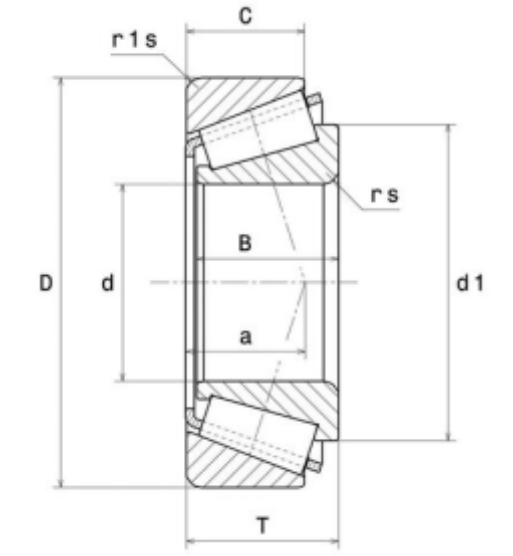

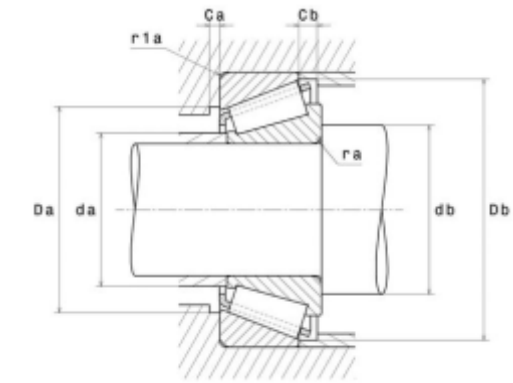

Технические характеристики

Основные данные и размеры

d - Внутренний диаметр.....55 мм
D - Наружный диаметр.....95 мм
B - Ширина подшипника/внутреннего кольца.....29 мм
C - Ширина наружного кольца.....23,5 мм
T - Общая ширина.....29 мм
d1 - Наружный диаметр внутреннего кольца.....74,5 мм
a - Точка приложения нагрузки на оси.....21,4 мм
Вес.....0,823 кг

Производительность подшипника

C - Динамическая грузоподъёмность.....119 кН
C0 - Статическая грузоподъёмность.....144 кН
Cu - Предельная усталостная нагрузка.....17,6 кН
Nlim - Предельная скорость смазки маслом.....5100 об/мин
Nlim - Предельная скорость смазки консист. смазкой.....3800 об/мин
Tmin - Мин. рабочая температура.....-40 °C
Tmax - Макс. рабочая температура.....120 °C

Представительство Dinroll в России.
Продажа промышленных подшипников
Россия, 127572, Москва, ул. Угличская, 12, стр. 1

Tel:+7 (495) 543-89-93
e-mail: info@dinroll.com
www.dinroll.com