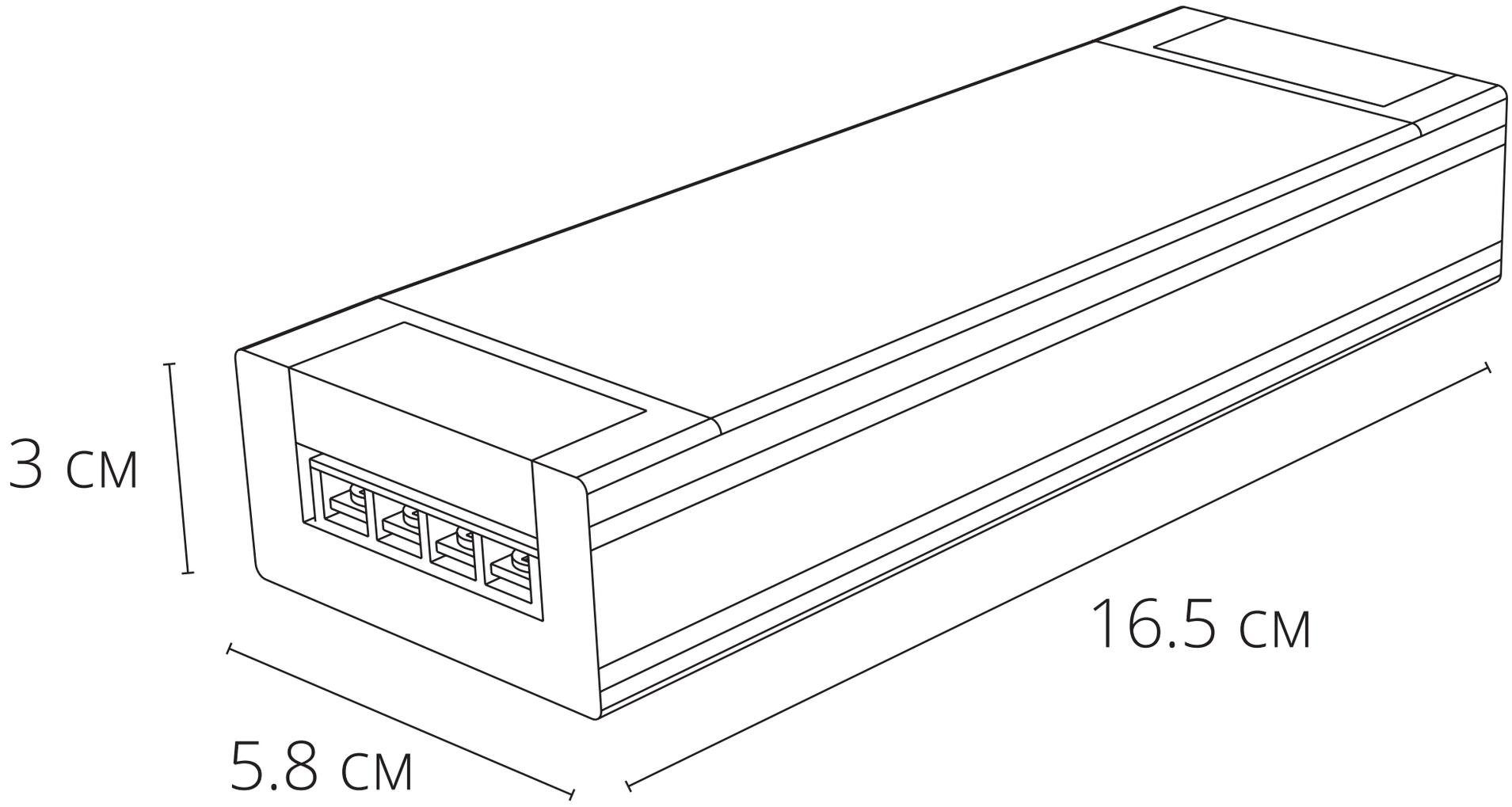
3 см
5.8 см
16.5 см