Зажим кабельный У1116

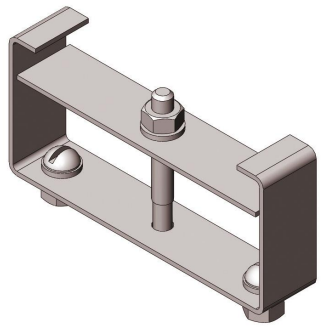

НАЗНАЧЕНИЕ

Используется для фиксации проводов и кабелей при вертикальной прокладке коробов и лотков.

ОСНОВНОЕ КЛИМАТИЧЕСКОЕ ИСПОЛНЕНИЕ: УТ1,5

ТОЛЩИНА МЕТАЛЛА: 1,5

Рекомендуемый интервал расположения зажимов – 1 м.

Присоединяются двумя винтовыми соединениями, входящими в комплект поставки.

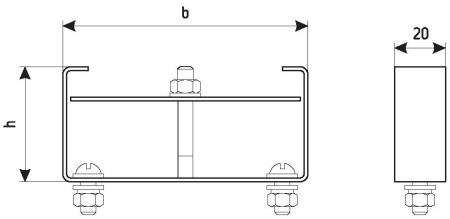

ТИП	РАЗМЕРЫ мм		ТОЛЩИНА МЕТАЛЛА мм	МАССА кг
	h	b		
У1116 100х50	45	96	1,5	0,10
У1116 150х50		146		0,12
У1116 200х50		196		0,15
У1116 100х100	95	96		0,13
У1116 150х100		146		0,16
У1116 200х100		196		0,18

Скобы крепления СКК

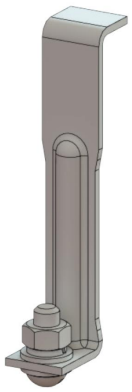

НАЗНАЧЕНИЕ

Используются для крепления коробов монтажных прямых и лотков монтажных прямых (ЛМ) на полках кабельных конструкций.

ОСНОВНОЕ КЛИМАТИЧЕСКОЕ ИСПОЛНЕНИЕ:

У3 | УТ1,5

ТОЛЩИНА МЕТАЛЛА: 2,5

Присоединяются одним винтовым соединением, входящим в комплект поставки.

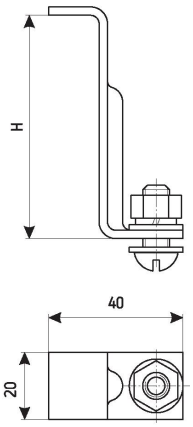

ТИП	РАЗМЕРЫ мм		ТОЛЩИНА МЕТАЛЛА мм	МАССА кг
	h	H		
СКК 50	50	51,5	2,5	0,056
СКК 65	65	66,5		0,065
СКК 80	80	81,5		0,069
СКК 100	100	101,5		0,079