Тип (Вх50)	В, мм ширина короба	B_1, мм	Масса, кг
У1116 50х50	50	46	0,075
У1116 75х50	75	71	0,086
У1116 80х50	80	76	0,088
У1116 100х50	100	96	0,099
У1116 150х50	150	146	0,122
У1116 200х50	200	196	0,145
У1116 250х50	250	246	0,168
У1116 300х50	300	296	0,191
У1116 400х50	400	396	0,239
У1116 500х50	500	496	0,282
У1116 600х50	600	596	0,336

Российская Федерация

Курганский завод электромонтажных изделий

ПАСПОРТ

У1116 В х 50.000 ПС

Зажим кабельный
У1116 В х 50

г. Курган

Зажим кабельный У1116 В х 50

1 Назначение

1.1 Зажим кабельный предназначен для фиксации проводов и кабелей при вертикальной прокладке коробов и лотков. Рекомендуемый интервал расположения зажимов 1м.

2 Технические данные

2.1 Основное климатическое исполнение: УТ1,5, У3, УХЛ1.
Изделия пригодны для эксплуатации в следующих климатических условиях:
- У; Т; УХЛ; ХЛ любых категорий размещения.

2.2 Класс стойкости к воздействию коррозии указываются в маркировочных данных. Толщина цинкового покрытия для классов стойкости приведена в таблице.

Класс стойкости	Толщина покрытия, мкм	Метод нанесения покрытия	Указать в маркировочных данных
3	св. 12 до 19	предварительно	оц 3
3а	от 4 до 12	оцинкованный	оц
4	до 24,5	лист	оц 4
5	минимум 45	с погружением	г/ц 5
6	минимум 55	после	г/ц 6
7	минимум 70	изготовления	г/ц 7
8	минимум 85	ГОСТ 9.307	г/ц 8

Типовое л/к покрытие - окрашивание полиэфирной порошковой краской, RAL7035, толщина покрытия 60-200 мкм.

2.3 Габариты изделия: 20х45хB_1 мм, массу см. в таблице.

3 Сведения о сертификации

3.1 Не подлежит обязательной сертификации.

4 Требования безопасности

4.1 Поверхность изделий не должна иметь острых кромок и заусенцев.
4.2 Безопасность изделий в процессе эксплуатации обеспечивается:
- механическими свойствами;
- применением противокоррозионной защиты;
- соблюдением условий применения и эксплуатации.

4.3 Изделия не содержат материалов, представляющих опасность для здоровья человека в условиях хранения, монтажа и эксплуатации.

5 Указания по применению

5.1 Монтаж необходимо производить в соответствии с проектом проводимых работ, утвержденным в установленном порядке.

5.2 Работы по монтажу должны осуществляться в соответствии с отраслевыми нормами и инструкциями по технике безопасности, утвержденными в установленном порядке.

5.3 Указания по монтажу изделий системы кабельных лотков представлены в руководстве по эксплуатации 25.11.23-072-01394366-2021 РЭ.

6 Условия хранения и транспортировки

6.1 Упакованные зажимы перевозят любым видом закрытого транспорта в соответствии с правилами перевозки грузов, действующими на данном виде транспорта.

6.2 Условия хранения упакованных изделий с покрытием горячим цинком в части воздействия климатических факторов внешней среды - 2 по ГОСТ15150-69, порошковым покрытием - 5 по ГОСТ15150-69.

7 Утилизация

7.1 При эксплуатации изделий вредного влияния на окружающую среду не происходит.

7.2 Утилизация изделия производится в порядке, установленном Законом РФ от 24 июня 1998г. №89-ФЗ "Об отходах производства и потребления".

8 Гарантийные обязательства

8.1 Предприятие - изготовитель гарантирует соответствие изделий требованиям технических условий ТУ25.11.23-072-01394366-2021 при соблюдении условий хранения, транспортирования и эксплуатации.

8.2 Гарантийный срок эксплуатации - 36 месяцев со дня ввода изделия в эксплуатацию, но не более 42 месяцев со дня их поставки.

9 Сведения о рекламациях

9.1 Рекламационные претензии к качеству товара могут быть направлены по адресу изготовителя.

10 Адрес изготовителя

10.1 Российская Федерация, 640000 г. Курган, пр. Машиностроителей 28, АО Курганский завод электромонтажных изделий. Тел. +7(3522) 255 - 450, электронная почта: emi@emi-kurgan.ru

11 Свидетельство о приемке

11.1 Изделие У1116 В х 50 изготовлено и принято в соответствии с обязательными требованиями Государственных стандартов, действующей технической документации ТУ 25.11.23-072-01394366-2021 и признано годным к эксплуатации.

Комплектация: корпус зажима - 1 шт.; планка - 1 шт.; винт М6 - 2 шт.; гайка М6 - 3 шт.; шайба 6 плоская - 5 шт. (рис.1); шайба 6 гровера - 2 шт. (рис.1); или гайка М6 - 1 шт.; шайба 6 плоская - 1 шт.; шайба заземляющая - 4 шт. (рис.2).

Рис. 1



Металлич. покрытие

Рис. 2



Лакокрас. покрытие

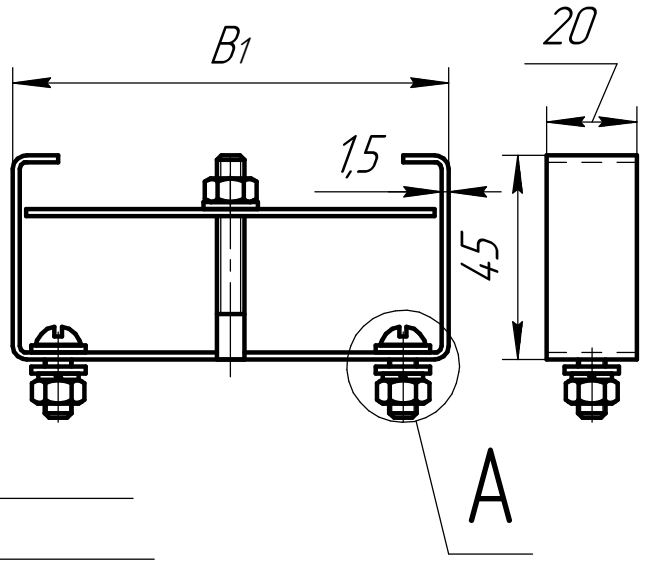

Дата изготовления: _____

Номер партии: _____

ОТК: