КРМ-КОМПАКТ-3
шкаф 302 У3

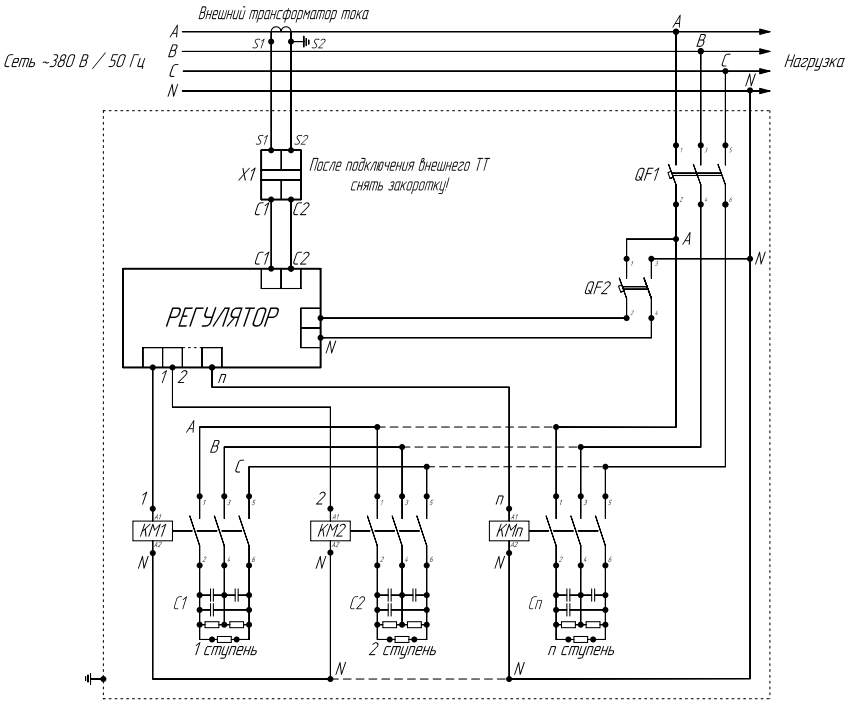



- Эстетичный внешний вид
- Отличная ремонтопригодность
- Напряжение 0,4 кВ; возможно изготовление на напряжение 0,52/0,69 кВ
- Комплектующие исключительно импортных производителей
- Общая защита КУ автоматическим выключателем фирмы HYUNDAI (Южная Корея)
- Защита вторичных цепей автоматическим выключателем фирмы HYUNDAI (Южная Корея)
- Регулятор коэффициента мощности NOVAR-100X фирмы KMB Systems (Чехия)
- Коммутация ступеней контакторами с демпфирующими резисторами MO C фирмы RTR Energia (Испания)
- Конденсаторы DWCAP, MA/C/CE/TER фирмы RTR Energia (Испания)
- Универсальный ввод снизу/сверху
- Срок службы 15 лет
- Компактные габариты шкафа:
  с цоколем 900 × 600 × 300 мм (В × Ш × Г);
  без цоколя 850 × 600 × 300 мм (В × Ш × Г)
- Защита конденсаторов от токов высших гармоник регулятором
- Оцинкованный каркас
- Цвет RAL 7035
- Универсальное навесное/напольное исполнение
- Класс защиты IP 21

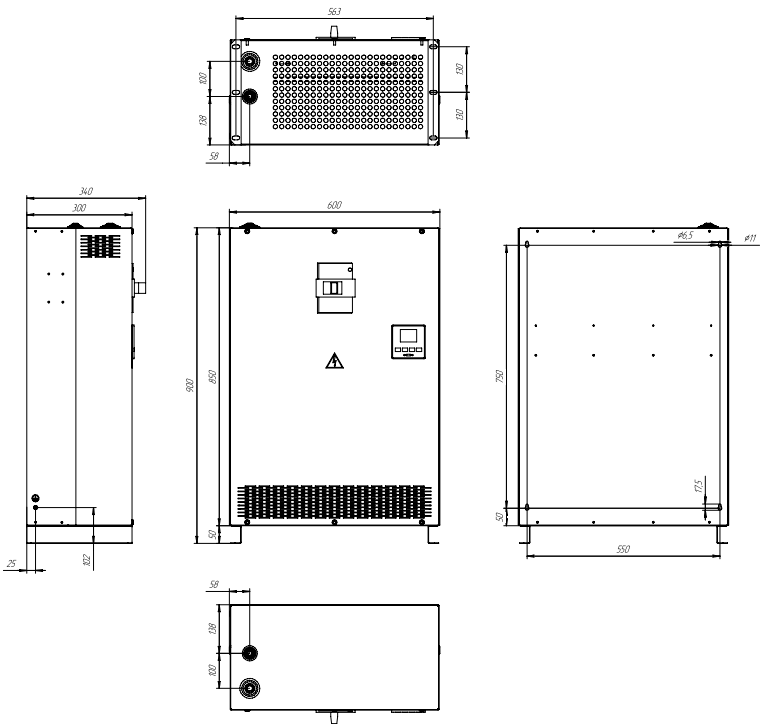

Наименование	$Q_{ном}$, квар	$I_{ном}$, А	I_{max}, А	Сечение вводного кабеля, мм²	Число ступеней (мощности, квар)	Номинальный ток вводного аппарата, А	Габариты В × Ш × Г, мм	Масса, кг
КРМ-0,4-135-5 У3	135	194	253	4 × 70	5 (5 + 10 + 20 + 50 + 50)	300	900 × 600 × 300	79
КРМ-0,4-135-15 У3	135	194	253	4 × 70	4 (10 + 20 + 50 + 50)	300	900 × 600 × 300	76
КРМ-0,4-137,5-12,5 У3	137,5	198	257	4 × 70	4 (12,5 + 25 + 50 + 50)	300	900 × 600 × 300	77
КРМ-0,4-140-5 У3	140	202	262	4 × 70	6 (5 + 5 + 10 + 20 + 50 + 50)	300	900 × 600 × 300	85
КРМ-0,4-140-10 У3	140	202	262	4 × 70	4 (10 + 20 + 50 + 60)	300	900 × 600 × 300	78
КРМ-0,4-140-20 У3	140	202	262	4 × 70	4 (20 + 20 + 50 + 50)	300	900 × 600 × 300	78
КРМ-0,4-140-35 У3	140	202	262	4 × 70	4 (35 + 35 + 35 + 35)	300	900 × 600 × 300	78
КРМ-0,4-150-5 У3	150	216	281	4 × 120	6 (5 + 10 + 15 + 20 + 50 + 50)	300	900 × 600 × 300	88
КРМ-0,4-150-7,5 У3	150	216	281	4 × 120	6 (7,5 + 7,5 + 15 + 20 + 50 + 50)	300	900 × 600 × 300	88
КРМ-0,4-150-10 У3	150	216	281	4 × 120	4 (10 + 20 + 50 + 70)	300	900 × 600 × 300	79
КРМ-0,4-150-12,5 У3	150	216	281	4 × 120	4 (12,5 + 25 + 50 + 62,5)	300	900 × 600 × 300	78
КРМ-0,4-150-25 У3	150	216	281	4 × 120	4 (25 + 25 + 50 + 50)	300	900 × 600 × 300	79
КРМ-0,4-150-30 У3	150	216	281	4 × 120	4 (30 + 30 + 30 + 60)	300	900 × 600 × 300	79
КРМ-0,4-150-37,5 У3	150	216	281	4 × 120	4 (37,5 + 37,5 + 37,5 + 37,5)	300	900 × 600 × 300	78
КРМ-0,4-150-50 У3	150	216	281	4 × 120	3 (50 + 50 + 50)	300	900 × 600 × 300	73
КРМ-0,4-160-5 У3	160	230	300	4 × 120	6 (5 + 10 + 20 + 25 + 50 + 50)	300	900 × 600 × 300	89
КРМ-0,4-160-10 У3	160	230	300	4 × 120	4 (10 + 20 + 50 + 80)	300	900 × 600 × 300	81
КРМ-0,4-160-20 У3	160	230	300	4 × 120	4 (20 + 40 + 50 + 50)	300	900 × 600 × 300	83
КРМ-0,4-160-25 У3	160	230	300	4 × 120	4 (25 + 35 + 50 + 50)	300	900 × 600 × 300	83
КРМ-0,4-160-40 У3	160	230	300	4 × 120	4 (40 + 40 + 40 + 40)	300	900 × 600 × 300	84
КРМ-0,4-170-5 У3	170	245	318	4 × 120	6 (5 + 10 + 20 + 35 + 50 + 50)	350	900 × 600 × 300	91
КРМ-0,4-170-10 У3	170	245	318	4 × 120	5 (10 + 20 + 40 + 50 + 50)	350	900 × 600 × 300	89
КРМ-0,4-175-5 У3	175	252	328	4 × 120	6 (5 + 10 + 20 + 40 + 50 + 50)	350	900 × 600 × 300	92
КРМ-0,4-175-12,5 У3	175	252	328	4 × 120	4 (12,5 + 25 + 50 + 87,5)	350	900 × 600 × 300	84
КРМ-0,4-175-25 У3	175	252	328	4 × 120	4 (50 + 50 + 50 + 50)	350	900 × 600 × 300	85
КРМ-0,4-180-10 У3	180	259	337	4 × 120	4 (10 + 20 + 50 + 100)	350	900 × 600 × 300	87
КРМ-0,4-180-15 У3	180	259	337	4 × 120	5 (15 + 30 + 35 + 50 + 50)	350	900 × 600 × 300	90
КРМ-0,4-180-20 У3	180	259	337	4 × 120	4 (20 + 40 + 50 + 70)	350	900 × 600 × 300	88
КРМ-0,4-180-30 У3	180	259	337	4 × 120	4 (30 + 50 + 50 + 50)	350	900 × 600 × 300	88
КРМ-0,4-185-5 У3	185	266	346	4 × 120	6 (5 + 10 + 20 + 50 + 50 + 50)	350	900 × 600 × 300	93
КРМ-0,4-190-10 У3	190	274	356	4 × 120	6 (10 + 10 + 20 + 50 + 50 + 50)	400	900 × 600 × 300	94
КРМ-0,4-195-15 У3	195	281	365	4 × 120	4 (15 + 30 + 50 + 100)	400	900 × 600 × 300	88
КРМ-0,4-200-10 У3	200	288	374	4 × 120	6 (10 + 20 + 20 + 50 + 50 + 50)	400	900 × 600 × 300	96
КРМ-0,4-200-12,5 У3	200	288	374	4 × 120	4 (12,5 + 12,5 + 25 + 50 + 50 + 50)	400	900 × 600 × 300	96
КРМ-0,4-200-20 У3	200	288	374	4 × 120	4 (20 + 40 + 50 + 90)	400	900 × 600 × 300	86
КРМ-0,4-200-25 У3	200	288	374	4 × 120	4 (25 + 50 + 50 + 75)	400	900 × 600 × 300	86
КРМ-0,4-200-33,3 У3	200	288	374	4 × 120	4 (33,3 + 33,3 + 33,3 + 100)	400	900 × 600 × 300	87
КРМ-0,4-200-40 У3	200	288	374	4 × 120	4 (40 + 40 + 40 + 80)	400	900 × 600 × 300	88
КРМ-0,4-200-50 У3	200	288	374	4 × 120	4 (50 + 50 + 50 + 50)	400	900 × 600 × 300	90
КРМ-0,4-210-10 У3	210	302	393	4 × 120	6 (10 + 20 + 30 + 50 + 50 + 50)	400	900 × 600 × 300	92
КРМ-0,4-212,5-12,5 У3	212,5	306	398	4 × 120	6 (12,5 + 25 + 25 + 50 + 50 + 50)	400	900 × 600 × 300	94