Стойка для вызывной панели АЯКС, АТФЕ.687434.252ТУ

ПАСПОРТ

1. Общие сведения

Стойка для вызывной панели АЯКС (далее – стойка) предназначена для монтажа оборудования систем контроля и управления доступом, при организации контрольно-пропускных систем.

Стойка оснащена защитным козырьком от засветки и атмосферных осадков. Оптимальная высота стойки обеспечивает расположение видеокамеры панели на оптимальная высоте 150-155 см.

Оригинальные пазы крепления на площадке основания позволяют произвести точную ориентацию стойки в заданном направлении при ее монтаже.

Защитный козырек и стойка поставляются в разобранном виде, что обеспечивает возможность применения дополнительного поворотного устройства и возможность расположения защитного кожуха на различной высоте.

2. Основные параметры и характеристики

2.1 Стойка выполнена из профильной трубы черного металла (или нержавеющей стали) с защитным покрытием (окраской) оранжевого или черного цвета*. **(*по требованию заказчика возможна окраска стойки в другой цвет).** Стойка поставляется в трех комплектациях – «Базовая» (под бетонирование), «Лайт» (крепление на пол), «В землю».

2.2. Высота стойки 1600 мм. Козырек защитный стойки – 135х58, 155х78, 175х98 (Рис.4-6).

2.3. Температура эксплуатации стойки от минус 80 до плюс 150ºС.

2.3 Масса стойки не более 6 кг.

2.4 Срок службы стойки не менее 8 лет.

2.5 Габаритные, установочные и присоединительные размеры приведены на рис. 1-3

Пример заказа: Стойка для вызывной панели 78х155 АЯКС, «Базовая»

3. Комплект поставки.

3.1. В комплект поставки стойки входит:

- основание, труба 30х60 с приварной пластиной -1 шт,
- закладная пластина для бетонирования - 1 шт (для комплекта «Базовая»),
- комплект оцинкованного крепежа для бетонирования (шпилькаМ10х170 – 4 шт, гайка М10- 8 шт, шайба М10 – 4шт), (для комплекта «Базовая») – 1 шт,
- паспорт – 1шт.

4. Монтаж стойки.

4.1 Монтаж стойки на объекте производится на отверстия крепления основания стойки к поверхности.

4.2 Кабель прокладывается из закладных в фундаменте (для комплекта «Базовый») , предназначенных для установки стойки, в полости стойки.

5. Гарантийные обязательства.

5.1 Гарантийный срок эксплуатации 5 лет со дня ввода в эксплуатацию, но не более 5,5 лет со дня отгрузки с предприятия-изготовителя.

6. Свидетельство о приёмке.

Стойка для вызывной панели АЯКС _____соответствует требованиям технической документации АТФЕ.687434.252ТУ и признана годной для эксплуатации.

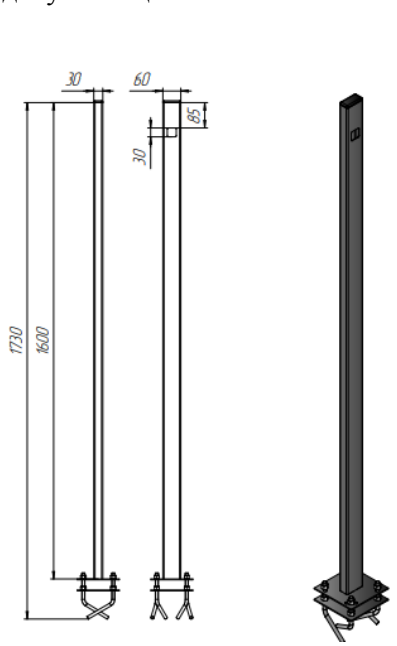

Рис.1 Стойка «Базовая» .

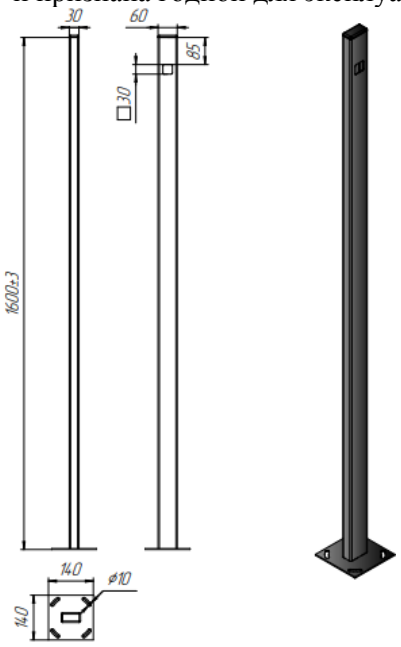

Рис.2 Стойка «Лайт»

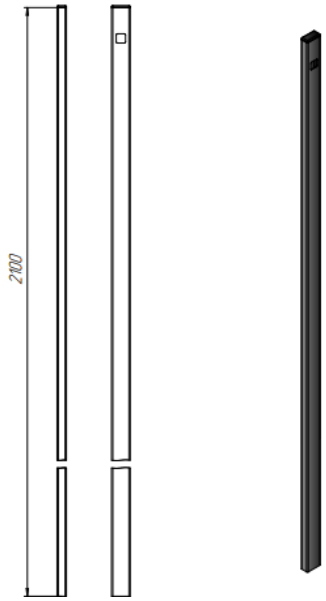

Рис.3 Стойка «В землю»

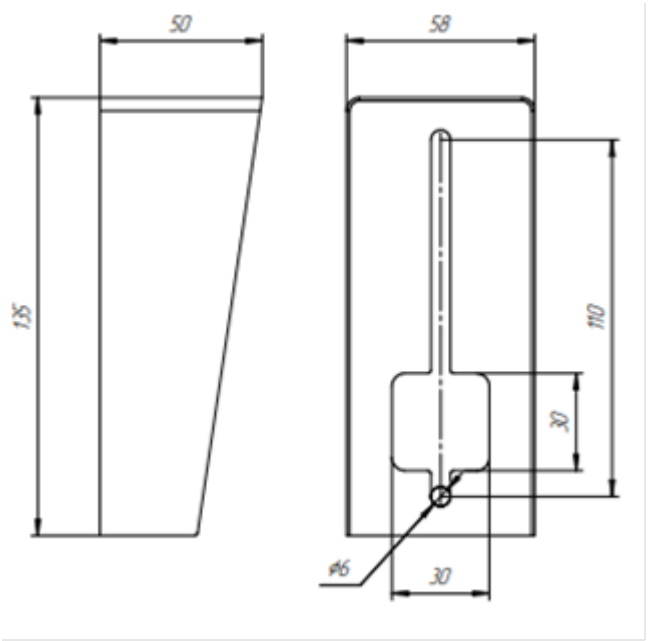

Рис.4 Козырёк защитный 135х58 АЯКС

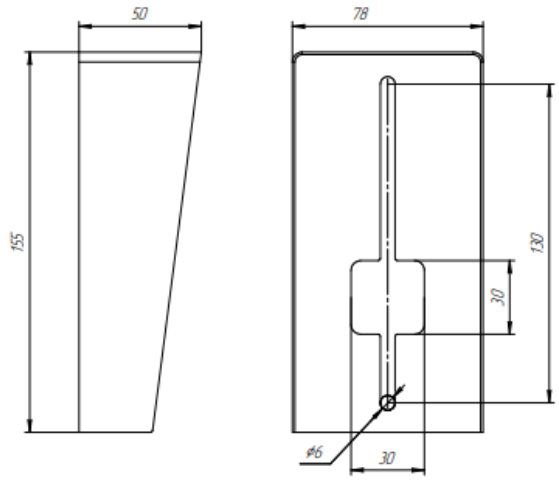

Рис.5. Козырёк защитный 155х78 АЯКС

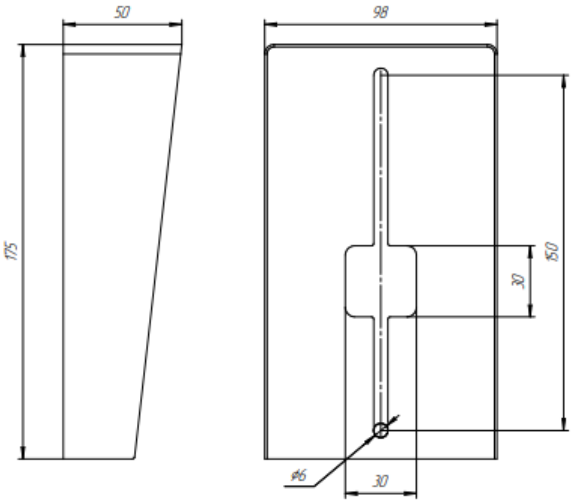

Рис.6 Козырёк защитный 175х98 АЯКС

Штамп ОТК _____ Дата выпуска _____

подпись

ООО "СНВ", Адрес: Россия, 390027, г. Рязань, ул. Новая, 51 В, пом. Н1, литера А
тел./факс (4912) 45-16-94, 45-37-88