Перевод: английский - русский - www.onlinedoctranslator.com

DH-IPC-HFW1439TL1-A-IL

4-мегапиксельная интеллектуальная сетевая камера с фиксированным фокусным расстоянием и двумя объективами



- 4-мегапиксельная 1/2,9-дюймовая КМОП-матрица, низкая яркость и высокое разрешение изображения.
- Максимальное разрешение на выходе — 4 МП (2560 × 1440) при 25/30 кадрах в секунду.
- Кодек H.265, высокая степень сжатия, сверхнизкая скорость передачи данных.
- Встроенный ИК-светодиод и теплый свет, макс. дальность ИК-подсветки составляет 30 м, а дальность теплого света — 30 м.
- WDR, 3D NR, HLC, BLC, цифровые водяные знаки, применимые к различным сценам мониторинга.
- ROI, SMART H.264 +/H.265+, гибкое кодирование, применимо к различным полосам пропускания и средам хранения.
- Обнаружение аномалий: обнаружение движения, фальсификация видео, обнаружение звука, отключение сети, конфликт IP-адресов и несанкционированный доступ.
- Встроенный микрофон.
- Источник питания 12 В постоянного тока/PoE,
- Степень защиты IP67.
- Поддерживает обнаружение человека.

Обзор серии

Благодаря простоте установки, легкости эксплуатации и высокому соотношению производительности и стоимости сетевые камеры Dahua серии Entry подходят для использования в помещениях малого и среднего размера, например, в жилых домах, небольших розничных магазинах и на других малых и средних предприятиях.

Функции

Умный двойной свет

Технология Dahua Smart Dual Light использует интеллектуальный алгоритм для обнаружения целей. Обычно ночью включается ИК-осветитель; когда цель появляется в зоне наблюдения, включается белый свет, и камера записывает полноцветное видео и информацию о ключевых событиях. То есть камера связывает снимок и видео с полноцветным изображением. Когда цель находится вне зоны наблюдения, белый свет выключается и включается ИК-осветитель, что эффективно снижает световое загрязнение.

Обнаружение человека

Интеллектуальные алгоритмы Dahua извлекают движущиеся человеческие объекты из видео и отфильтровывают сигналы тревоги, вызванные нечеловеческими целями, что повышает точность и эффективность сигналов тревоги.

Смарт H.265+ и Смарт H.264+

Благодаря усовершенствованному алгоритму управления скоростью, адаптивному к сцене, технология интеллектуального кодирования Dahua реализует более высокую эффективность кодирования, чем H.265 и H.264, обеспечивает высококачественное видео и снижает затраты на хранение и передачу.

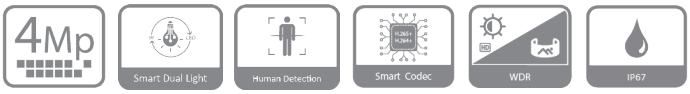

ВДР

Благодаря передовой технологии Wide Dynamic Range (WDR) сетевая камера Dahua обеспечивает четкую детализацию в условиях сильного контраста яркости. Яркие и темные области могут получать четкое видео даже в условиях высокой яркости или с тенью подсветки.

Кибербезопасность

Сетевые камеры Dahua используют ряд технологий безопасности, включая аутентификацию и авторизацию безопасности, протоколы контроля доступа, надежную защиту, зашифрованную передачу и зашифрованное хранение. Эти технологии улучшают защиту камеры от внешних киберугроз и предотвращают проникновение вредоносных программ в устройство.

Защита (IP67, широкий диапазон напряжений)

IP67: Камера прошла серию строгих испытаний на пыле- и влагозащиту. Она имеет функцию защиты от пыли, а корпус может нормально работать после погружения в воду на глубину 1 м в течение 30 минут.

Широкий диапазон напряжений: камера допускает допуск входного напряжения ±30% (для некоторых источников питания) (широкий диапазон напряжений) и широко применяется на открытом воздухе с нестабильным напряжением.

Технические характеристики

Камера

Датчик изображения	1/2,9" КМОП
Макс. разрешение	2560 (Г) × 1440 (В)
ПЗУ	128 МБ
БАРАН	128 МБ
Система сканирования	Прогрессивный
Скорость электронного затвора	Авто/Ручной 1/3 с–1/100 000 с
Мин. освещенность	0,006 люкс при F1.6 (цвет, 30 IRE) 0,0006 люкс при F1.6 (ч/б, 30 IRE) 0 люкс (подсветка включена)
Соотношение сигнал/шум	> 56 дБ
Расстояние освещения	До 30 м (98,43 фута) (ИК-светодиод) До 30 м (98,43 фута) (теплый свет)
Управление включением/выключением осветителя	Авто;Ручной
Номер осветителя	2 (ИК-светодиод); 2 (теплый свет)
Регулировка угла	Панорамирование: 0°–360° Наклон: 0°–90° Вращение: 0°–360°

Линза

Тип объектива	Фиксированный фокус
Крепление объектива	M12
Фокусное расстояние	2,8 мм;3,6 мм
Макс. диафрагма	Ф1.6
Поле зрения	2,8 мм: Г: 94°; В: 52°; Г: 111° 3,6 мм: Г: 78°; В: 41°; Г: 94°
Управление радужной оболочкой	Зафиксированный
Близкое расстояние фокусировки	2,8 мм: 1,1 м (3,61 фута) 3,6 мм: 1,7 м (5,58 фута)

	Линза	Обнаружить	Наблюдать	Распознавать	Идентифицировать
ДОРИ Расстояние	2,8 мм	64,0 м (209,97 футов)	25,6 м (83,98 фута)	12,8 м (41,99 фута)	6,4 м (21,00 фут)
	3,6 мм	85,4 м (280,18 футов)	34,2 м (112,20 футов)	17,1 м (56,10 футов)	8,5 м (27,89 футов)

Интеллект

Обнаружение человека	Поддерживать классификацию и точное обнаружение человека
Умный поиск	Работайте вместе с Smart NVR для выполнения улучшенного интеллектуального поиска, извлечения событий и объединения в видеозаписи событий

Видео

Сжатие видео	H.265; H.264; H.264H; H.264B; MJPEG (поддерживается только дополнительным потоком)
Умный кодек	Смарт H.265+; Смарт H.264+
Частота видеокадров	Основной поток: 2560 × 1440@(1–25/30 кадров в секунду) Дополнительный поток: 704 × 576@(1–25 кадров в секунду)/704 × 480@(1–30 кадров в секунду) * Приведенные выше значения представляют собой макс. частоту кадров каждого потока; для нескольких потоков значения будут зависеть от общей емкости кодирования.
Возможность потоковой передачи	2 потока
Разрешение	4M (2560 × 1440); 3M (2304 × 1296); 1080p (1920 × 1080); 1.3M (1280 × 960); 720p (1280 × 720); D1 (704 × 576/704 × 480); VGA (640 × 480); CIF (352 × 288/352 × 240)
Управление скоростью передачи данных	CBR/VBR
Скорость передачи видео	H.264: 32 кбит/с–4096 кбит/с H.265: 12 кбит/с–4096 кбит/с
День/Ночь	Авто(ICR)/Цвет/Ч/Б
БЛК	Да
КЛК	Да
ВДР	120 дБ
Баланс белого	Авто; естественный; уличный фонарь; открытый; ручной; региональный заказ
Регулировка усиления	Авто;Ручной
Снижение шума	3D NR
Обнаружение движения	ВЫКЛ/ВКЛ (4 области, прямоугольные)
Регион интереса (RoI)	Да (4 области)
Умное освещение	Да
Поворот изображения	0°/180°
Зеркало	Да
Маскировка конфиденциальности	4 области

Аудио

Встроенный микрофон	Да, встроенный микрофон
Сжатие аудио	G.711a; G.711Mu; PCM; G.726

Тревога

Тревожное событие	Отключение сети; конфликт IP-адресов; несанкционированный доступ; обнаружение движения; подделка видео; обнаружение звука; SMD (человек); исключение безопасности

Сеть

Сетевой порт	RJ-45 (10/100 Base-T)
SDK и API	Да
Сетевой протокол	IPv4; IPv6; HTTP; TCP; UDP; ARP; RTP; RTSP; RTCP; RTMP; SMTP; FTP; DHCP; DNS; DDNS; NTP; Многоадресная передача; ICMP; IGMP; P2P
Взаимодействие	ONVIF (Профиль S; Профиль T); CGI
Пользователь/Хост	6 (общая пропускная способность: 24 M)
Хранилище	ФТП
Браузер	IE; Chrome; Firefox
Программное обеспечение для управления	Смарт PSS Lite; DSS; DMSS
Мобильный Клиент	iOS;Android
Кибербезопасность	Шифрование конфигурации; Доверенное выполнение; Дайджест; Журналы безопасности; HTTPS; Доверенное обновление; WSSE; Доверенная загрузка; Блокировка учетной записи; Создание и импорт сертификата X.509; Шифрование видео

Сертификация

Сертификаты	CE-LVD: EN62368-1 CE-EMC: Директива по электромагнитной совместимости 2014/30/EU

Власть

Источник питания	12 В постоянного тока/PoE (802.3af)
Потребляемая мощность	Базовая: 2 Вт (12 В постоянного тока); 2,9 Вт (PoE) Макс. (H.265 + интеллект вкл. + WDR + интенсивность подсветки): 6,4 Вт (12 В пост. тока); 7,7 Вт (PoE)

Среда

Рабочая температура	– от 40 °C до +60 °C (от –40 °F до +140 °F)
Рабочая влажность	≤95%
Температура хранения	– от 40 °C до +60 °C (от –40 °F до +140 °F)
Влажность при хранении	≤95%
Защита	IP67

Структура

Материал корпуса	Металл+пластик
Размеры продукта	197,9 мм × 80,2 мм × 76,2 мм (7,79" × 3,16" × 3,00") (Д × Ш × В)
Вес нетто	0,31 кг (0,68 фунта)
Вес брутто	0,45 кг (0,99 фунта)

Аксессуары

Необязательный:



ПФА134

Распределительная коробка



ПФА152-Э

Крепление на столб

Кронштейн



ПФМ321Д

12 В постоянного тока 1 А

Адаптер питания



ПФМ900-Е

Интегрированный

Тестер крепления

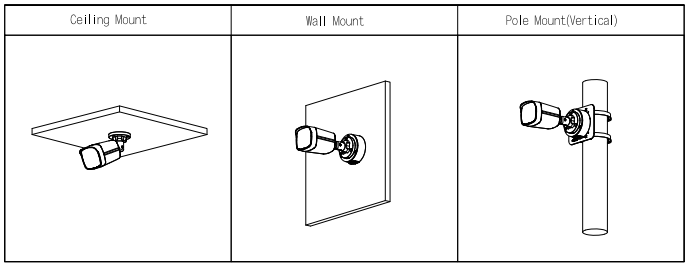

Информация о заказе

Тип	Модель	Описание
4-мегапиксельная камера	DH-IPC-HFW1439TL1-A-IL	4-мегапиксельная интеллектуальная сетевая камера с двумя объективами и фиксированным фокусным расстоянием
Аксессуары (Необязательный)	ПФА134	Распределительная коробка
	ПФА152-Э	Кронштейн для крепления на столб
	ПФМ321Д	Адаптер питания 12 В постоянного тока 1 А
	ПФМ900-Е	Интегрированный тестер креплений

Размеры (мм[дюйм])

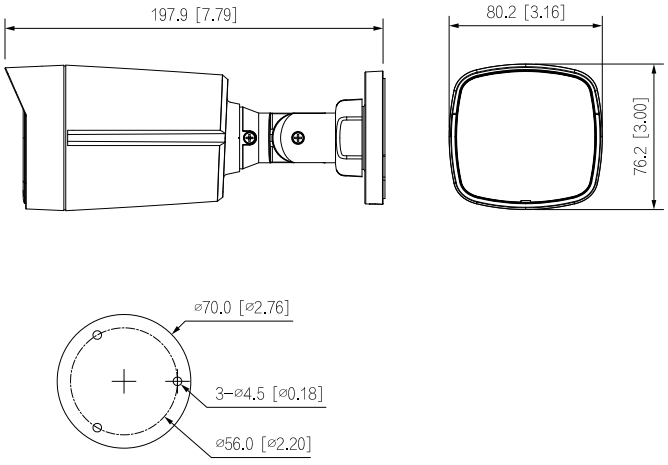

© 2023 Dahua. Все права защищены. Дизайн и технические характеристики могут быть изменены без предварительного уведомления.
Изображения, характеристики и информация, упомянутые в документе, предназначены только для справки и могут отличаться от фактического продукта.