Держатель коньковый зажимной ЗДК3

Ширина, B, мм	Толщина, S, мм	Длина, L, мм	Высота, H1, мм	Масса, кг	Артикул	Наименование
30	2	141	185	0,184	H0800007101	ЗДК3.30.185.141.2.1
					H0800007205	ЗДК3.30.185.141.2.5
					H0800007309	ЗДК3.30.185.141.2.9
		142	205	0,194	H0800007401	ЗДК3.30.205.142.2.1
					H0800007505	ЗДК3.30.205.142.2.5
					H0800007609	ЗДК3.30.205.142.2.9

Держатель предназначен для установки проводника вдоль гребня крыши. Он крепится к кровле с помощью метизов. Зажим проводника осуществляется путем загибания «язычка» держателя.

Возвышение проводника над коньком (мм), H (H1)	80 (185)	100 (205)
Характеристики присоединяемого проводника	Проводник диаметром от 6 до 8 мм	
Комплектация метизами	Без метизов	

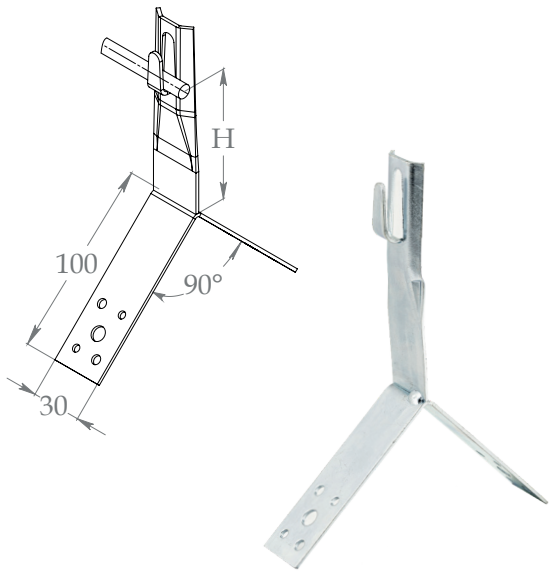

Держатель коньковый зажимной широкий ЗДК3С

Ширина, B, мм	Толщина, S, мм	Длина, L, мм	Высота, H1, мм	Масса, кг	Артикул	Наименование
100	2	74	152	0,165	H0800009201	ЗДК3С.100.152.74.2.1
					H0800009305	ЗДК3С.100.152.74.2.5
					H0800009409	ЗДК3С.100.152.74.2.9
			172	0,175	H0800007701	ЗДК3С.100.172.74.2.1
					H0800007805	ЗДК3С.100.172.74.2.5
					H0800007909	ЗДК3С.100.172.74.2.9

Держатель предназначен для установки проводника вдоль гребня крыши. Он крепится к кровле с помощью метизов. Зажим проводника осуществляется путем загибания «язычка» держателя.

Возвышение проводника над коньком (мм), H (H1)	80 (152)	100 (172)
Характеристики присоединяемого проводника	Проводник диаметром от 6 до 8 мм	
Комплектация метизами	Без метизов	

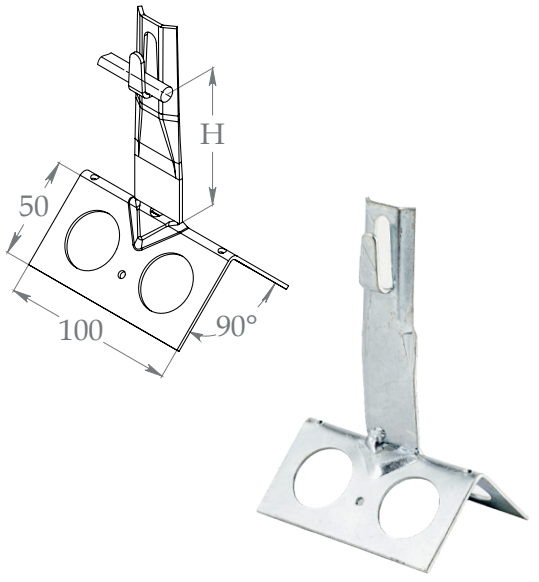

Варианты исполнения:

Горячее цинкование

Термодиффузионное покрытие

Гальванопокрытие

Пример записи при заказе держателя конькового зажимного шириной 30 мм, толщиной 2 мм, длиной 142 мм, высотой 205 мм, горячее цинкование:
Держатель коньковой зажимной ЗДК3.30.205.142.2.1 (артикул H0800007401).

Под заказ возможно изготовление держателей с другими покрытиями: нержавеющая сталь и медь/латунь