Технический лист	FIT.A-32-MM.25	

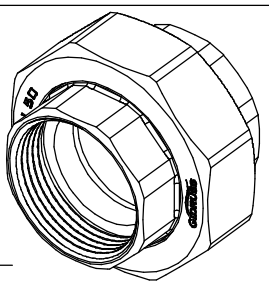

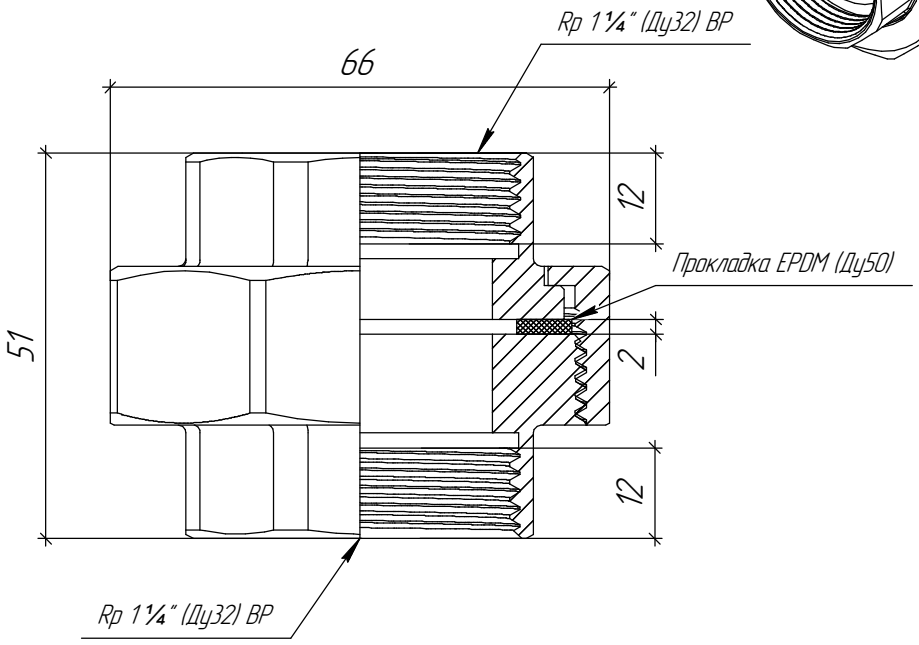

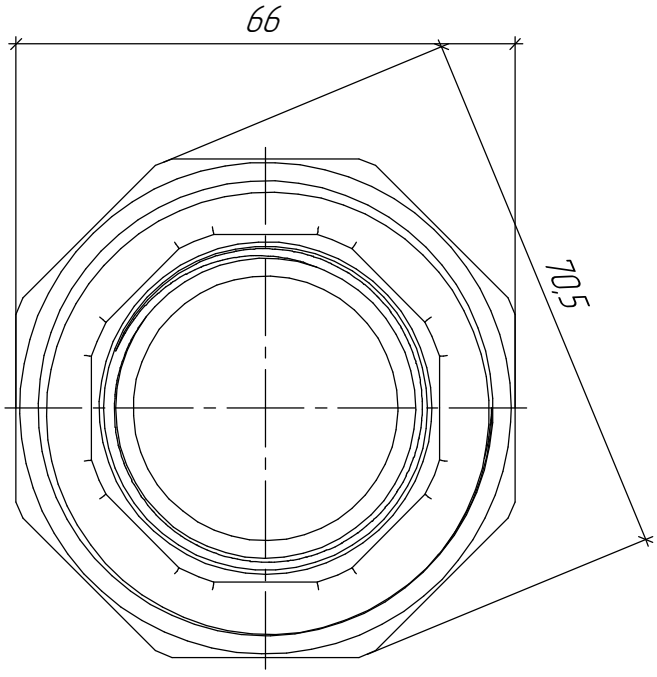

Основные характеристики

Рабочее давление, бар 6
Материал изготовления ..... Латунь ЛС59
Количество в комплекте поставки ..... 1 шт.
Упаковка ..... Картонная коробка

				11.09.2025	FIT.A-32-MM.25	Лист
Изм.	Лист	№ докум.	Подп.	Дата		