## Крышка кабельроста углового с R=100 мм вертикального РК145В, поворот вверх на 45°

| Высота, H, мм | Длина, E, мм | Толщина, S, мм | Ширина, B, мм | Масса, кг | Артикул | Наименование |
|---|---|---|---|---|---|---|
| 20 | 90 | 1,5 | 200 | 0,27 | H5533202071 | РК145В.200.20.100.1,5.1 |
| | | | 300 | 0,39 | H5533302071 | РК145В.300.20.100.1,5.1 |
| | | | 400 | 0,5 | H5533402071 | РК145В.400.20.100.1,5.1 |
| | | | 500 | 0,62 | H5533502071 | РК145В.500.20.100.1,5.1 |
| | | | 600 | 0,73 | H5533602071 | РК145В.600.20.100.1,5.1 |
| | | | 700 | 0,85 | H5533702071 | РК145В.700.20.100.1,5.1 |
| | | | 800 | 0,97 | H5533802071 | РК145В.800.20.100.1,5.1 |
| | | | 900 | 1,08 | H5533902071 | РК145В.900.20.100.1,5.1 |
| | | | 1000 | 1,2 | H5533002071 | РК145В.1000.20.100.1,5.1 |
| | | 2 | 200 | 0,36 | H5533202021 | РК145В.200.20.100.2.1 |
| | | | 300 | 0,51 | H5533302021 | РК145В.300.20.100.2.1 |
| | | | 400 | 0,66 | H5533402021 | РК145В.400.20.100.2.1 |
| | | | 500 | 0,81 | H5533502021 | РК145В.500.20.100.2.1 |
| | | | 600 | 0,96 | H5533602021 | РК145В.600.20.100.2.1 |
| | | | 700 | 1,11 | H5533702021 | РК145В.700.20.100.2.1 |
| | | | 800 | 1,26 | H5533802021 | РК145В.800.20.100.2.1 |
| | | | 900 | 1,41 | H5533902021 | РК145В.900.20.100.2.1 |
| | | | 1000 | 1,56 | H5533002021 | РК145В.1000.20.100.2.1 |
| | 89 | 2,5 | 200 | 0,44 | H5533202081 | РК145В.200.20.100.2,5.1 |
| | | | 300 | 0,62 | H5533302081 | РК145В.300.20.100.2,5.1 |
| | | | 400 | 0,81 | H5533402081 | РК145В.400.20.100.2,5.1 |
| | | | 500 | 0,99 | H5533502081 | РК145В.500.20.100.2,5.1 |
| | | | 600 | 1,18 | H5533602081 | РК145В.600.20.100.2,5.1 |
| | | | 700 | 1,36 | H5533702081 | РК145В.700.20.100.2,5.1 |
| | | | 800 | 1,55 | H5533802081 | РК145В.800.20.100.2,5.1 |
| | | | 900 | 1,73 | H5533902081 | РК145В.900.20.100.2,5.1 |
| | | | 1000 | 1,92 | H5533002081 | РК145В.1000.20.100.2,5.1 |
| | | 3 | 200 | 0,52 | H5533202031 | РК145В.200.20.100.3.1 |
| | | | 300 | 0,73 | H5533302031 | РК145В.300.20.100.3.1 |
| | | | 400 | 0,95 | H5533402031 | РК145В.400.20.100.3.1 |
| | | | 500 | 1,17 | H5533502031 | РК145В.500.20.100.3.1 |
| | | | 600 | 1,39 | H5533602031 | РК145В.600.20.100.3.1 |
| | | | 700 | 1,61 | H5533702031 | РК145В.700.20.100.3.1 |
| | | | 800 | 1,83 | H5533802031 | РК145В.800.20.100.3.1 |
| | | | 900 | 2,05 | H5533902031 | РК145В.900.20.100.3.1 |
| | | | 1000 | 2,27 | H5533002031 | РК145В.1000.20.100.3.1 |
| | 90 | 1,5 | 200 | 0,25 | H5533202072 | РК145В.200.20.100.1,5.2 |
| | | | 300 | 0,36 | H5533302072 | РК145В.300.20.100.1,5.2 |
| | | | 400 | 0,47 | H5533402072 | РК145В.400.20.100.1,5.2 |
| | | | 500 | 0,58 | H5533502072 | РК145В.500.20.100.1,5.2 |
| | | | 600 | 0,68 | H5533602072 | РК145В.600.20.100.1,5.2 |
| | | | 700 | 0,79 | H5533702072 | РК145В.700.20.100.1,5.2 |
| | | | 800 | 0,9 | H5533802072 | РК145В.800.20.100.1,5.2 |
| | | | 900 | 1 | H5533902072 | РК145В.900.20.100.1,5.2 |
| | | | 1000 | 1,11 | H5533002072 | РК145В.1000.20.100.1,5.2 |
| | | 2 | 200 | 0,33 | H5533202022 | РК145В.200.20.100.2.2 |
| | | | 300 | 0,48 | H5533302022 | РК145В.300.20.100.2.2 |
| | | | 400 | 0,62 | H5533402022 | РК145В.400.20.100.2.2 |
| | | | 500 | 0,76 | H5533502022 | РК145В.500.20.100.2.2 |
| | | | 600 | 0,9 | H5533602022 | РК145В.600.20.100.2.2 |
| | | | 700 | 1,04 | H5533702022 | РК145В.700.20.100.2.2 |
| | | | 800 | 1,19 | H5533802022 | РК145В.800.20.100.2.2 |
| | | | 900 | 1,33 | H5533902022 | РК145В.900.20.100.2.2 |
| | | | 1000 | 1,47 | H5533002022 | РК145В.1000.20.100.2.2 |



**Варианты исполнения:**

Горячее цинкование

Сталь оцинкованная по методу Сендзимира

Пример записи при заказе крышки кабельроста углового с R=100 мм вертикального шириной 1000 мм, высотой 20 мм, длиной 89 мм, толщиной 3 мм, горячее цинкование:
**Крышка кабельроста с R=100 мм 45 вверх РК145В.1000.20.100.3.1 (артикул H5533002031).**

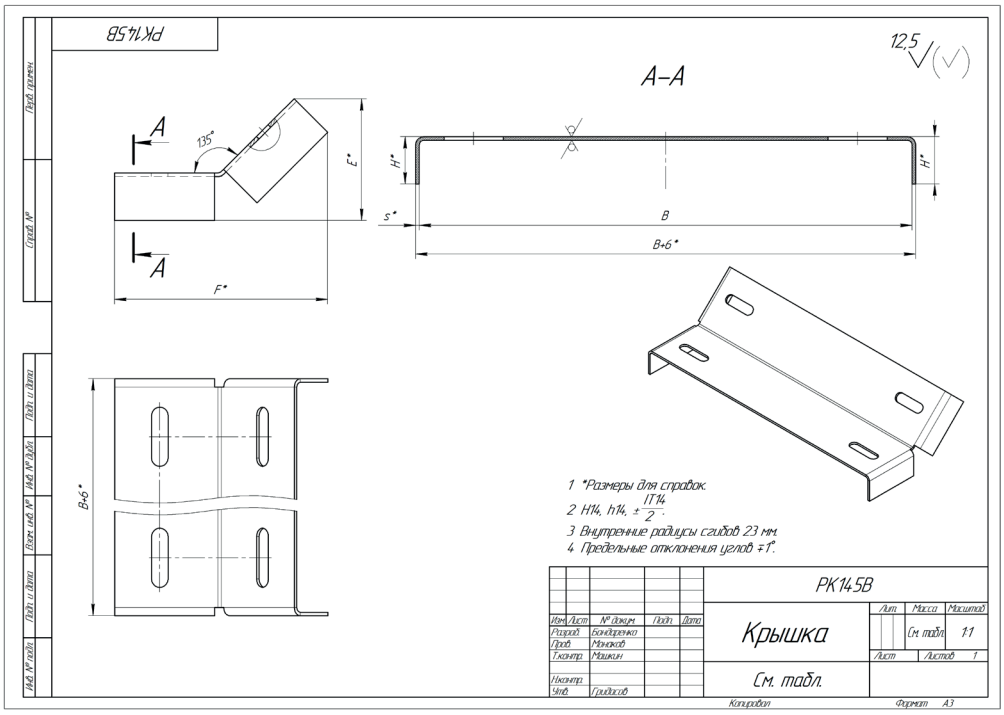
РК14.5В
12,5
А–А
135°
A
A
E*
F*
H*
H*
S*
B
B+6*
B+6*
1 *Размеры для справок.
2 H14, h14, ± IT14/2.
3 Внутренние радиусы сгибов 23 мм.
4 Предельные отклонения углов ±1°.
РК14.5В
Крышка
См. табл.
Масса
Масштаб
См. табл.
1:1
Лист
Листов 1
Копировал
Формат А3

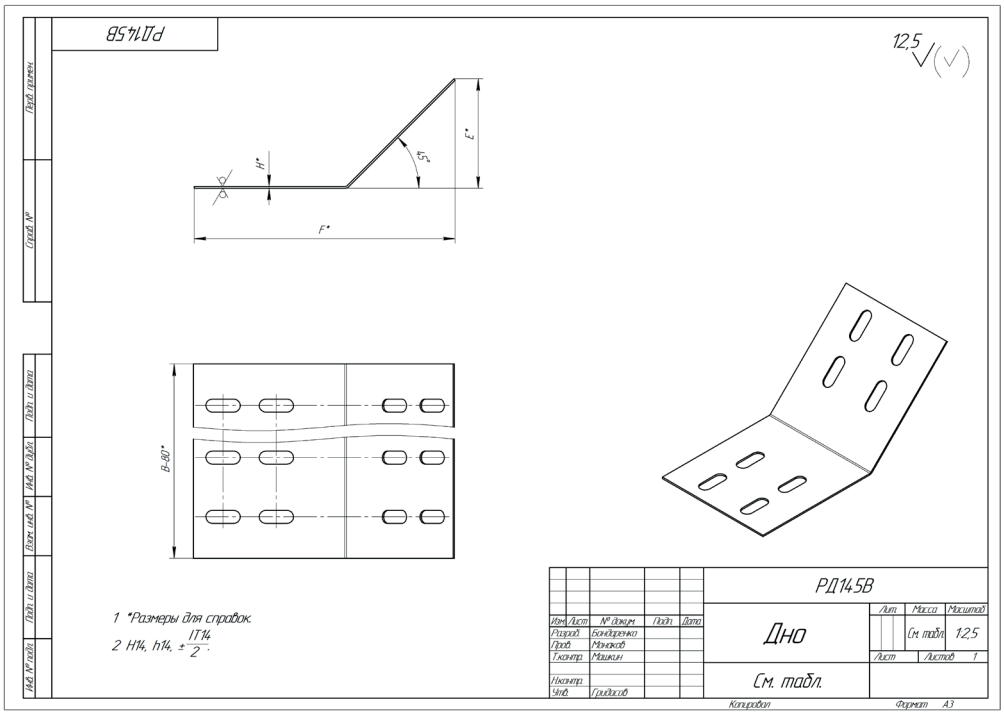
РД14.5В
12,5
H*
45°
E*
F*
B–80*
1 *Размеры для справок.
2 H14, h14, ± IT14/2.
РД14.5В
Дно
См. табл.
Масса
Масштаб
См. табл.
1:2,5
Лист
Листов 1
Копировал
Формат А3

