ТЕХНИЧЕСКИЙ ПАСПОРТ

Интерфейсные реле серии SRP

СИЛАТ

npo-silat.ru

НАЗНАЧЕНИЕ



Реле интерфейсные СИЛАТ серии SRP (далее по тексту – реле) являются коммутирующими устройствами и предназначены для применения в цепях автоматики и управления переменного тока 230В 50Гц и постоянного тока 24В для гальванической развязки и передачи команд исполнительным механизмам.

Реле предназначено для эксплуатации в кратковременном режиме работы.

Реле предназначено для установки на стальную монтажную рейку (DIN-рейку) исполнения TH-35.

Условия эксплуатации:

- температура окружающей среды от -40 до +85°C
- относительная влажность воздуха от 20 до 90 % без образования конденсата

ТЕХНИЧЕСКИЕ ХАРАКТЕРИСТИКИ

Артикул	925210	925410	925106
Количество контактов	1CO	1CO	1CO
Номинальное рабочее напряжение, В	24 DC	24 DC	230 AC
Макс. коммутационное напряжение, В	250	250	250
Номинальный ток, А	6	6	6
Переходное сопротивление главных контактов, мОм	100	100	100
Сопротивление изоляции (при напряжении 500В DC), МОм	1000	1000	1000
Напряжение пробоя между контактами в течение 1 мин., ток утечки 1 мА	1000	1000	1000
Электрическая износостойкость, циклов	10^5	10^5	10^5
Механическая износостойкость, циклов	10^7	10^7	10^7
Диапазон рабочих температур, С°	-40÷+85	-40÷+85	-40÷+85
Относительная влажность (без образования конденсата)	до 85%	до 85%	до 85%
Вес, г	32	32	32
Крепление	винт	пружина	винт

ГАБАРИТНЫЕ РАЗМЕРЫ

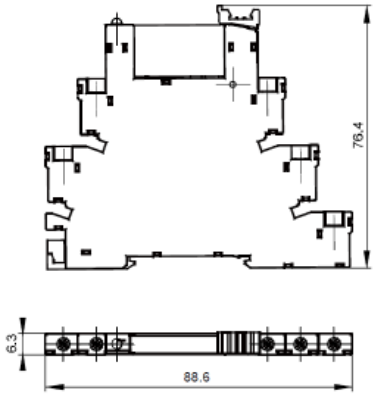

Рис. 1. Габаритные размеры реле 925210, 925106

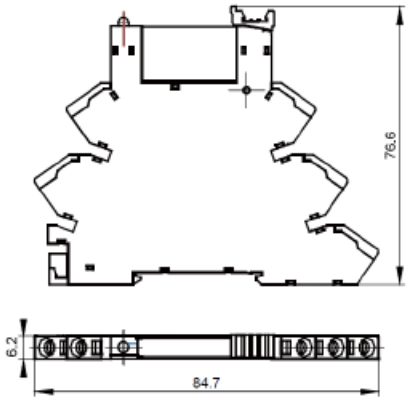

Рис. 2. Габаритные размеры реле 925410

СХЕМА ПОДКЛЮЧЕНИЯ

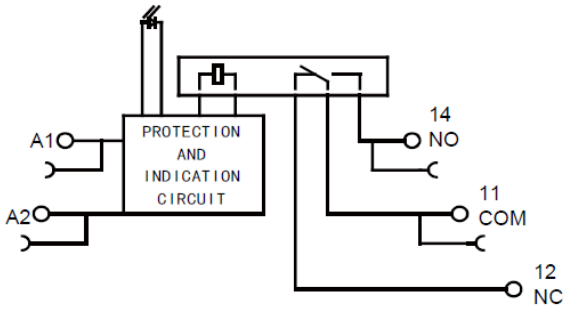

Рис. 3. Схема подключения реле 925210, 925106, 925410

КОМПЛЕКТ ПОСТАВКИ

1. Реле (поставляется в групповой упаковке) 10 шт.;
2. Паспорт 1 экз.;
3. Упаковочная тара 1шт.

МЕРЫ БЕЗОПАСНОСТИ

Эксплуатация реле должна осуществляться в соответствии с «Правилами техники безопасности при эксплуатации электроустановок потребителей».

По способу защиты человека от поражения электрическим током реле соответствует классу 0 по ГОСТ 12.0.007.0

При нормальном функционировании по истечении срока службы изделие не представляет опасности в дальнейшей эксплуатации.

ПОДГОТОВКА К РАБОТЕ

1. Проверьте отсутствие внешних повреждений.
2. Установите реле на рейку.
3. Произведите подключение в соответствии с маркировкой на лицевой панели.

ТЕХНИЧЕСКОЕ ОБСЛУЖИВАНИЕ

Реле не требует технического обслуживания.

При выходе из строя реле подлежит утилизации.

ХРАНЕНИЕ, ТРАНСПОРТИРОВКА И УТИЛИЗАЦИЯ

При длительном хранении реле должны быть упакованы в штатную упаковку и храниться в помещениях с воздушной средой, свободной от активных химических паров с пониженным содержанием пыли. В помещении должна быть температура в пределах от –40 до +50 °С и относительная влажность от 10 до 95%.

Транспортировка осуществляется в плотно закрытой картонной таре любым видом транспорта закрытого типа.

Реле после окончания срока службы (10 лет) подлежит передаче в организацию, занимающуюся утилизацией.

ГАРАНТИЙНЫЕ ОБЯЗАТЕЛЬСТВА

Предприятие-изготовитель гарантирует соответствие реле заявленным параметрам при соблюдении потребителем условий транспортирования, хранения и эксплуатации.

Срок гарантии устанавливается 3 года с момента (даты) поставки реле.

Гарантия не распространяется на реле, имеющие внешние повреждения и следы вмешательства в электрическую схему.

ИЗГОТОВИТЕЛЬ

HANSON (SHANGHAI) CO. LTD., China, Shanghai, Pilot Free Trade Zone, Huashen street No180, Build.1, of.726

Организация, принимающая претензии от потребителей: ООО «НПО СИЛАТ», 119633, Россия, Москва, ул. Новоорловская, д. 3/1
Телефон: 8 (495) 627-77-72.
Сайт: http://www.npo-silat.ru
E-mail: zayavka@npo-silat.ru

СВИДЕТЕЛЬСТВО О ПРИЕМКЕ

Реле соответствуют требованиям нормативной документации и признаны годными к эксплуатации.

Дата выпуска реле указана на этикетке с заводским номером (S/N) расположенной на кожухе.

Штамп технического контроля изготовителя:



М.П.

Подпись продавца:

Дата продажи: «__» _____ 20__ г.