32978DEK

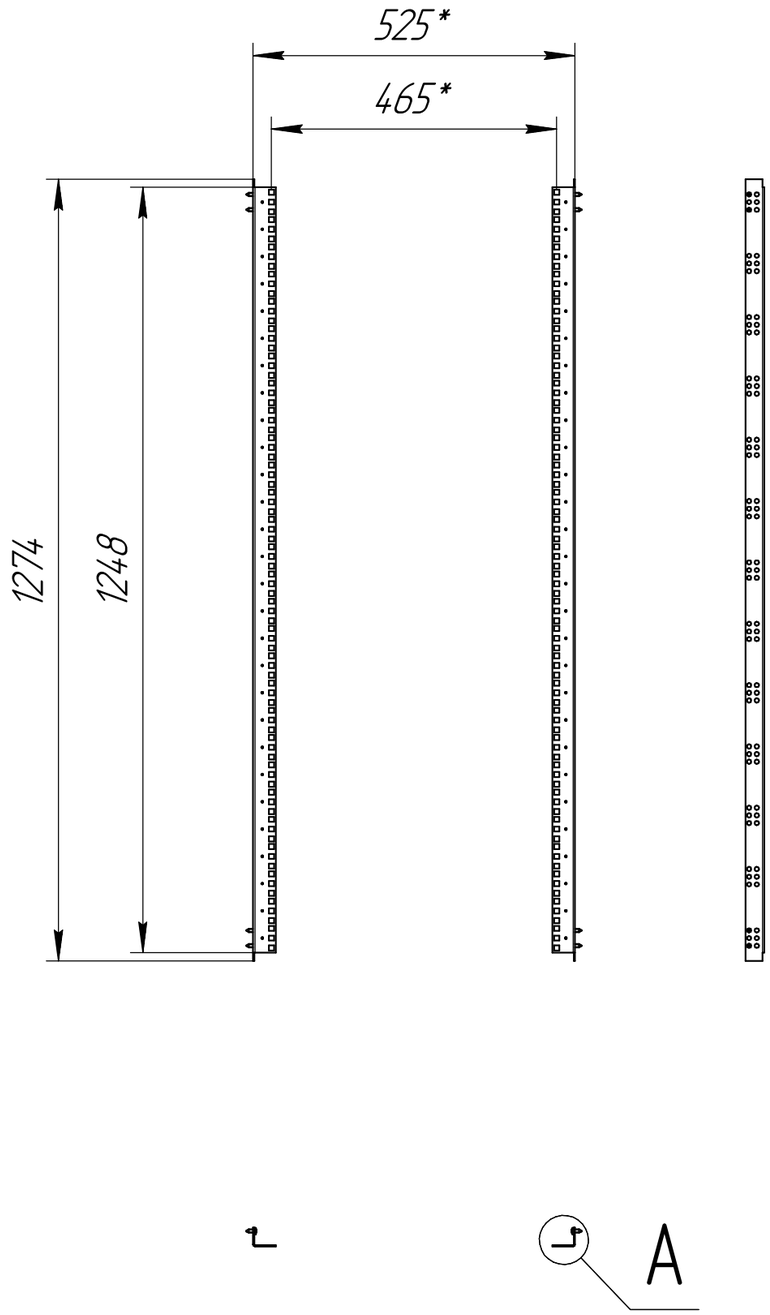

A(1:1)

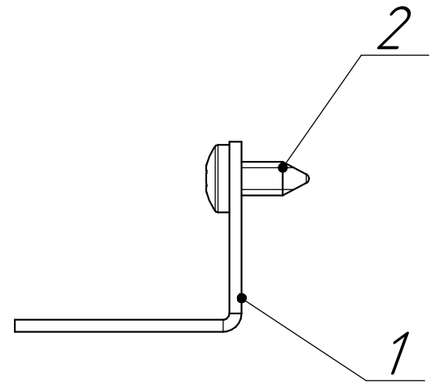





1. *Размеры для справок.
2. Общие допуски ГОСТ 30893.2-mK.
3. Радиус гиба обеспеч. инстр.

Формат	Зона	Поз.	Обозначение	Наименование	Кол.	Приме-чание
				Детали		
		1	32978DEK.01	L-образные 19дюйм направляющие для высоты 1400мм	2	
				Стандартные изделия		
		2		Винт самонарезающий ГОСТ Р ИСО 14585-ST 5,5 x 13-R	8	

Изм.	Лист	№ докум.	Подп.	Дата
Разраб.				
Пров.				
Т.контр.				
Н.контр.				
Утв.				

32978DEK

L-образные 19дюйм направляющие для высоты 1400мм, 2шт

Лит.	Масса	Масштаб
	2,33	1:10
Лист	Листов 1	

Копировал

Формат А3

Перв. примен.

Справ. №

Подп. и дата

Инв. № дубл.

Взам. инв. №

Подп. и дата

Инв. № подл.