Кронштейны полочные П5В*, П6В*

НАЗНАЧЕНИЕ

Используются для прокладки силовых, контрольных и сигнально-блокировочных кабелей и кабелей связи на открытом воздухе, в подвалах и транспортных тоннелях, в том числе и метрополитене.

ОСНОВНОЕ КЛИМАТИЧЕСКОЕ ИСПОЛНЕНИЕ: УТ1,5

РАБОЧАЯ НАГРУЗКА НА ПОЛКУ: 270 Н

ТОЛЩИНА МАТЕРИАЛА СТОЙКИ: 4 мм

ТОЛЩИНА МАТЕРИАЛА ПОЛКИ: 4 мм

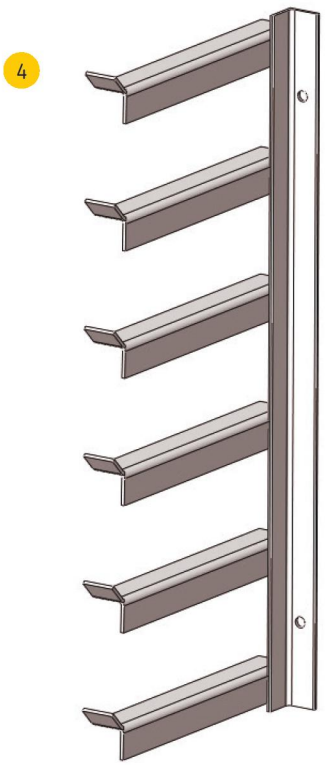

РИС. 1. Кронштейн П5В

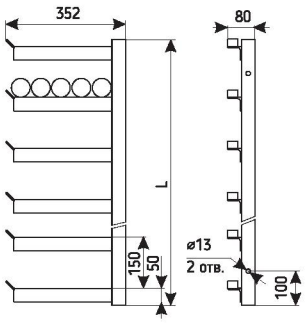

РИС. 2. Кронштейн П6В

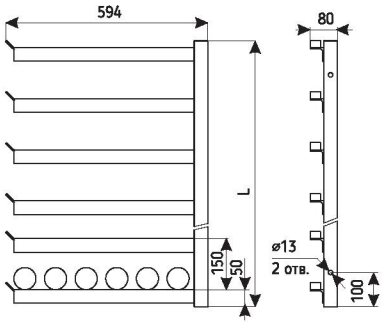

Кронштейны крепят к закладным элементам строительных конструкций крепежными деталями, заземляют путем приварки к ним полосы заземления.

Кронштейны кабельные изготавливаются на количество полок: от 2 до 15.

ТИП кронштейн полочный прямолинейный рис. 1	КОЛ-ВО ПОЛОК n	L мм	РАБОЧАЯ НАГРУЗКА Н на кронштейн	РАБОЧАЯ НАГРУЗКА Н на полку	МАССА кг
П5В2	2	220	540	270	2,19
П5В3	3	370	810		3,39
П5В4	4	520	1070		4,58
П5В5	5	670	1350		5,77
П5В6	6	820	1620		6,96
П5В7	7	970	1890		8,16
П5В8	8	1120	2160		9,35
П5В9	9	1270	2430		10,54
П5В10	10	1420	2700		11,73
П5В11	11	1570	2970		12,93
П5В12	12	1720	3240		14,12
П5В13	13	1870	3510		15,31
П5В14	14	2020	3780		16,50
П5В15	15	2170	4050		17,70

ТИП кронштейн полочный прямолинейный рис. 2	КОЛ-ВО ПОЛОК n	L мм	РАБОЧАЯ НАГРУЗКА Н на кронштейн	РАБОЧАЯ НАГРУЗКА Н на полку	МАССА кг
П6В2	2	220	540	270	3,35
П6В3	3	370	810		5,12
П6В4	4	520	1070		6,67
П6В5	5	670	1350		8,67
П6В6	6	820	1620		10,44
П6В7	7	970	1890		12,22
П6В8	8	1120	2160		13,99
П6В9	9	1270	2430		15,76
П6В10	10	1420	2700		17,53
П6В11	11	1570	2970		19,31
П6В12	12	1720	3240		21,08
П6В13	13	1870	3510		22,85
П6В14	14	2020	3780		24,62
П6В15	15	2170	4050		26,40