

Крышные вентиляторы ВМК

ВМК – вентилятор малогабаритный крышный

Вентилятор малогабаритный крышный с выбросом потока вверх.

ВМК применяются в стационарных системах вытяжной вентиляции общественных, жилых, административных и производственных зданий для работы без сети или с короткой сетью воздуховодов. Устанавливаются на кровле зданий.

Данные вентиляторы выгодно отличает малое энергопотребление, достигающееся за счет высокого показателя КПД.

Общие сведения

- Одно- или трехфазный приводной двигатель
- Материал корпуса: оцинкованная сталь
- Рабочее напряжение: однофазные 1~220В
  трехфазные 1~380В
- Степень защиты электродвигателя – IP 54

Преимущества

- Встроенные термоконтакты для защиты двигателя
- Высокий уровень КПД
- Малое энергопотребление
- Гарантия: 24 месяца

Назначение

- Системы приточно-вытяжной вентиляции производственных, общественных и жилых зданий

Условия эксплуатации

- Вентиляторы эксплуатируются в условиях умеренного климата второй категории, согласно ГОСТ 15150-90
- Предназначены для перемещения невзрывоопасного газа с температурой не выше 60 °С.
- Допустимая температура окружающей среды от -40 °С до +40 °С.

Электрическая схема подключения

Схема подключения однофазного двигателя

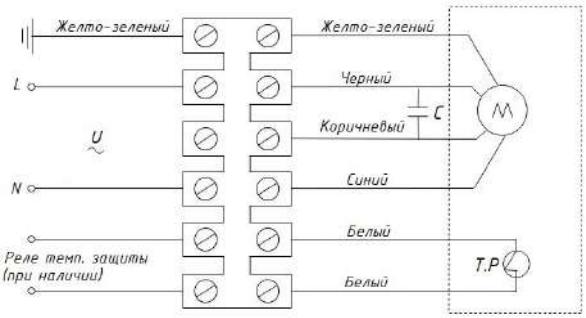

Схема подключения трехфазного двигателя



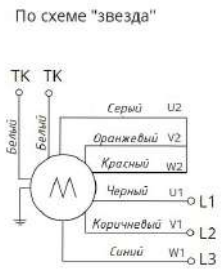

Условное обозначение крышного вентилятора (пример):



Вентилятор малогабаритный крышный

Типоразмер рабочего колеса

Количество полюсов двигателя и рабочее напряжение.
«2» – количество полюсов
«E» – рабочее напряжение вентилятора 220 В
«D» – рабочее напряжение вентилятора 380 В

ТЕХНИЧЕСКИЕ ХАРАКТЕРИСТИКИ ВМК 225 / ВМК 310

Марка вентилятора	Напряжение, В/ частота, Гц	Фазность	Потребляемая мощность, Вт	Ток, А	Max расход воздуха, м³/ч	Частота вращения об./мин.	Max. температура перемещаемого воздуха, °С	Класс защиты двигателя	Ёмкость конденсатора, мкФ	Масса, кг	Электрическая схема подключения
ВМК 225-2E	230/50	1	148	0,67	1200	2640	60	IP 44	4	13	A
ВМК 310-4E	230/50	1	145	0,72	1990	1400	60	IP 54	4	19	A
ВМК 310-4D	400/50	3	128	0,37	1990	1410	60	IP 54	-	19	B

АЭРОДИНАМИЧЕСКИЕ ХАРАКТЕРИСТИКИ ВМК 225 / ВМК 310

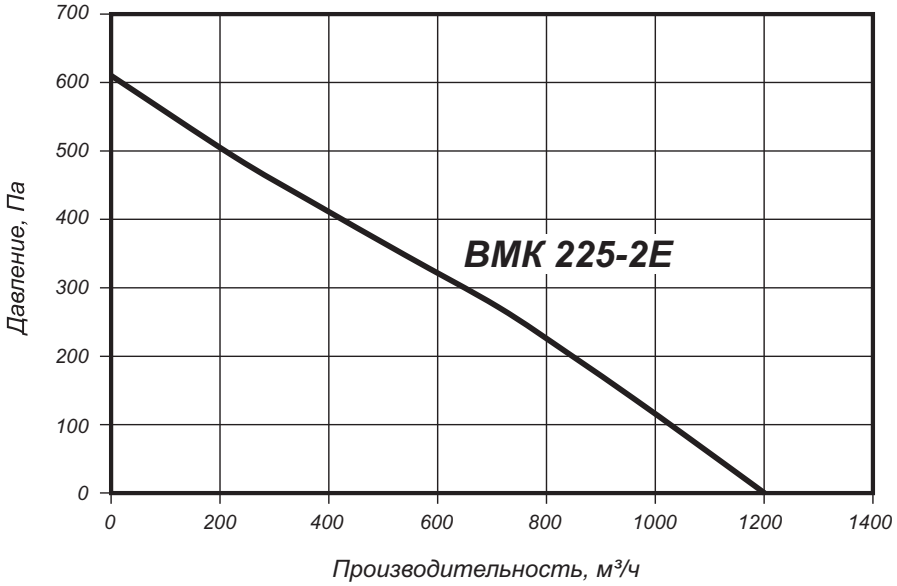

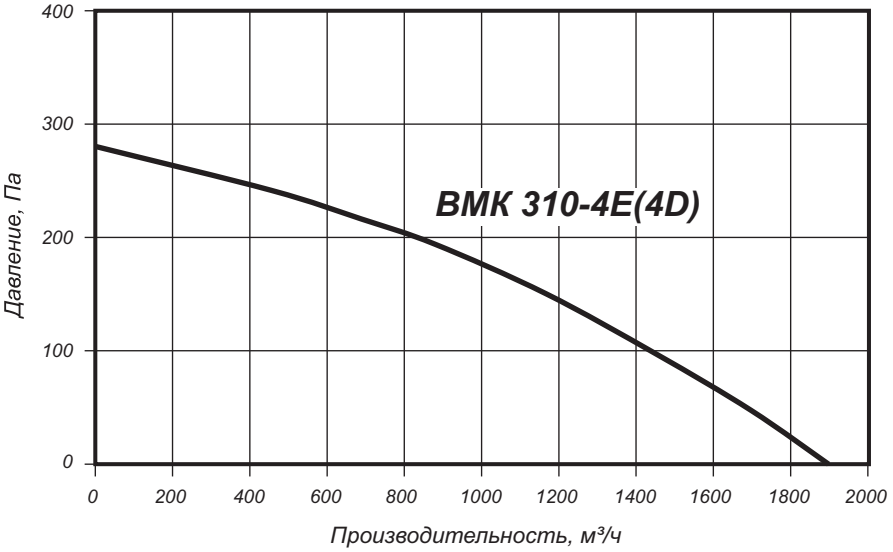

Аксессуары и комплектующие



Преобразователи частоты, *стр. 329*



Клапаны, *стр. 332*



Регулятор скорости, *стр. 336*

ГАБАРИТНЫЕ И ПРИСОЕДИНИТЕЛЬНЫЕ РАЗМЕРЫ ВМК 225

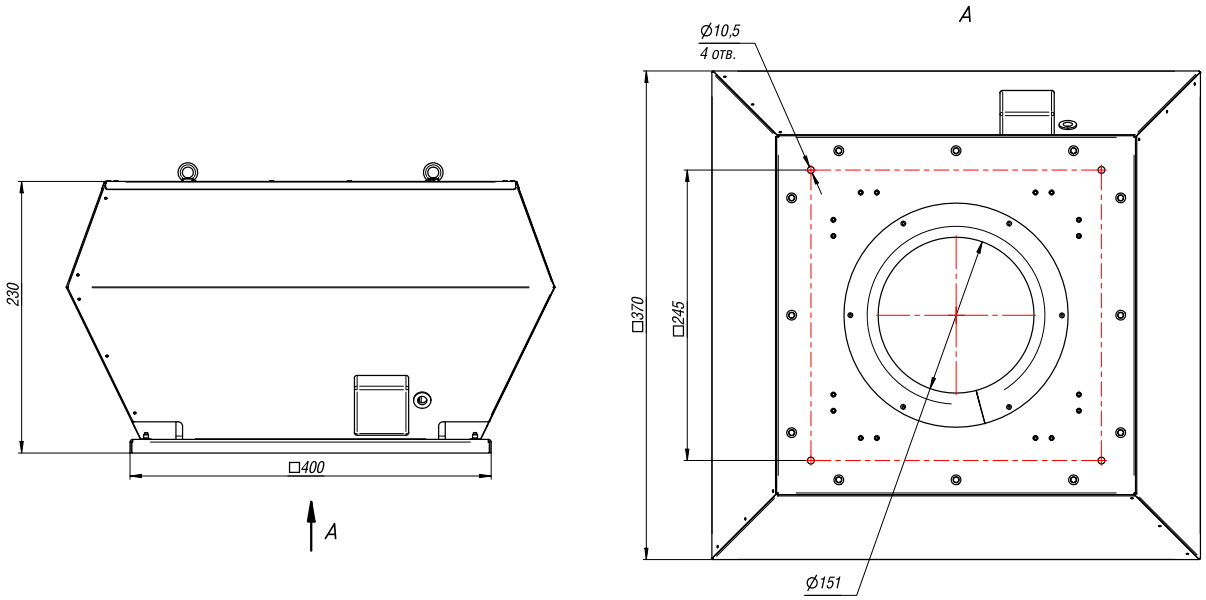

* - Размеры могут меняться в зависимости от модификации

ГАБАРИТНЫЕ И ПРИСОЕДИНИТЕЛЬНЫЕ РАЗМЕРЫ ВМК 310

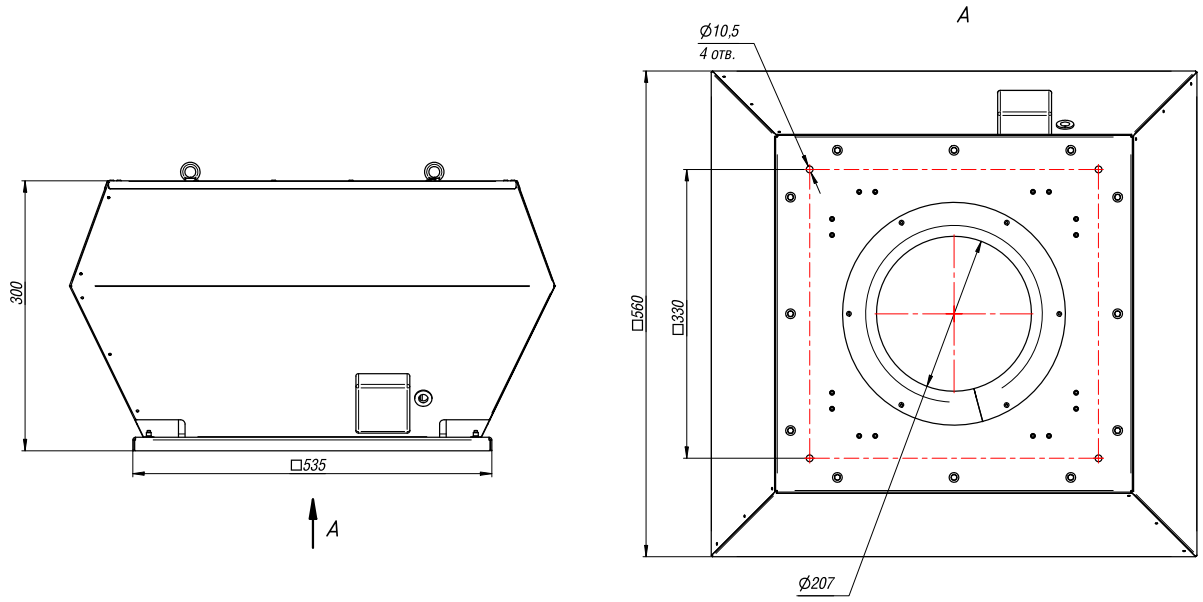

* - Размеры могут меняться в зависимости от модификации

АКУСТИЧЕСКИЕ ХАРАКТЕРИСТИКИ ВМК 225 / ВМК 310

Марка вентилятора	LpA	Октановые полосы частот, Гц								
		Гц	Общ.	125	250	500	1000	2000	4000	8000
ВМК 225-2E	LpA, вход	дБ(А)	74	49	65	71	67	65	62	56
	LpA, выход дБ(А)	дБ(А)	76	50	65	71	71	70	63	52
ВМК 310-4D	LpA, вход	дБ(А)	65	47	51	58	57	61	57	45
	LpA, выход дБ(А)	дБ(А)	69	45	57	60	64	63	60	47
ВМК 310-4E	LpA, вход	дБ(А)	64	46	50	57	56	60	56	44
	LpA, выход дБ(А)	дБ(А)	68	44	56	59	63	62	59	46

Акустические характеристики измерены со стороны нагнетания при номинальном режиме работы вентилятора. На стороне всасывания уровни звуковой мощности на 3 дБ ниже уровня, приведенных в таблице.

На границах рабочего участка аэродинамические уровни звуковой мощности на 3 дБ выше уровня звуковой мощности, соответствующего номинальному режиму работы вентилятора.

ТЕХНИЧЕСКИЕ ХАРАКТЕРИСТИКИ ВМК 355 / ВМК 400

Марка вентилятора	Напряжение, В/ частота, Гц	Фазность	Потребляемая мощность, Вт	Ток, А	Max расход воздуха, м³/ч	Частота вращения об./мин.	Max. температура перемещаемого воздуха, °С	Класс защиты двигателя	Ёмкость конденсатора, мкФ	Масса, кг	Электрическая схема подключения
ВМК 355-4E	230/50	1	178	0,77	2280	1390	60	IP 54	6	36	A
ВМК 355-4D	400/50	3	170	0,45	2280	1410	60	IP 54	-	36	B
ВМК 400-4E	230/50	1	375	1,7	3890	1420	60	IP 54	10	36	A
ВМК 400-4D	400/50	3	340	0,81	3890	1420	60	IP 54	-	36	B

АЭРОДИНАМИЧЕСКИЕ ХАРАКТЕРИСТИКИ ВМК 355 / ВМК 400

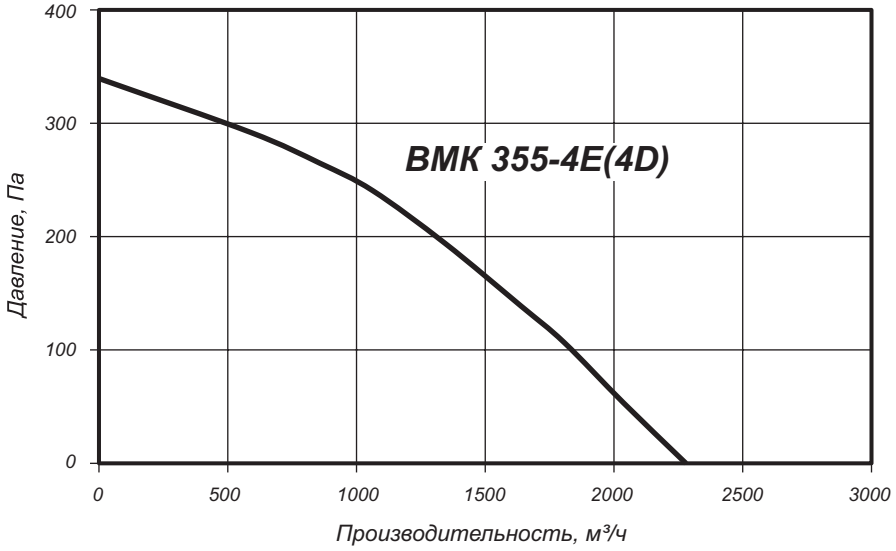

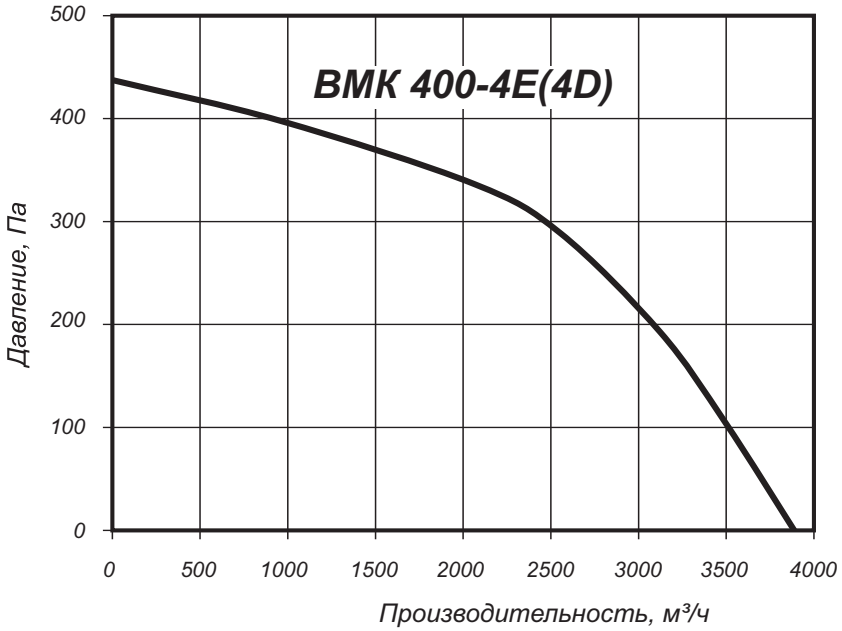

Аксессуары и комплектующие



Преобразователи частоты, *стр. 329*



Клапаны, *стр. 332*



Регулятор скорости, *стр. 336*

ГАБАРИТНЫЕ И ПРИСОЕДИНИТЕЛЬНЫЕ РАЗМЕРЫ ВМК 355

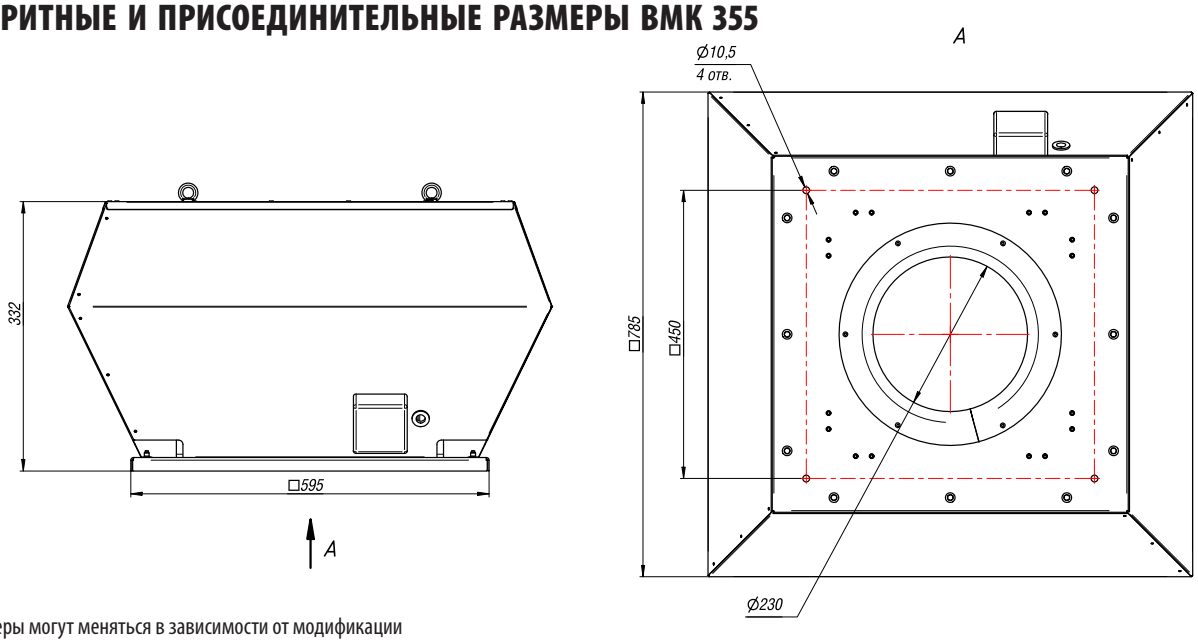

* - Размеры могут меняться в зависимости от модификации

ГАБАРИТНЫЕ И ПРИСОЕДИНИТЕЛЬНЫЕ РАЗМЕРЫ ВМК 400

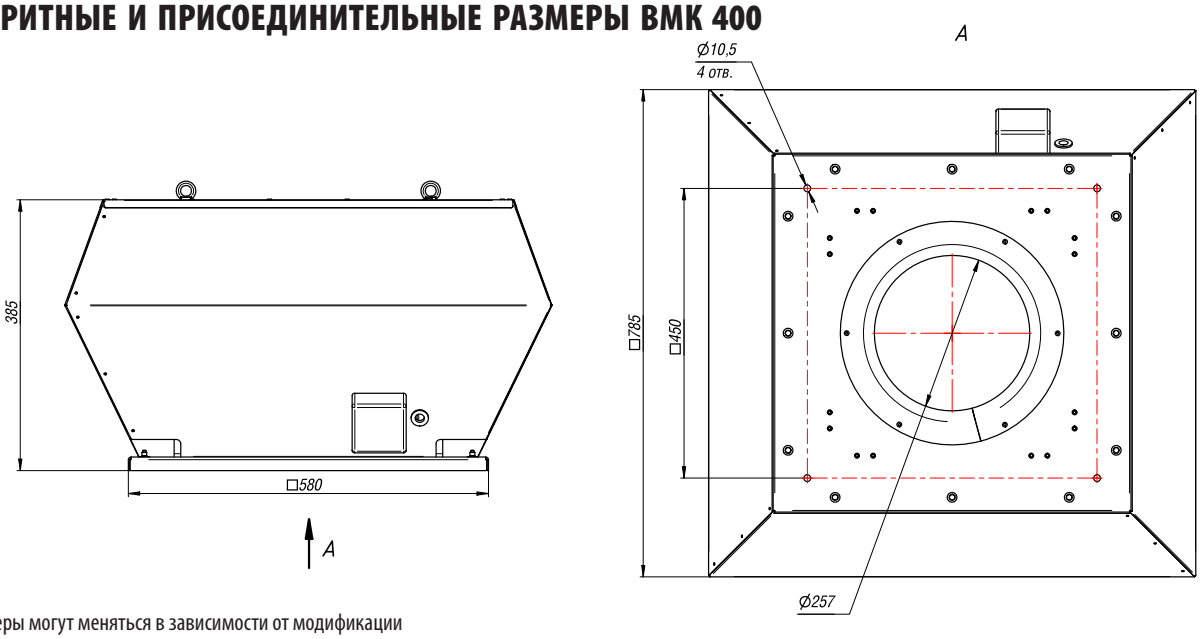

* - Размеры могут меняться в зависимости от модификации

АКУСТИЧЕСКИЕ ХАРАКТЕРИСТИКИ ВМК 355 / ВМК 400

Марка вентилятора	LpA	Октановые полосы частот, Гц								
		Гц	Общ.	125	250	500	1000	2000	4000	8000
ВМК 355-4D	LpA, вход	дБ(А)	76	52	64	65	64	73	71	57
	LpA, выход дБ(А)	дБ(А)	78	55	61	66	69	75	73	61
ВМК 355-4E	LpA, вход	дБ(А)	74	55	63	64	63	70	69	57
	LpA, выход дБ(А)	дБ(А)	77	59	63	68	70	73	71	60
ВМК 400-4D	LpA, вход	дБ(А)	75	56	65	67	64	64	71	60
	LpA, выход дБ(А)	дБ(А)	75	56	64	68	69	68	70	61
ВМК 400-4E	LpA, вход	дБ(А)	75	58	66	68	65	66	70	60
	LpA, выход дБ(А)	дБ(А)	76	62	66	69	70	69	70	61

Акустические характеристики измерены со стороны нагнетания при номинальном режиме работы вентилятора. На стороне всасывания уровни звуковой мощности на 3 дБ ниже уровня, приведенных в таблице.

На границах рабочего участка аэродинамические уровни звуковой мощности на 3 дБ выше уровня звуковой мощности, соответствующего номинальному режиму работы вентилятора.

ТЕХНИЧЕСКИЕ ХАРАКТЕРИСТИКИ ВМК 450 / ВМК 500

Марка вентилятора	Напряжение, В/ частота, Гц	Фазность	Потребляемая мощность, Вт	Ток, А	Max расход воздуха, м³/ч	Частота вращения об./мин.	Max. температура перемещаемого воздуха, °С	Класс защиты двигателя	Ёмкость конденсатора, мкФ	Масса, кг	Электрическая схема подключения
ВМК 450-4E	230/50	1	830	4,1	5320	1340	60	IP 54	14	53	A
ВМК 450-4D	400/50	3	690	1,26	5620	1280	60	IP 54	-	53	B
ВМК 500-4D	400/50	3	1100	2,2	7660	1440	60	IP 54	-	53	B

АЭРОДИНАМИЧЕСКИЕ ХАРАКТЕРИСТИКИ ВМК 450 / ВМК 500

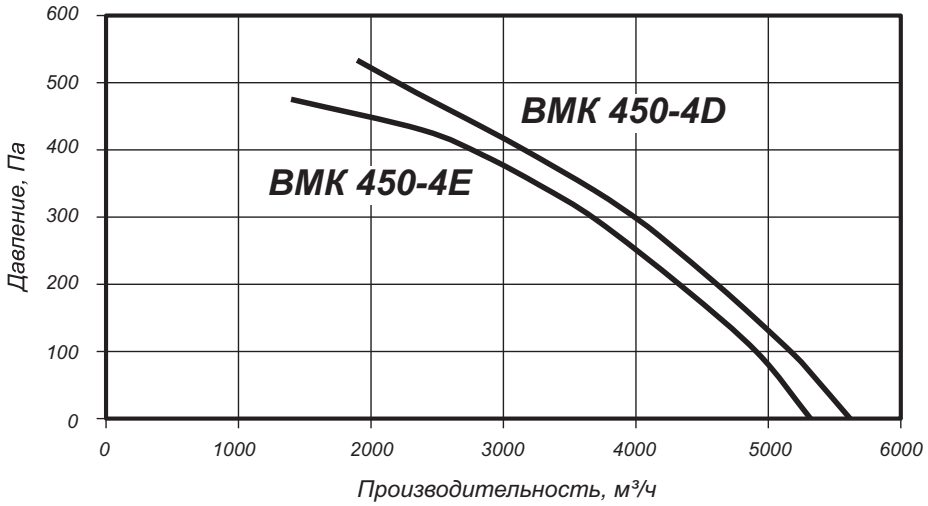

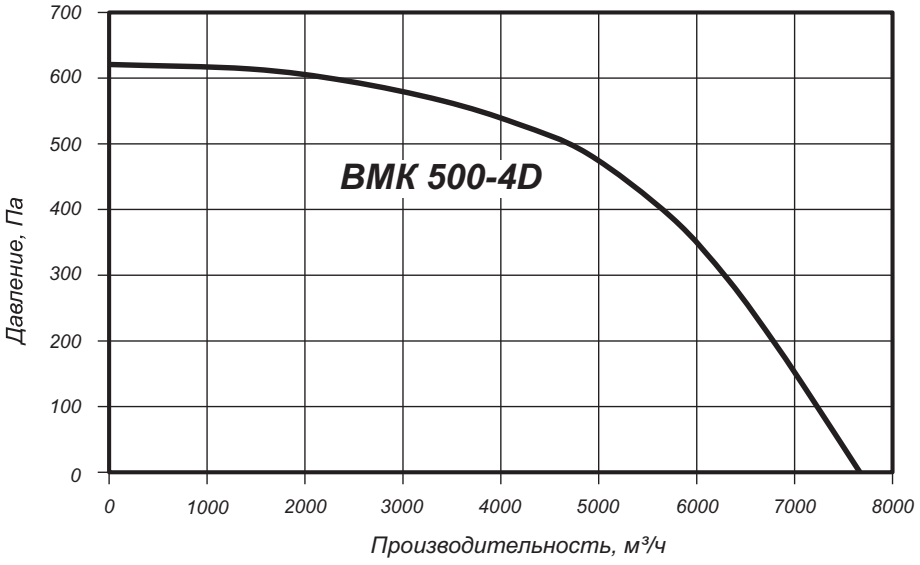

Аксессуары и комплектующие



Преобразователи частоты, *стр. 329*



Клапаны, *стр. 332*



Регулятор скорости, *стр. 336*

ГАБАРИТНЫЕ И ПРИСОЕДИНИТЕЛЬНЫЕ РАЗМЕРЫ ВМК 450

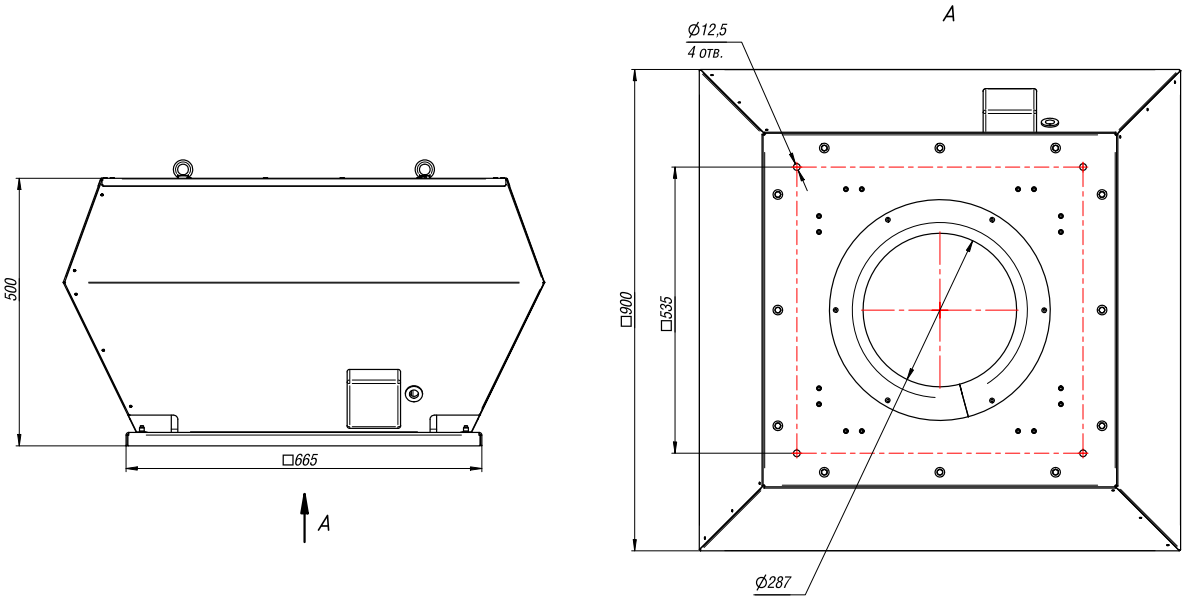

* - Размеры могут меняться в зависимости от модификации

ГАБАРИТНЫЕ И ПРИСОЕДИНИТЕЛЬНЫЕ РАЗМЕРЫ ВМК 500

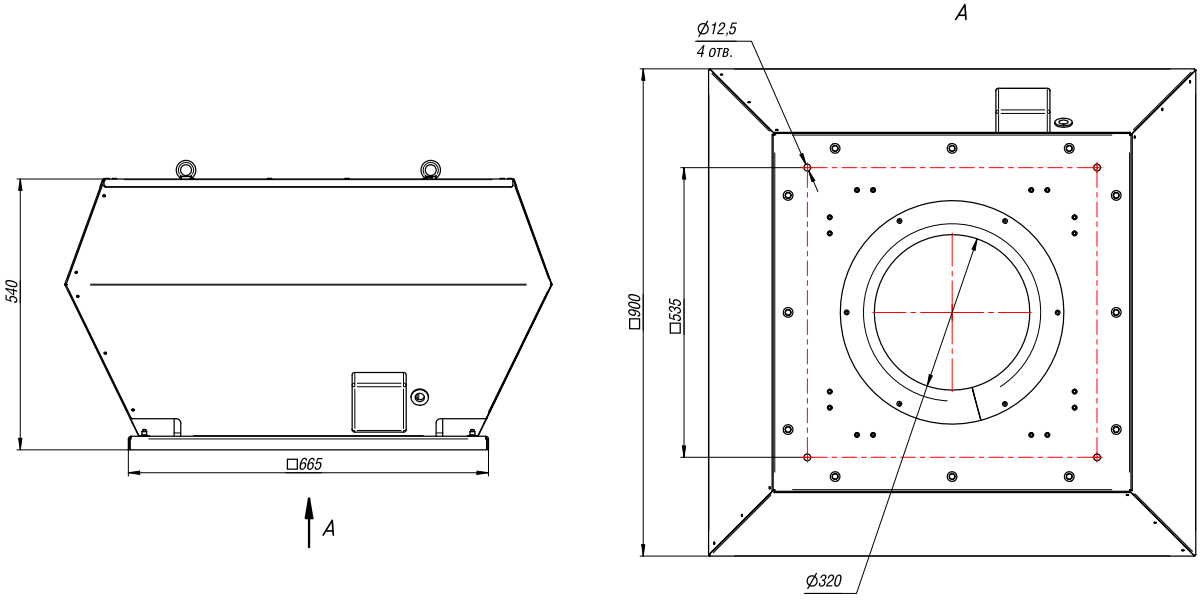

* - Размеры могут меняться в зависимости от модификации

АКУСТИЧЕСКИЕ ХАРАКТЕРИСТИКИ ВМК 450 / ВМК 500

Марка вентилятора	LpA	Октановые полосы частот, Гц								
		Гц	Общ.	125	250	500	1000	2000	4000	8000
ВМК 450-4D	LpA, вход	дБ(А)	74	61	66	70	65	65	60	53
	LpA, выход дБ(А)	дБ(А)	76	65	69	70	71	69	63	58
ВМК 450-4E	LpA, вход	дБ(А)	74	61	66	70	65	65	60	53
	LpA, выход дБ(А)	дБ(А)	76	65	69	70	71	69	63	58
ВМК 500-4D	LpA, вход	дБ(А)	80	62	73	76	72	72	71	65
	LpA, выход дБ(А)	дБ(А)	82	70	74	75	76	76	70	62

Акустические характеристики измерены со стороны нагнетания при номинальном режиме работы вентилятора. На стороне всасывания уровни звуковой мощности на 3 дБ ниже уровня, приведенных в таблице.

На границах рабочего участка аэродинамические уровни звуковой мощности на 3 дБ выше уровня звуковой мощности, соответствующего номинальному режиму работы вентилятора.

ТЕХНИЧЕСКИЕ ХАРАКТЕРИСТИКИ ВМК 560 / ВМК 630

Марка вентилятора	Напряжение, В/ частота, Гц	Фазность	Потребляемая мощность, Вт	Ток, А	Max расход воздуха, м³/ч	Частота вращения об./мин.	Max. температура перемещаемого воздуха, °С	Классзащиты двигателя	Ёмкость конденсатора, мкФ	Масса, кг	Электрическая схема подключения
ВМК 560-4D	400/50	3	2000	3,6	11480	1400	60	IP 54	-	82	B
ВМК 630-4D	400/50	3	3900	6,1	14400	1330	60	IP 54	-	82	B

АЭРОДИНАМИЧЕСКИЕ ХАРАКТЕРИСТИКИ ВМК 560 / ВМК 630

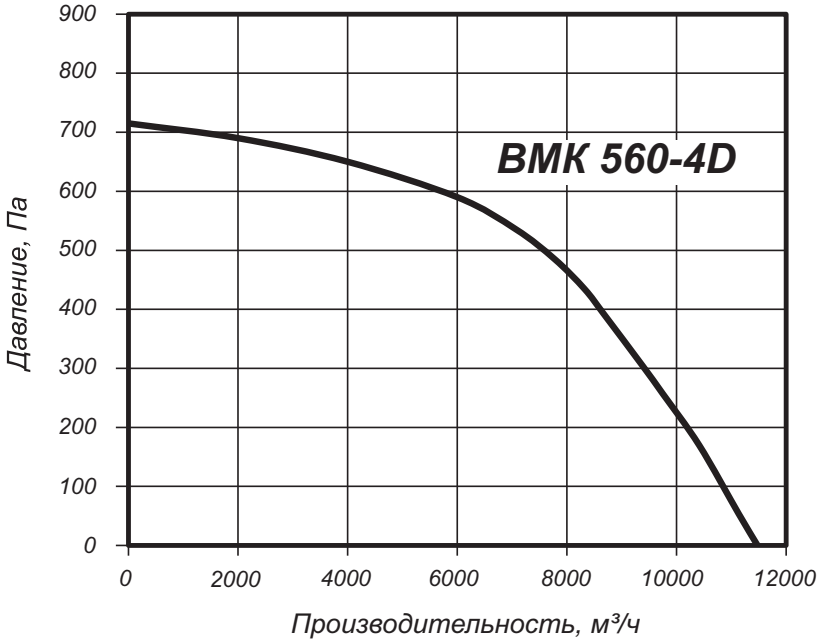

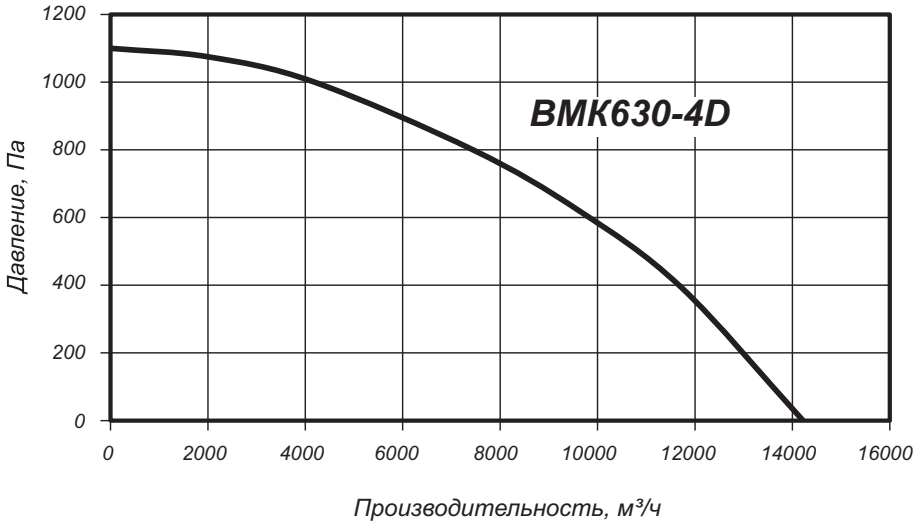

Аксессуары и комплектующие



Преобразователи частоты, *стр. 329*



Клапаны, *стр. 332*



Регулятор скорости, *стр. 336*

ГАБАРИТНЫЕ И ПРИСОЕДИНИТЕЛЬНЫЕ РАЗМЕРЫ ВМК 560

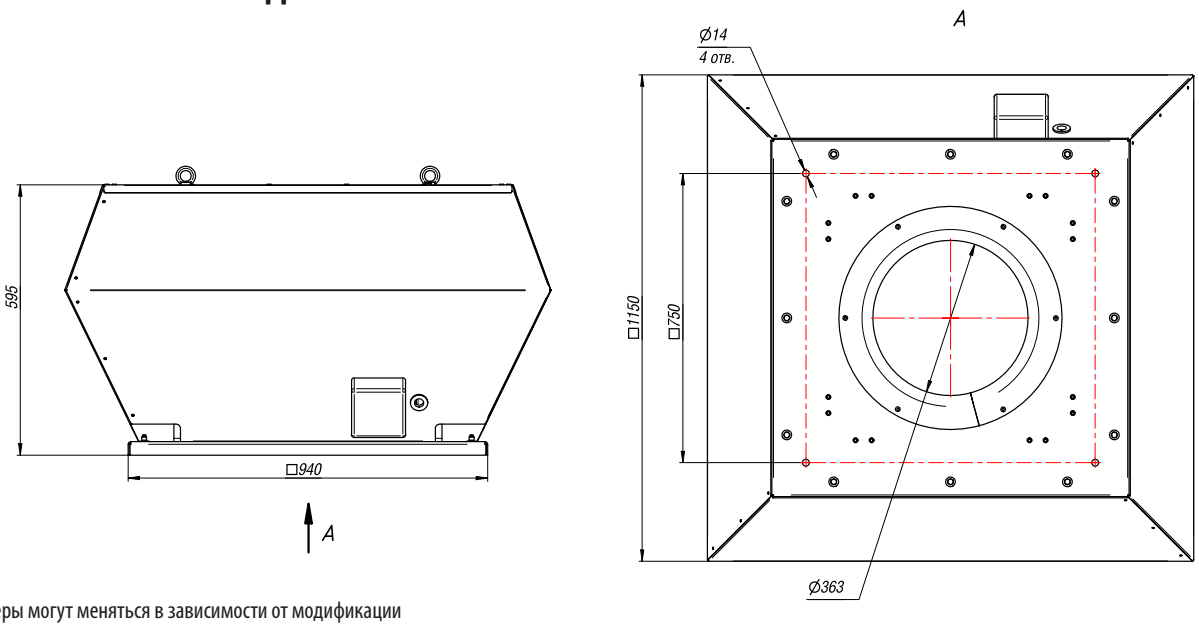

* - Размеры могут меняться в зависимости от модификации

ГАБАРИТНЫЕ И ПРИСОЕДИНИТЕЛЬНЫЕ РАЗМЕРЫ ВМК 630

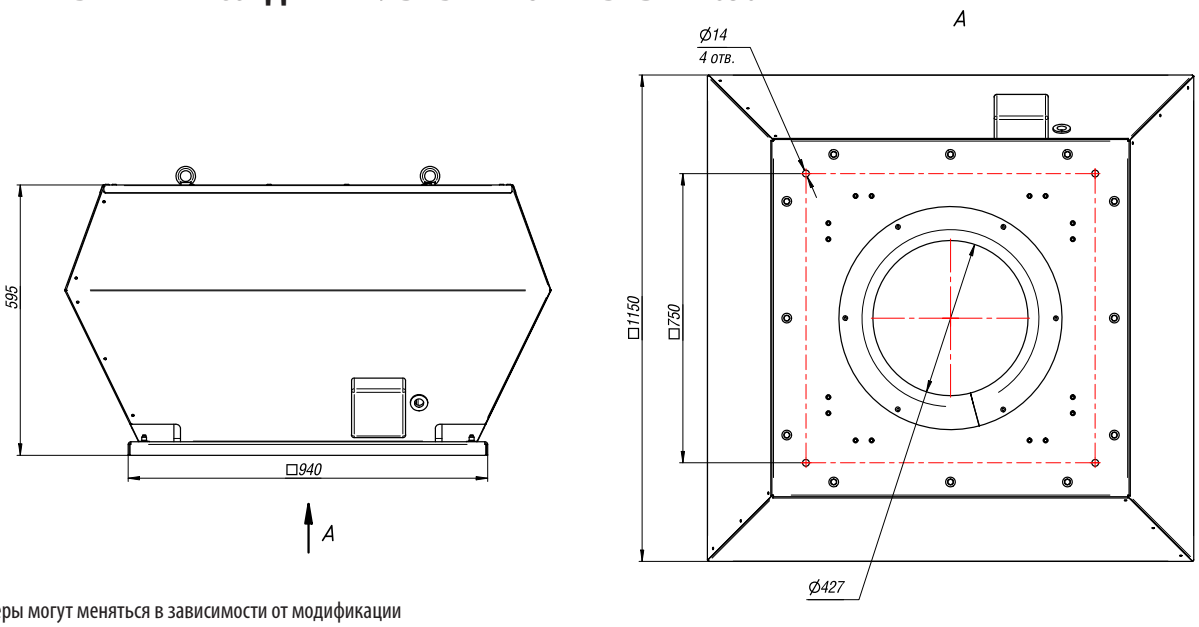

* - Размеры могут меняться в зависимости от модификации

АКУСТИЧЕСКИЕ ХАРАКТЕРИСТИКИ ВМК 560 / ВМК 630

Марка вентилятора	LpA	Октановые полосы частот, Гц								
		Гц	Общ.	125	250	500	1000	2000	4000	8000
ВМК 560-4D	LpA, вход	дБ(А)	83	70	76	76	77	75	71	64
	LpA, выход дБ(А)	дБ(А)	87	72	78	80	81	81	78	69
ВМК 630-4D	LpA, вход	дБ(А)	85	72	78	78	79	77	72	66
	LpA, выход дБ(А)	дБ(А)	89	74	80	82	83	83	80	71

Акустические характеристики измерены со стороны нагнетания при номинальном режиме работы вентилятора. На стороне всасывания уровни звуковой мощности на 3 дБ ниже уровня, приведенных в таблице.

На границах рабочего участка аэродинамические уровни звуковой мощности на 3 дБ выше уровня звуковой мощности, соответствующего номинальному режиму работы вентилятора.



1

2

ВАЖНО! Все дополнительные комплектующие необходимо подбирать согласно типоразмеру вентилятора!

1. Монтажный стакан — для облегчения монтажа вентилятора на кровлю здания,, а также возвышения над снежным покровом.

2. Поддон предназначен для сбора конденсата и атмосферных осадков, попавших в вентилятор.