150-300 кг Крепление к стене

Кронштейн угловой монтажный КУМ



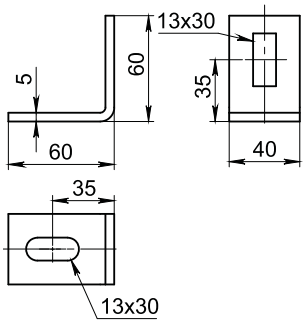

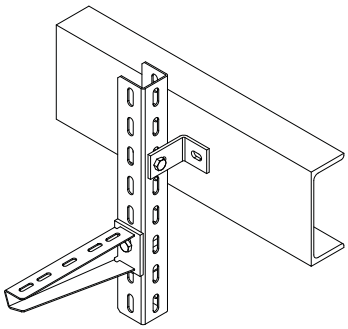



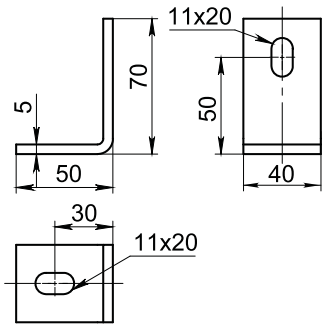

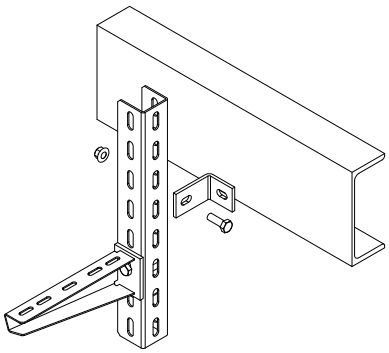



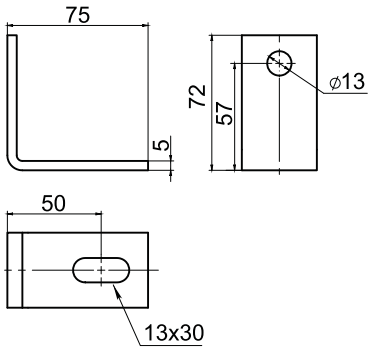

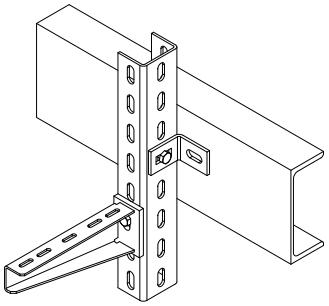

Артикул в исп. ГЦ	Код ГЦ	Код Т	Толщина металла, мм	Масса, кг/шт
КУМ-60х60-5,0-ГЦ	350666	550666	5,0	0,15
КУМ-50х70-5,0-ГЦ	350657	550657	5,0	0,16
КУМ-72х75-5,0-ГЦ	350677	550677	5,0	0,20

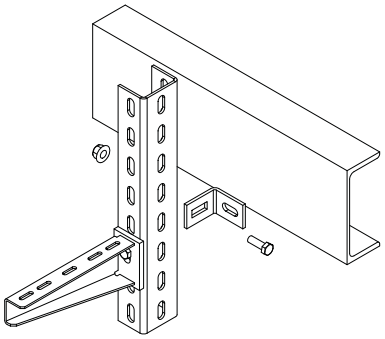

КУМ предназначен для организации подвеса к швеллеру. Крепление кронштейна углового осуществляется по месту при помощи сварки.

СЦ Цинкование по методу Сендзимира ГЦ Горячее цинкование О Порошковая покраска Т Термодиффузионное цинкование