ТЕХНИЧЕСКИЕ ДАННЫЕ

2 МП фиксированная цилиндрическая сетевая камера ColorHunter с Wise-ISP

IPC2312LE-ADF28(40)KM-WP

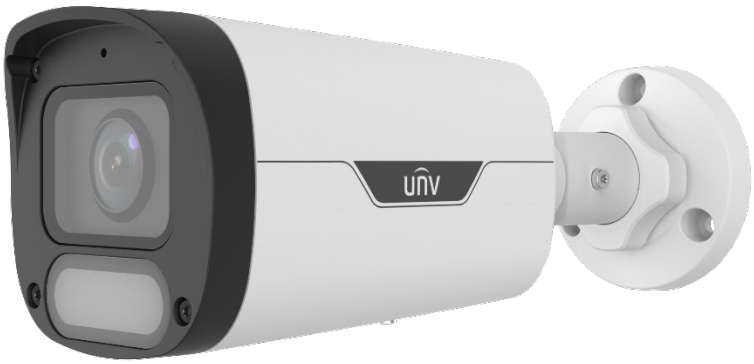

Основные особенности

- Высокое качество изображения благодаря CMOS-матрице, 2 МП, 1/2,7 дюйма и объективу с большой диафрагмой F1.0
- 2 МП (1920 × 1080)@30/25 к/с; 720P (1280 × 720)@30/25 к/с
- Ultra 265, H.265, H.264, MJPEG
- Технология Wise-ISP обеспечивает 24-часовую съемку цветных изображений
- Технология оптического WDR 120 дБ обеспечивает четкое изображение при отличном освещении сцены
- Поддержка коридорного режима 9:16
- Встроенный микрофон
- Теплая подсветка на расстоянии до 30 м
- Поддержка карт памяти Micro SD объемом до 512 ГБ

- Степень защиты: IP67
- Поддержка источника питания PoE
- 3 оси

Технические характеристики

	IPC2312LE-ADF28KM-WP		IPC2312LE-ADF40KM-WP		
Камера					
Матрица	1/2,7 дюйма; 2,0 МП, прогрессивная развертка, CMOS				
Чувствительность	Цвет: 0,0003 лк (F1.0, AGC вкл.)				
Затвор	Автом./ручн., от 1 до 1/100 000 с				
Регулировка угла	Панорамирование: 0° ~ 360°	Наклон: 0° ~ 90°	Поворот: 0° ~ 360°		
WDR	120 дБ				
Сигнал/шум	>52 дБ				
Объектив					
Объектив	2,8 мм@F1.0		4,0 мм@F1.0		
Диафрагма	Фиксированный				
Поле обзора (Г)	99,0°		77,5°		
Поле обзора (В)	53,0°		42,5°		
Поле обзора (Д)	118,0°		91,5°		
Обнаружение, наблюдение, распознавание и идентификация					
Дальность обнаружения, наблюдения, распознавания и идентификации	Объектив (мм)	Обнаружение (м)	Наблюдение (м)	Распознавание (м)	Идентификация (м)
	2,8	45,0 (147,6 фута)	18,0 (59,1 фута)	9,0 (29,5 фута)	4,5 (14,8 фута)
	4,0	64,3 (210,9 фута)	25,7 (84,4 фута)	12,9 (42,2 фута)	6,4 (21,1 фута)
Подсветка					
Дальность теплого света	До 30 м (98 футов)				
Управление включением/выключением подсветки	Автом./ручн.				
Видео					
Сжатие видео	Ultra 265, H.265, H.264, MJPEG				
Профиль кодирования H.264	Базовый профиль, основной профиль, высокий профиль				
Частота кадров	Основной поток: 1080P (1920 × 1080), до 30 к/с; 720P (1280 × 720), до 30 к/с Дополнительный поток: 720P (1280 × 720), до 30 к/с; D1 (720 × 576), до 30 к/с; 640 × 360, до 30 к/с; 2CIF (704 × 288), до 30 к/с; CIF (352 × 288), до 30 к/с;				
Битрейт видео	128 Кбит/с–6144 Кбит/с				
U-code	Поддерживается				

OSD	До 4 OSD
Режим маскирования	До 4 областей
ROI	До 8 областей
Видеопотоки	Два потока
Изображение	
Баланс белого	Авто/На улице/Точная настройка/Натриевая лампа/Заблокировано/Авто2
Цифровое шумоподавление	2D/3D DNR
Умная подсветка	Поддерживается
Переворот	Нормальное положение/По вертикали/По горизонтали/180°/90°по часовой стрелке/90°против часовой стрелки
Разворот изображения	N/A
HLC	Поддерживается
BLC	Поддерживается
Антитуман	Цифровой антитуман
События	
Основные функции обнаружения	Обнаружение пересечения линии, вторжения (по обнаружению человеческого тела), движения, фильтрация ложных движений, тревога при взломе, тревога по звуку
Общие функции	Водяной знак, фильтрация IP-адресов, политика доступа, защита ARP, аутентификация RTSP, аутентификация пользователя, аутентификация HTTP
Аудио	
Сжатие аудио	G.711U, G.711A
Аудио битрейт	64 Кбит/с
Двухсторонняя аудиосвязь	N/A
Подавление помех	Поддерживается
Частота дискретизации	8 кГц
Хранилище	
Локальная память	Карта Micro SD, до 512 ГБ
Сетевое хранилище	ANR, NAS (NFS)
Сеть	
Протоколы	IPv4, IPv6, IGMP, ICMP, ARP, TCP, UDP, DHCP, PPPoE, RTP, RTSP, RTCP, DNS, DDNS, NTP, FTP, UPnP, HTTP, HTTPS, SMTP, 802.1x, SNMP, QoS, RTMP,SSL/TLS
Возможность интеграции	ONVIF (профили S, G, T), API, SDK
Пользователь/хост	До 32 пользователей. 2 уровня пользователей: администратор и обычный пользователь
Безопасность	Парольная защита, надежный пароль, шифрование HTTPS, журналы экспорта, базовая и дайджест-аутентификация для RTSP, дайджест-аутентификация для HTTP, TLS 1.2, WSSE и дайджест-аутентификация для ONVIF

Клиент	UNV-Link UNV-Link Pro EZStation
Веб-браузер	Рекомендуется установить Plug-in: IE 10 и выше, Chrome 45 и выше, Firefox 52 и выше, Edge 79 и выше
	Просмотр в реальном времени без плагина: Chrome 57.0 и выше, Firefox 58.0 и выше, Edge 16 и выше
Интерфейсы	
Аудио входы/выходы	N/A
Тревожные входы/выходы	N/A
Последовательный порт	N/A
Встроенный микрофон	Поддерживается
Встроенный динамик	N/A
Wi-Fi	N/A
Сеть	1 * RJ45 10M/100M Base-TX Ethernet
Видеовыход	N/A
Сертификации	
EMC	CE-EMC (EN 55032,EN 61000-3-3,EN IEC 61000-3-2,EN 50130) FCC (FCC 47 CFR часть 15 B)
Безопасность	CE-LVD (EN 62368-1) UL/CUL (UL 62368-1, CAN/CSA C22.2 No. 62368-1)
Окружающая среда	CE-RoHS (2011/65/EU;(EU)2015/863); WEEE (2012/19/EU)
Защита	IP67 (IEC 60529)
Общий	
Питание	12 В пост. тока ± 25 %, PoE (IEEE 802.3af)
	Потребляемая мощность: Макс. 2,8 Вт
Интерфейс питания	Ø 5,5 мм коаксиальный разъем питания
Размеры (Д × Ш × В)	206 × 73 × 73 мм (8,1”×2,9”×2,9”)
Масса	0,47 кг (1,04 фунта)
Материал	Графен и металл
Условия эксплуатации	от -40 до 60 °C (-40 °F ~ 140 °F), влажность: ≤95 % RH (без конденсации)
Условия хранения	от -40 до 60 °C (-40 °F ~ 140 °F), влажность: ≤95 % RH (без конденсации)
защита от перенапряжения	4 кВ
Кнопка сброса	Поддерживается

Размеры

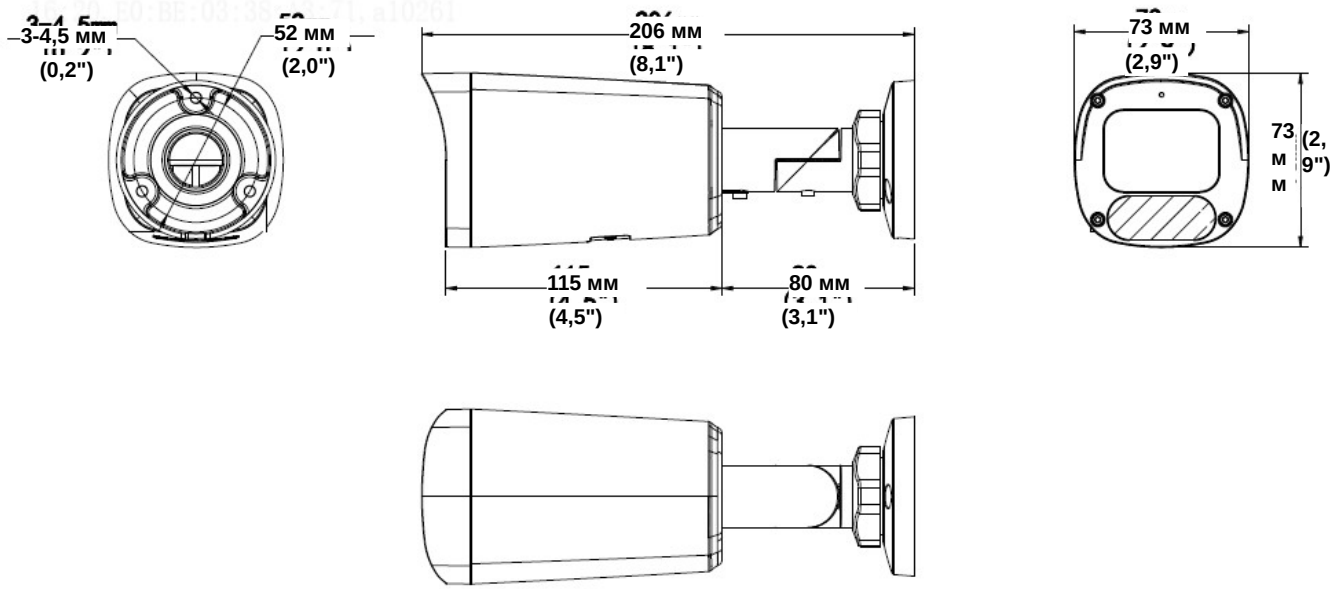

Аксессуары

TR-JB05-B-IN	TR-UP06-C-IN	TR-A01-IN
Распределительная коробка	Крепление на мачте	Водонепроницаемые соединения

Крепление на мачте
TR-JB05-B-IN+ TR-UP06-C-IN
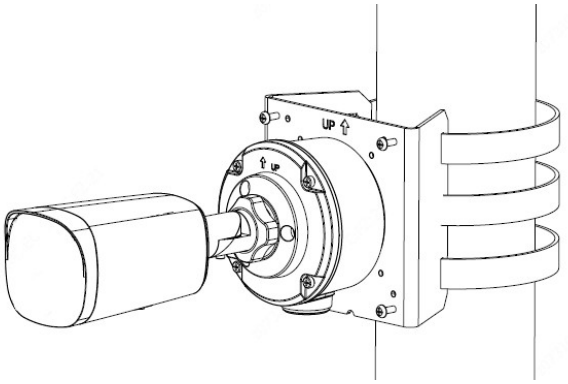

Zhejiang Uniview Technologies Co., Ltd.
№ 369, дорога Сиетонг, подрайон Сисин, район Биньцзян, город Ханчжоу, 310051, провинция Чжэцзян, КитайЭл
Эл. почта: overseasbusiness@uniview.com; globalsupport@uniview.com
http://www.uniview.com
©2024 Zhejiang Uniview Technologies Co., Ltd. Все права защищены.
*Информация о характеристиках изделия и его наличии может быть изменена без предварительного уведомления.