# DINROLL W208PPB6

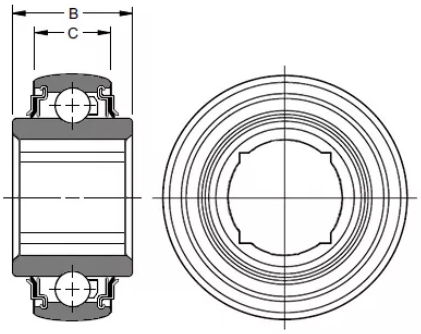


## Общие характеристики

| | |
|---|---|
| Тип | Подшипники сельскохозяйственные |

## Размеры и вес

| | |
|---|---|
| Наружный диаметр | 80 мм |
| Внутренний диаметр | 25.4 мм |
| Ширина | 18 мм |

## Модификации

| | |
|---|---|
| Тип открытый / закрытый | Закрытый |
| Чем закрыт | Металлическими шайбами |
| Как закрыт | С двух сторон |
| Радиальный зазор | Стандартный |
| Фланец на наружном кольце | Нет |
| Проточка под стопорное кольцо» | Без проточки |

## Технические характеристики

**Производитель:**

DINROLL®