

ОПОРНАЯ ПЛАСТИНА

ОПП-М10-4,0



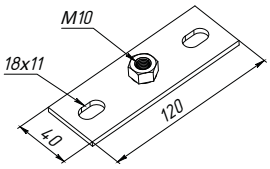

ОПП-М12-4,0



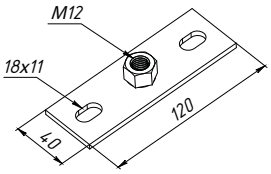



ПРИМЕНЕНИЕ:

- Крепление шпильки к потолку или к стене для восприятия высоких нагрузок

ХАРАКТЕРИСТИКИ:

- Сталь - Ст3
- Покрытие: электрохимическое (гальваническое) оцинкование, термодиффузия

ПРЕИМУЩЕСТВА:

- Простота и удобство крепления при высоких нагрузках

Артикул в исп. ЭЦ	Код для заказа ЭЦ	Код для заказа Т	Наименование	Масса, кг/шт
ОПП-М10-4,0-ЭЦ	868373	568373	Опора пластина М10, толщ. 4,0 мм	0,14
ОПП-М12-4,0-ЭЦ	868374	568374	Опора пластина М12, толщ. 4,0 мм	0,14



ОПОРА МАЯТНИКОВАЯ

ОПМ-5.0



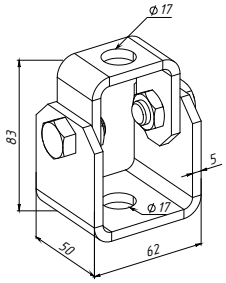

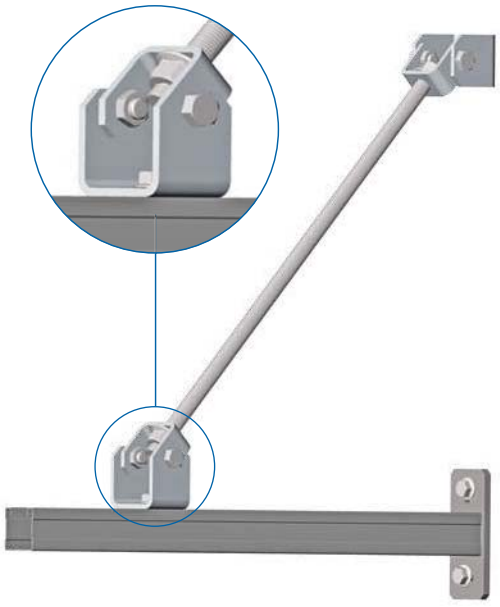

ПРИМЕНЕНИЕ:

- Опора маятниковая для формирования оттяжки под различным углом
- Крепление осуществляется как к основанию так и к профилю СТРАТ

ХАРАКТЕРИСТИКИ:

- Сталь - Ст3
- Покрытие: электрохимическое (гальваническое) оцинкование, горячее цинкование

ПРЕИМУЩЕСТВА:

- Угол монтажа от 0 до 180 градусов
- Универсальное решение для различных применений

Артикул в исп. ЭЦ	Код для заказа ЭЦ	Код для заказа ГЦ	Наименование	Масса, кг/компл.
ОПМ-5,0-ЭЦ	868135	368135	Опора маятниковая, толщ. 5,0 мм, гальван. цинк	0,40

ЭЦ Электрохимическое (гальваническое) оцинкование ГЦ Горячее цинкование Т Термодиффузионное цинкование