DINROLL®

ZKLN3062-2RS



Подшипник шариковый упорно-радиальный
Резино-металлические уплотнения с трением
(с двух сторон)

Технические характеристики

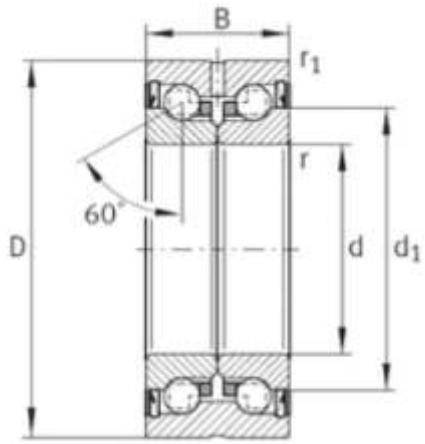

Основные параметры подшипника:

Ширина B.....30 мм
Внешний диаметр D.....62 мм
Внутренний диаметр d.....28 мм
d1.....45,5 мм
Угол наклона (α).....60°
Размер (r min.)..... 0,3 мм
Размер (r1 min.)..... 0,6 мм
Вес, кг.....0.39 кг

Производительность:

Грузоподъемность динамическая.....29 кН
Грузоподъемность статическая.....64 кН
Предельная частота вращения.....2200 об/мин

.

Представительство Dinroll в России.
Продажа промышленных подшипников
Россия, 127572, Москва, ул. Угличская, 12, стр. 1

Tel:+7 (495) 543-89-93
e-mail: info@dinroll.com
www.dinroll.com