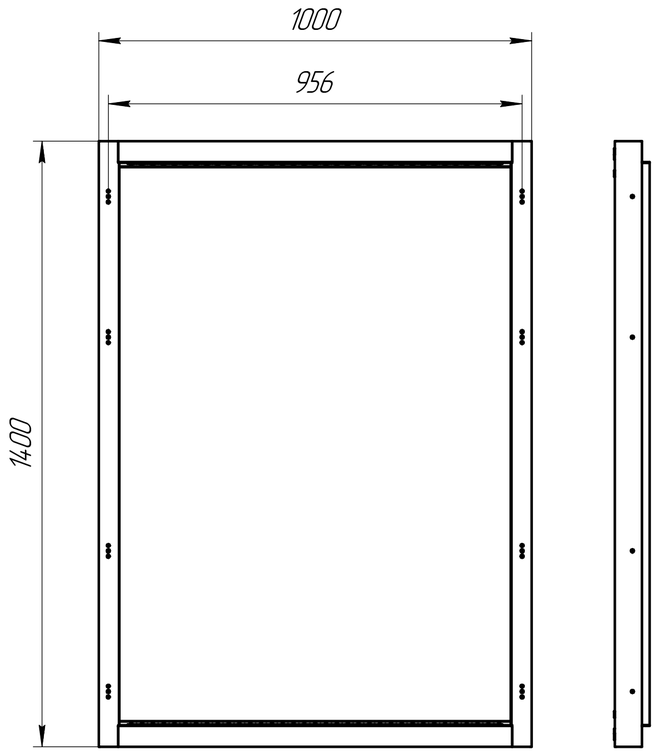

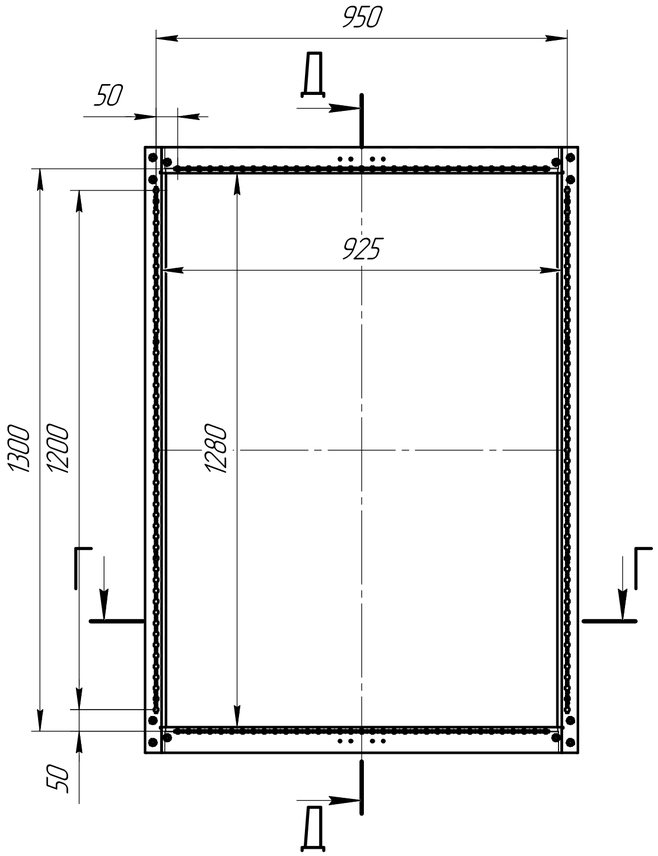

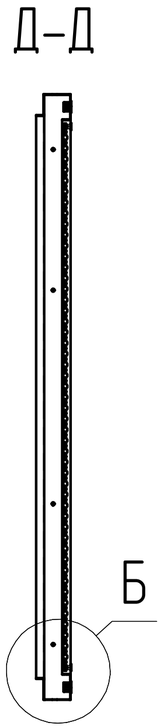

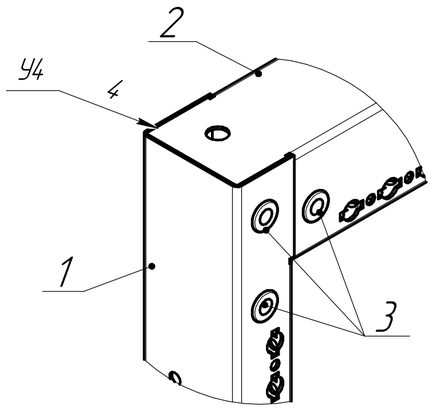

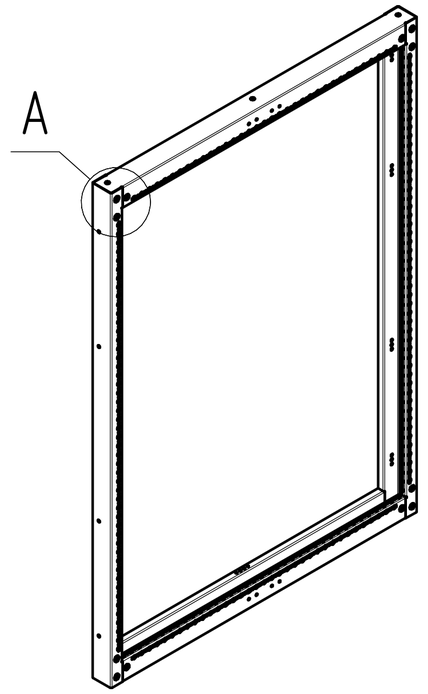

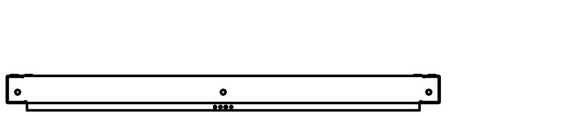

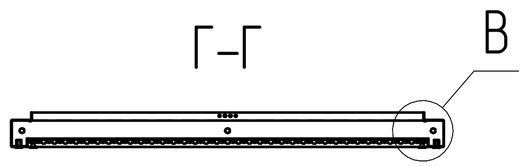

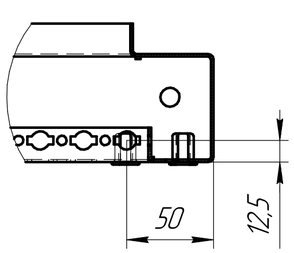

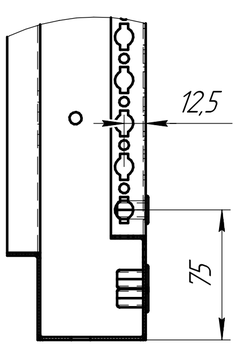

1. *Размеры для справок.
2. Общие допуски ГОСТ 30893.2-mK.
3. Сварка по ГОСТ 14.771-76.

Формат	Зона	Поз.	Обозначение	Наименование	Кол.	Приме-чание
				Детали		
А2		1	32615DEK.01	Стойка рамы	2	
		2	32623DEK.02	Профиль фасадный	2	
				Стандартные изделия		
		3		Резьбовая заклёпка М8 шестигранная	12	

Изм.	Лист	№ докум.	Подп.	Дата
Разраб.				
Пров.				
Т.контр.				
Н.контр.				
Утв.				

32623DEK

Рама шкафа ВхШ 1400х1000мм, RAL 7035, 2шт

Лит.	Масса	Масштаб
	9,73	1:10
Лист	Листов 1	

Копировал

Формат А2

Перв. примен.

Справ. №

Подп. и дата

Инв. № дубл.

Взам. инв. №

Подп. и дата

Инв. № подл.