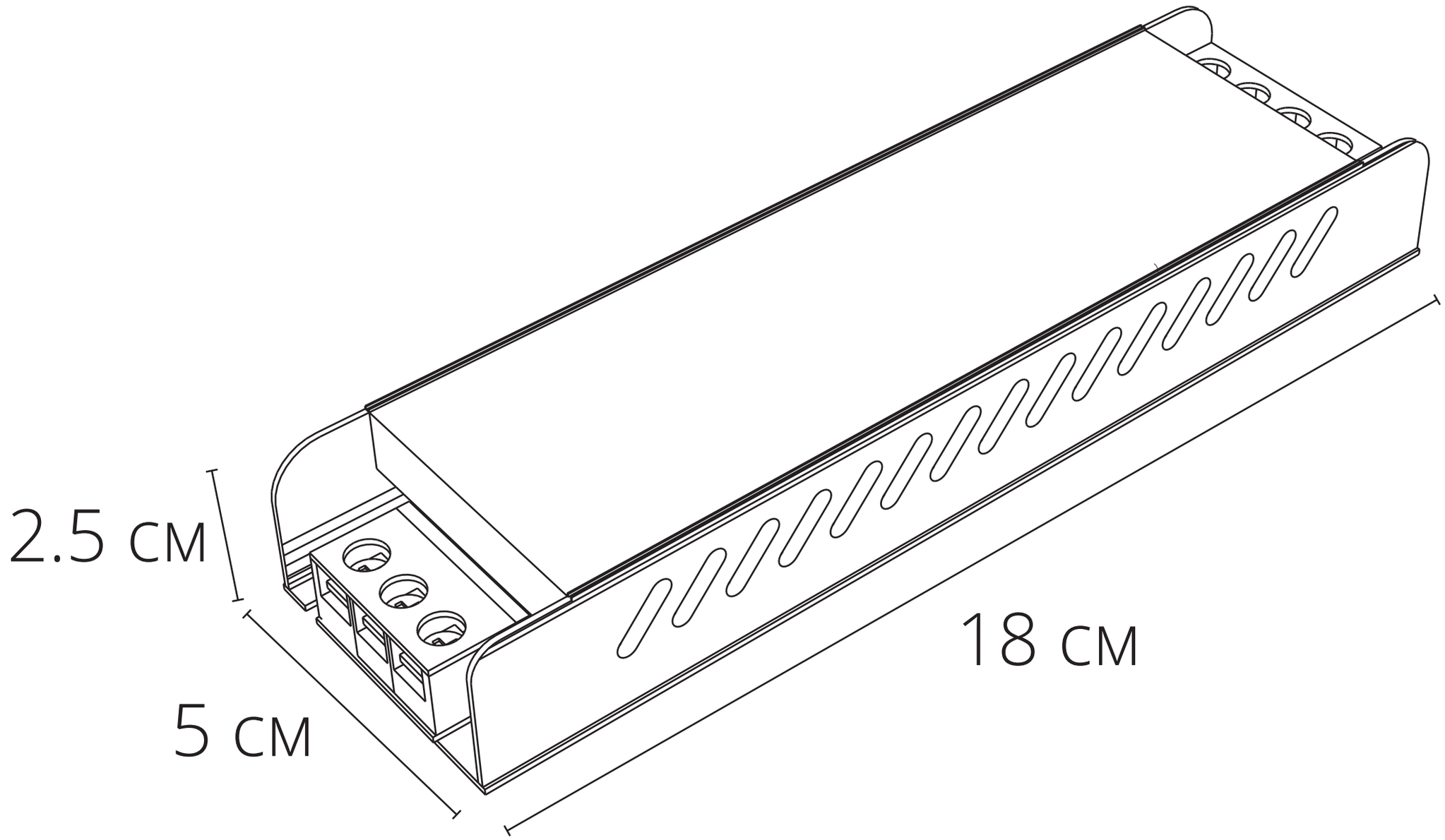
2.5 см
5 см
18 см