Push-in клеммы серии TP

Клеммы серии TP используют технологию пружинного соединения Push-in,которая позволяет быстро подключать провода без использования дополнительных инструментов и применены для широкого спектра различных проектов. Главное преимущество этих клемм заключается в том, что они просты в эксплуатации, не требуют использования специальных электромонтажных инструментов и значительно снижают усилия при установке. Проектирование и производство данного продукта соответствуют международным стандартам, таким как IEC/EN60947, UL1059

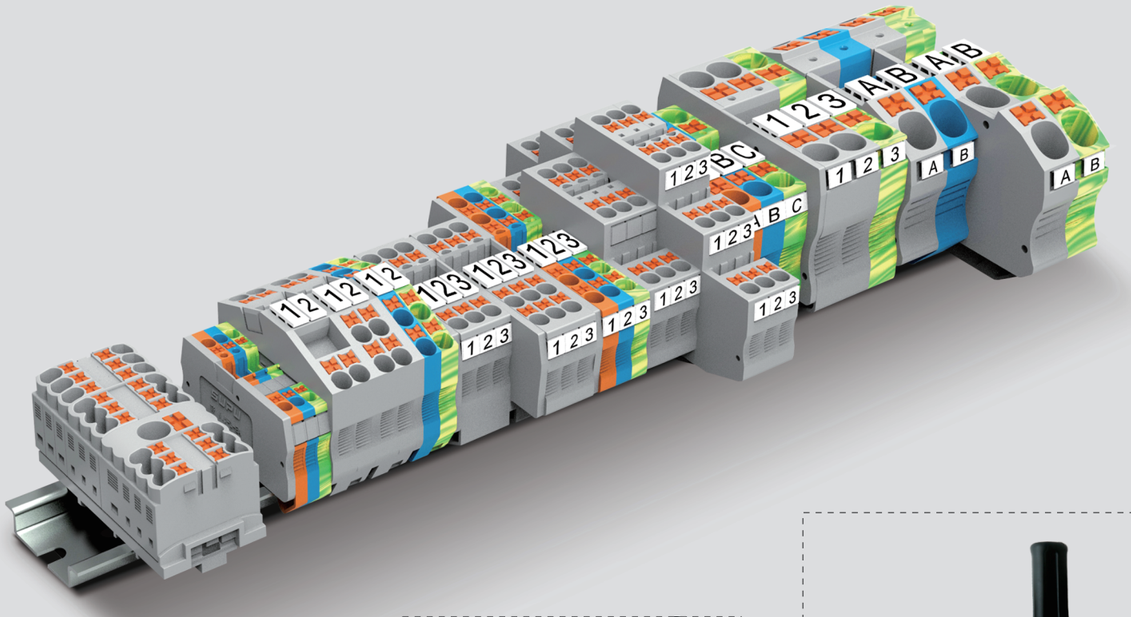

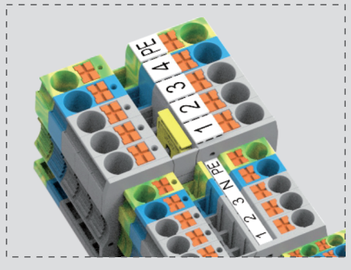

▲ Благодаря нажимному принципу, не требуются специальные инструменты, нет контактов с частями находящихся под напряжением

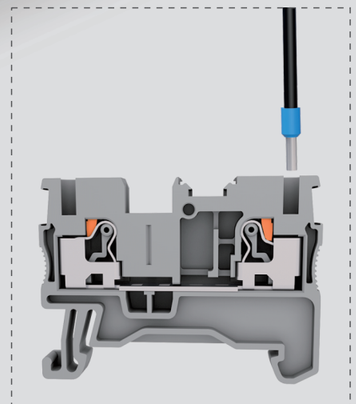

▲ Жесткий провод с сечением от 0,2мм² и провод с наконечником 0,34мм² могут быть смонтированы без использования инструментов, достаточно будет с усилием продавить провод вовнутрь, пружина раскроется автоматически

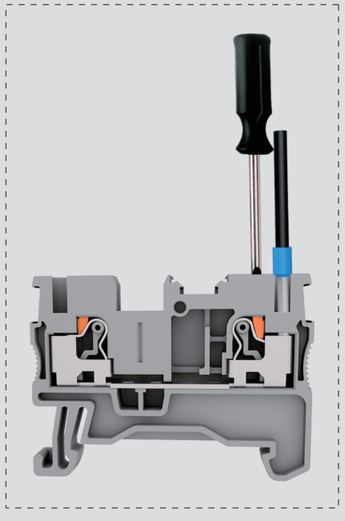

▲ Удаление провода происходит надавливанием на оранжевую кнопку. При попытке выдернуть провод, пружинная клетка продолжит держать провод внутри

Push-in клеммы серии TP

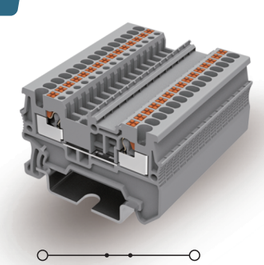

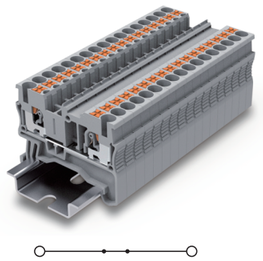

		1.5 мм² 1-1 проходная клемма			2.5 мм² 1-1 проходная клемма		
		Технические параметры			Технические параметры		
Размер		Толщина	Ширина	Высота	Толщина	Ширина	Высота
Примечание. Высота клеммы после установки на DIN NS 35.	[мм]	3.5	48	30.5	5.2	48.2	35.2
Номинальные параметры		IEC	UL		IEC	UL	
Номинальное напряжение	[В]	500	300		800	600	
Номинальный ток	[А]	17.5	15		24	20	
Сечение провода		Жесткий	Гибкий	С наконечником	Жесткий	Гибкий	С наконечником
	[мм²]	0.2-1.5	0.2-1.5	0.2-1.0	0.2-4	0.2-2.5	0.2-2.5
	[AWG]	26-14	26-14	26-14	26-12	26-12	26-12
Остальные параметры							
Класс огнестойкости согласно сертификату UL94		V0			V0		
Длина снятия изоляции	[мм]	8-10			8-10		
		Информация по заказу			Информация по заказу		
Продукт	Цвет	Артикул для заказа			Артикул для заказа		
Доступно для DIN рейки NS 35/7.5	Серый	TP1.5-2-GY			TP2.5-2-GY		
	Оранжевый	TP1.5-2-OG			TP2.5-2-OG		
	Синий	TP1.5-2-BU			TP2.5-2-BU		
		Аксессуары			Аксессуары		
Защитная крышка		Артикул для заказа			Артикул для заказа		
Толщина 2.2 мм	Серый	TP1.5-2-GY-EA			TP2.5-2-GY-EA		
	Оранжевый	TP1.5-2-OG-EA			TP2.5-2-OG-EA		
	Синий	TP1.5-2-BU-EA			TP2.5-2-BU-EA		
Проставка		Артикул для заказа			Артикул для заказа		
Толщина 1.00 мм	Серый	*			*		
Перемычка							
Количество полюсов	Цвет	Артикул для заказа			Артикул для заказа		
2	Желтый	TJA3.5-2			TJA5.2-2		
3	Желтый	TJA3.5-3			TJA5.2-3		
...	Желтый	...			...		
10	.....	TJA3.5-10			TJA5.2-10		
... далее количество полюсов с шагом 10	Желтый	...			*		
50	Желтый	TJA3.5-50			*		
Передняя маркировка		Артикул для заказа			Артикул для заказа		
5 шт.		WS-TP1.5-5			WS-TP2.5-5		
Сигнальная маркировка		Артикул для заказа			Артикул для заказа		
10 шт.		*			305801		
Лента маркировочная (50м/рулон)		TMZ9.6-50			TMZ9.6-50		
Передняя и боковая маркировка		Артикул для заказа			Артикул для заказа		
Доступный принт		TMB3.5-100			TMB5.2-120		