RS-450
SUB STATION

RS-450 - это подстанция, которая подключается к 4-проводному блоку интерфейса подстанции N-8400RS. Нажатие кнопки вызова инициирует вызов запрограммированной ведущей станции, позволяя вести разговор.



Номер статьи:RS-450
Alternative products: RS-460, RS-470, RS-480

Specifications

Переключатель вызова	Мгновенный (экстренный вызов: нажмите дважды в течение 400 мс)
Метод проводного монтажа	2 набор скрученной пары кабелей
Дальность передачи	1 км / Ø 0,5 мм (AWG24) 1,5 км / Ø 0,65 мм (AWG22) 2 км / Ø 0,9 мм (AWG19)
Размеры (Ш x В x Г)	120 x 120 x 41,5 mm
Размеры (ø x Г)	x 41,5
Покрытие	Нержавеющая сталь, нить,
Рабочая температура	от 0 °C до +40 °C

We supply sound, not equipment.
www.toa.eu

©TOA Electronics Europe GmbH | Data subject to change without notice.
RU, 2021/06/24

RS-450
SUB STATION

Appearance

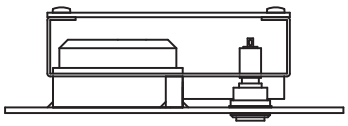

Top View

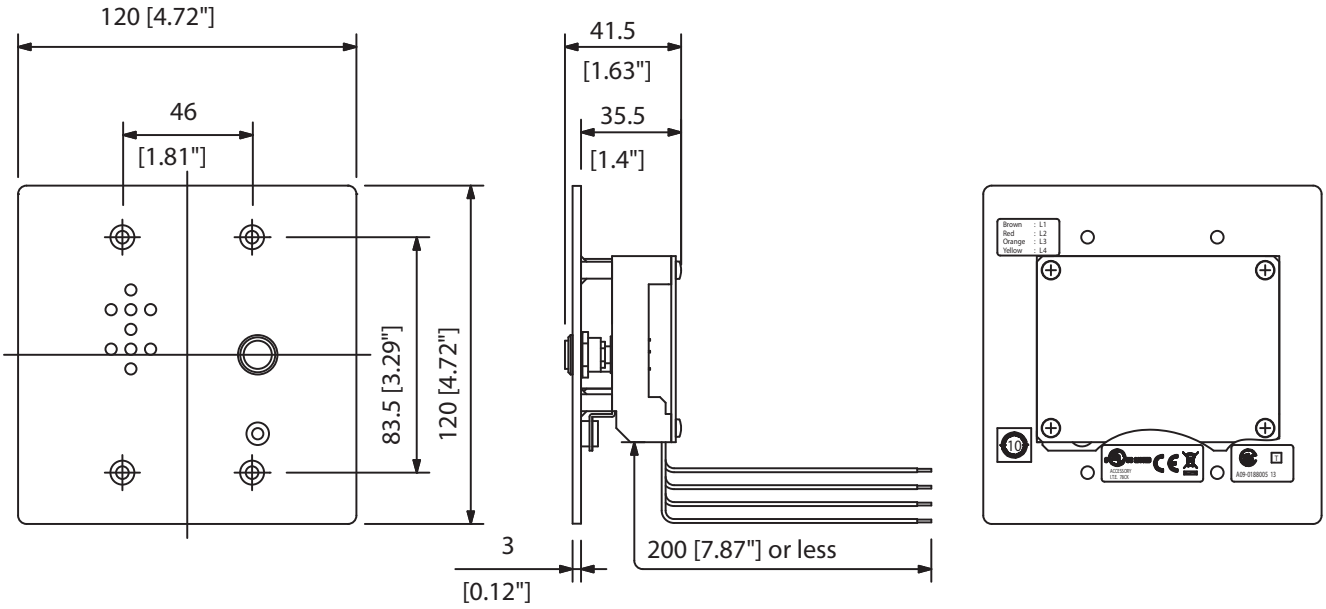

Front View | Side View | Rear View

UNIT:mm SCALE:1/3

©TOA Electronics Europe GmbH | Data subject to change without notice.
RU, 2021/06/24