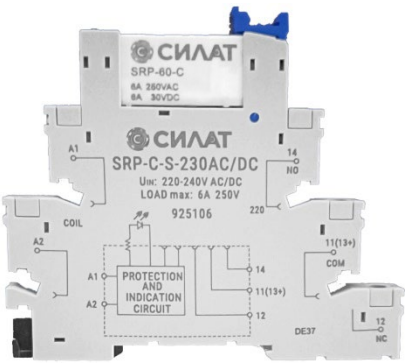

925106

1. Технические характеристики

Модель	925106
Номинальное напряжение катушки управления, В	230 AC
Номинальный ток главных контактов реле, А	6
Переходное сопротивление главных контактов, мОм	≤100
Сопротивление изоляции (при напряжении 500В DC), Мом	≥1000
Напряжение пробоя между контактами в течение 1 мин., ток утечки 1 мА, В AC	1000
Номинальное напряжение главных контактов, В	250 AC, 30 DC
Собственное время включения/выключения, мс, не более	8/4
Электрическая износостойкость, циклов	100 000
Механическая износостойкость, циклов	10 000 000
Диапазон рабочих температур, °С	-40 … +85
Вес, г	35
Категория применения	AC1
Тип зажимов	Винтовой
Гарантия, лет	3

2. Габаритные и установочные размеры (мм)

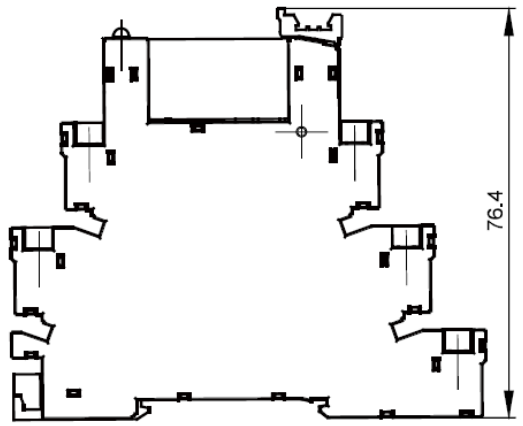

Чертеж реле

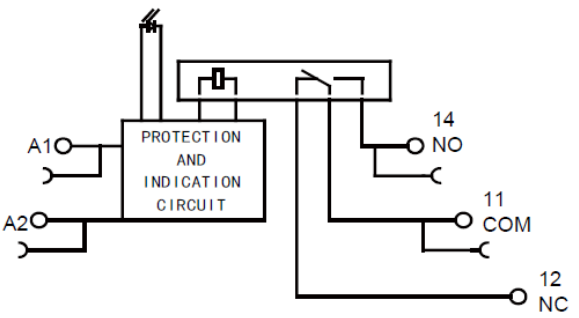

Электрическая схема реле