SCHAEFFLER



FAG

# 6209-C-2Z

Радиальный шарикоподшипник

Материальный номер Schaeffler:
0822994200000

Радиальный шарикоподшипник 62..-C-2Z, однорядный, поколение C, защитные шайбы, стальной штампованный сепаратор

## Техническая информация

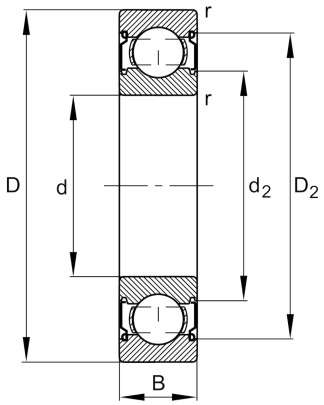


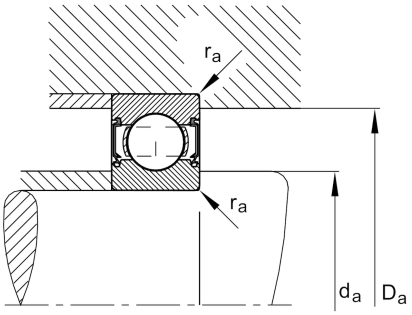


### Основные размеры и рабочие характеристики

| | | |
|---|---|---|
| d | 45 mm | Диаметр отверстия |
| D | 85 mm | Наружный диаметр |
| B | 19 mm | Ширина |
| $C_r$ | 33.500 N | Динамическая грузоподъемность, радиальная |
| $C_{0r}$ | 20.300 N | Статическая грузоподъемность, радиальная |
| $C_{ur}$ | 1.390 N | Предел усталостной нагрузки, радиальный |
| $n_G$ | 10.800 1/min | Предельная частота вращения |
| $n_{\vartheta r}$ | 9.900 1/min | Номинальная тепловая частота вращения |
| ≈m | 0,405 kg | Вес |

### Присоединительные размеры

| | | |
|---|---|---|
| $d_{a\ min}$ | 52 mm | Мин. диаметр заплечика вала |
| $D_{a\ max}$ | 78 mm | Макс. диаметр заплечика корпуса |
| $r_{a\ max}$ | 1 mm | Макс. радиус галтели |

### Габаритные размеры

| | | |
|---|---|---|
| $r_{min}$ | 1,1 mm | Мин. размер монтажной фаски |
| $D_2$ | 75,34 mm | Диаметр кромки у наружного кольца |
| $d_2$ | 54,04 mm | Диаметр кромки у внутреннего кольца |

### Диапазон температур

| | | |
|---|---|---|
| $T_{min}$ | -20 °C | Мин. рабочая температура |
| $T_{max}$ | 120 °C | Макс. рабочая температура |

### Коэффициенты для расчета

| | | |
|---|---|---|
| $f_0$ | 14,3 | Коэффициент для расчета |

Это техническое описание содержит только обзор размеров и значений грузоподъемности выбранного продукта. Пожалуйста, учитывайте всю дальнейшую информацию и указания по этому продукту. Для получения дополнительной информации Вы можете использовать форму обратной связи на нашем сайте.