7. Сведения о рекламациях

7.1. Рекламации принимаются предприятием-изготовителем в период срока и только на основании рекламационного акта, оформленного по установленной форме.
Поставщик: ООО «ВЕНТАРТ ГРУПП», +7 (495) 120-00-66, zakaz@ventart.ru
7.2. Сведения о рекламациях следует заносить в таблицу

№ п/п	Дата и номер рекламац. акта	Краткое содержание рекламации	Отметка об удолетвор. рекламации	Должность, фамилия и подпись ответств. лица

8. Сведения о приемке:

Вентиляторы:	**Заводской номер (номера)**
ВК 100 Grey	
ВК 125 Grey	
ВК 160 Grey	
ВК 200 Grey	
ВК 250 Grey	
ВК 315 Grey	

Соответствует основным требованиям и признан годным к эксплуатации.

№ _____
Дата выпуска (отгрузки) _____

Поставщик:
ООО «ВЕНТАРТ ГРУПП»
www.ventart.ru

ПАСПОРТ

Вентилятор канальный

ВК… Grey



22.12.2020

Предприятие изготовитель оставляет за собой право внесения изменений в конструкцию, не ухудшающие характеристики

1.Назначение.

1.1 Вентиляторы канальные круглые предназначены для перемещения невзрывоопасного газа с температурой от – 40 °С до + 60 °С, содержащего твердые примеси не более 100 мг/м3, не содержащего липких веществ и волокнистых материалов, в условиях умеренного климата 2-й категории размещения по ГОСТ 15150-69.

1.2. ВК… Grey применяются в стационарных системах вентиляции кондиционирования, воздушного отопления.

1.3.Вентиляторы должны эксплуатироваться во взрывобезопасных помещениях.

1.4. Возможность применения ВК… Grey определяется проектными организациями заказчика.

2.Технические характеристики. Габаритные размеры.

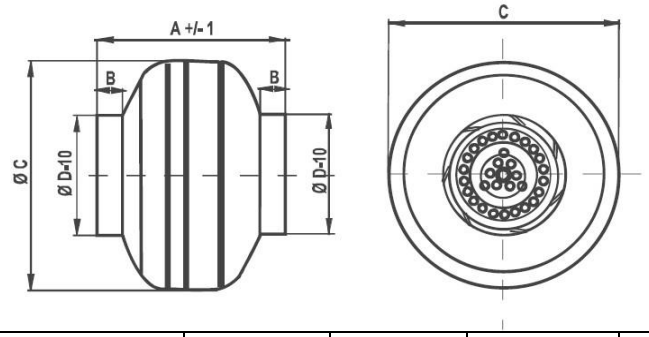

Модель	A	B	C	D-10
ВК 100 Grey	225	30	250	95
ВК 125 Grey	235	30	240	120
ВК 160 Grey	240	30	325	155
ВК 200 Grey	250	30	340	198
ВК 250 Grey	245	30	335	245
ВК 315 Grey	285	30	400	310

2.1. Вентилятор ВК… Grey может быть установлен в любом положении, преимущественно в горизонтальном.

2.2.Корпус вентилятора выполнен из пластика.

2.3.Рабочее колесо вентилятора выполнено с загнутыми назад лопатками.

2.4. Электродвигатель однофазный на напряжение 230 В с внешним ротором.

2.5 Монтажная распределительная коробка с герметичным вводом.

2.6 Быстрозажимная монтажная колодка.

2.7.Технические характеристики:

Модель	Об/мин	$М^3$/ч	дБ(А), 3м	Вт	А	В/Гц	Т °С перем. возд.	Класс зац. двиг.
ВК 100 Grey	2650	310	45	72	0.31	220/50	60	IP 44
ВК 125 Grey	2600	390	43	78	0.34	220/50	60	IP 44
ВК 160 Grey	2580	830	48	170	0.79	220/50	60	IP 44
ВК 200 Grey	2630	1030	50	157	0.73	220/50	60	IP 44
ВК 250 Grey	2600	1210	53	140	0.67	220/50	60	IP 44
ВК 315 Grey	2530	1700	53	248	1.1.	220/50	50	IP 44

3.Техническое обслуживание и меры безопасности.

3.1. Монтаж вентилятора должен производиться квалифицированным, опытным персоналом.

3.2. Перед монтажом вентилятора следует произвести внешний осмотр его узлов.

3.3. Для уменьшения потерь, связанных с турбулентностью воздушного потока, на входе и выходе из вентилятора должен быть расположен прямой участок воздуховода (или глушитель). Минимальные рекомендуемые длины этих прямых секций составляют: 1 калибр воздуховода со стороны входа и 3 калибра - со стороны выхода. На данных секциях не должны быть установлены фильтры или подобные устройства.

3.4. Направление потока воздуха указано стрелкой на корпусе вентилятора.

3.5. Электрическое подключение должно выполняться в соответствии со схемой подключения приведенной на рисунке.

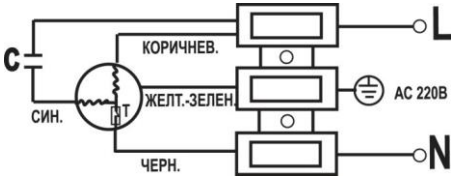

3.6.Электрическое оборудование, выводы и заземления должны соответствовать требованиям соответствующих разделов в действующих «Правил устройства электроустановок» ПУЭ-2004 и ГОСТ 12.2.007.0-75.

4.Упаковка, хранение, эксплуатация.

4.1. Вентилятор транспортируется в собранном виде в упаковке без ограничения расстояний в условиях, исключающих механические повреждения, согласно «Общим правилам перевозок грузов автотранспортом».

4.2.Вентилятор подлежит хранению в закрытом помещении при температуре от 0 С до + 40 С.

4.3. Вентилятор не требует обслуживания в процессе работы, при соблюдении потребителем правил эксплуатации.

4.4. Запрещается поднимать вентилятор за клеммную коробку, рабочее колесо.

5. Гарантии изготовления.

5.1.Гарантийный срок эксплуатации вентиляторов 12 месяцев со дня отгрузки заказчику

5.2.Гарантийные обязательства распространяются на :

- Дефекты материала
- Функциональные дефекты
- Дефекты, возникшие при производстве изделия

5.3. Условия предоставления гарантийных обязательств:

- Отсутствие внешних повреждений изделия;
- Соблюдение всех рекомендаций и предписаний производителя , касающихся монтажа, подключения, применения эксплуатации;

5.4. Гарантия не действует при наличии дефектов, возникших по вине Покупателя.

5.5. При нарушении потребителем перечисленных выше правил, предприятие-изготовитель ответственности не несет.

6.Комплект поставки.

6.1. в комплект поставки входят: вентилятор, паспорт.

КРОНШТЕЙН В КОМПЛЕКТ ПОСТАВКИ НЕ ВХОДИТ!