Тип (В - П3,0)	B1, мм	S, мм	Масса, кг
КНЛ10 - П3,0	101	1,5	4,56
		1,2	3,65
		1,0	3,04
КНЛ15 - П3,0	151	1,5	6,33
		1,2	5,06
		1,0	4,22
КНЛ20 - П3,0	201	1,5	8,09
		1,2	6,47
		1,0	5,39
КНЛ25 - П3,0	251	1,5	9,85
		1,2	7,88
		1,0	6,57
КНЛ30 - П3,0	301	1,5	11,62
		1,2	9,30
		1,0	7,75
КНЛ40 - П3,0	401	1,5	15,15
		1,2	12,12
		1,0	10,10
КНЛ50 - П3,0	501	1,5	18,69
		1,2	14,95
		1,0	12,46
КНЛ60 - П3,0	601	1,5	22,22
		1,2	17,77
		1,0	14,81

Российская Федерация

Курганский завод электромонтажных изделий

ПАСПОРТ

К 434. 30. 000 ПС
Крышка
КНЛ В - П3,0

г. Курган

Крышка КНЛ В- П3,0

1 Назначение

1.1 Крышка лотка несущего используется совместно с прямой секцией.

2 Технические данные

2.1 Основное климатическое исполнение: УТ1,5, У3, УХЛ1.
Изделия пригодны для эксплуатации в следующих климатических условиях:
- У; Т; УХЛ; ХЛ любых категорий размещения.

2.2 Класс стойкости к воздействию коррозии указываются в маркировочных данных. Толщина цинкового покрытия для классов стойкости приведена в таблице.

Класс стойкости	Толщина покрытия, мкм	Метод нанесения покрытия	Указать в маркировочных данных
3	св. 12 до 19	предварительно оцинкованный лист с погружением после изготовления ГОСТ 9.307	оц 3
3а	от 4 до 12		оц
4	до 24,5		оц 4
5	минимум 45		г/ц 5
6	минимум 55		г/ц 6
7	минимум 70		г/ц 7
8	минимум 85		г/ц 8

Типовое л/к покрытие - окрашивание полиэфирной порошковой краской, RAL7035, толщина покрытия 60-200 мкм.

2.3 Габариты изделия: 15 х B1 х 3000, масса: см. таблицу.

3 Сведения о сертификации

3.1 Не подлежит обязательной сертификации.

4 Требования безопасности

4.1 Поверхность изделий не должна иметь острых кромок и заусенцев.
4.2 Безопасность изделий в процессе эксплуатации обеспечивается:
- механическими свойствами;
- применением противокоррозионной защиты;
- соблюдением условий применения и эксплуатации.

4.3 Изделия не содержат материалов, представляющих опасность для здоровья человека в условиях хранения, монтажа и эксплуатации.

5 Указания по применению

5.1 Монтаж необходимо производить в соответствии с проектом проводимых работ, утвержденным в установленном порядке.

5.2 Работы по монтажу должны осуществляться в соответствии с отраслевыми нормами и инструкциями по технике безопасности, утвержденными в установленном порядке.

5.3 Указания по монтажу изделий системы кабельных лотков представлены в руководстве по эксплуатации 25.11.23-070-01394366-2019 РЭ.

6 Условия хранения и транспортировки

6.1 Упакованные крышки перевозят любым видом закрытого транспорта в соответствии с правилами перевозки грузов, действующими на данном виде транспорта.

6.2 Условия хранения упакованных изделий с покрытием горячим цинком в части воздействия климатических факторов внешней среды - 2 по ГОСТ15150-69, порошковым покрытием - 5 по ГОСТ15150-69.

7 Утилизация

7.1 При эксплуатации изделий вредного влияния на окружающую среду не происходит.
7.2 Утилизация изделия производится в порядке, установленном Законом РФ от 24 июня 1998г. №89-ФЗ "Об отходах производства и потребления".

8 Гарантийные обязательства

8.1 Предприятие - изготовитель гарантирует соответствие изделий требованиям технических условий ТУ25.11.23-070-01394366-2019 при соблюдении условий хранения, транспортирования и эксплуатации.

8.2 Гарантийный срок эксплуатации - 36 месяцев со дня ввода изделия в эксплуатацию, но не более 42 месяцев со дня их поставки.

9 Сведения о рекламациях

9.1 Рекламационные претензии к качеству товара могут быть направлены по адресу изготовителя.

10 Адрес изготовителя

10.1 Российская Федерация, 640000 г. Курган, пр. Машиностроителей 28, АО Курганский завод электромонтажных изделий. Тел. +7(3522) 255 - 450, электронная почта: emi@emi-kurgan.ru

11 Свидетельство о приемке

11.1 Изделие КНЛ В П3,0 изготовлено и принято в соответствии с обязательными требованиями Государственных стандартов, действующей технической документации ТУ 25.11.23-070-01394366-2019 и признано годным к эксплуатации.
Комплектация: крышка - 1 шт., проводник заземляющий (ЗП) - 1 шт.

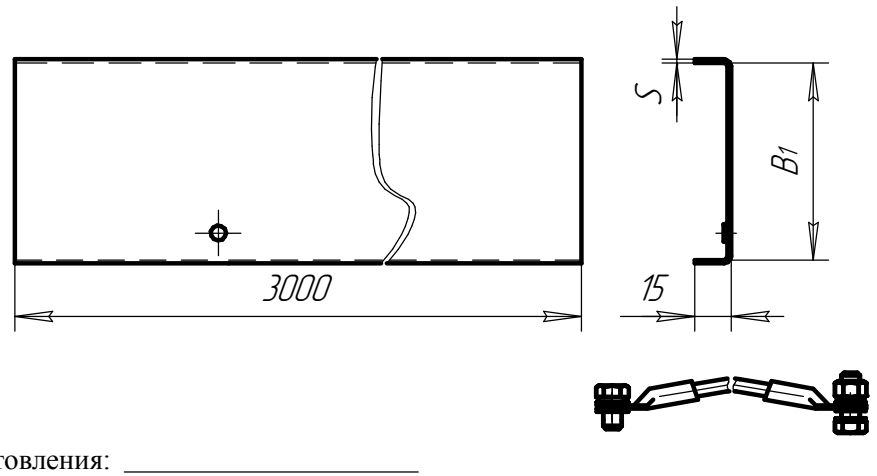

Дата изготовления: _____

Номер партии: _____

ОТК: