32985DEK

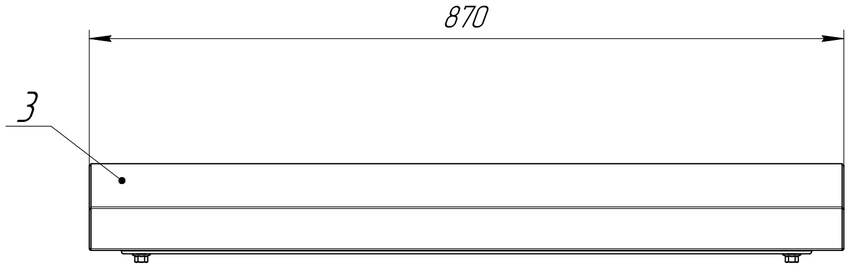

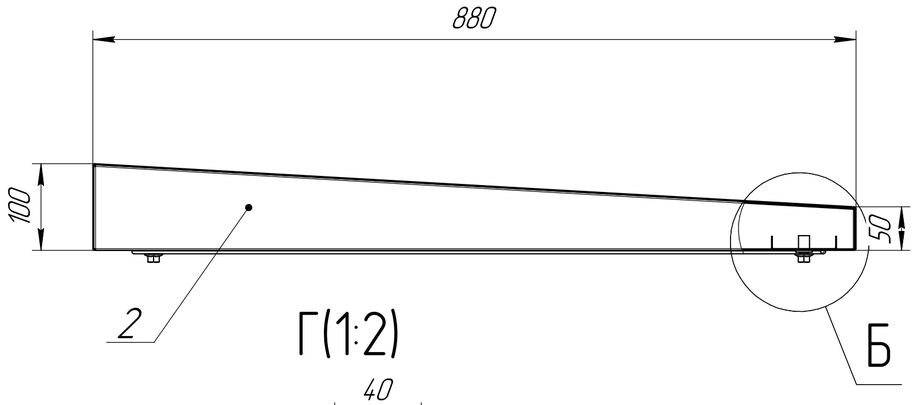

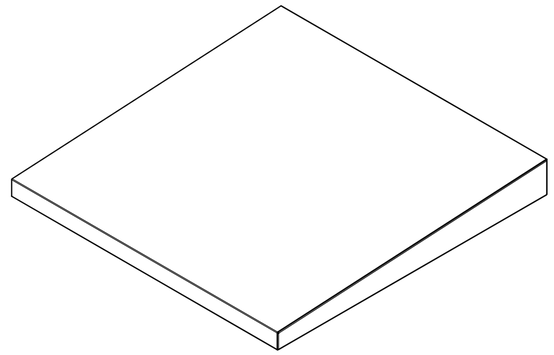

А

А

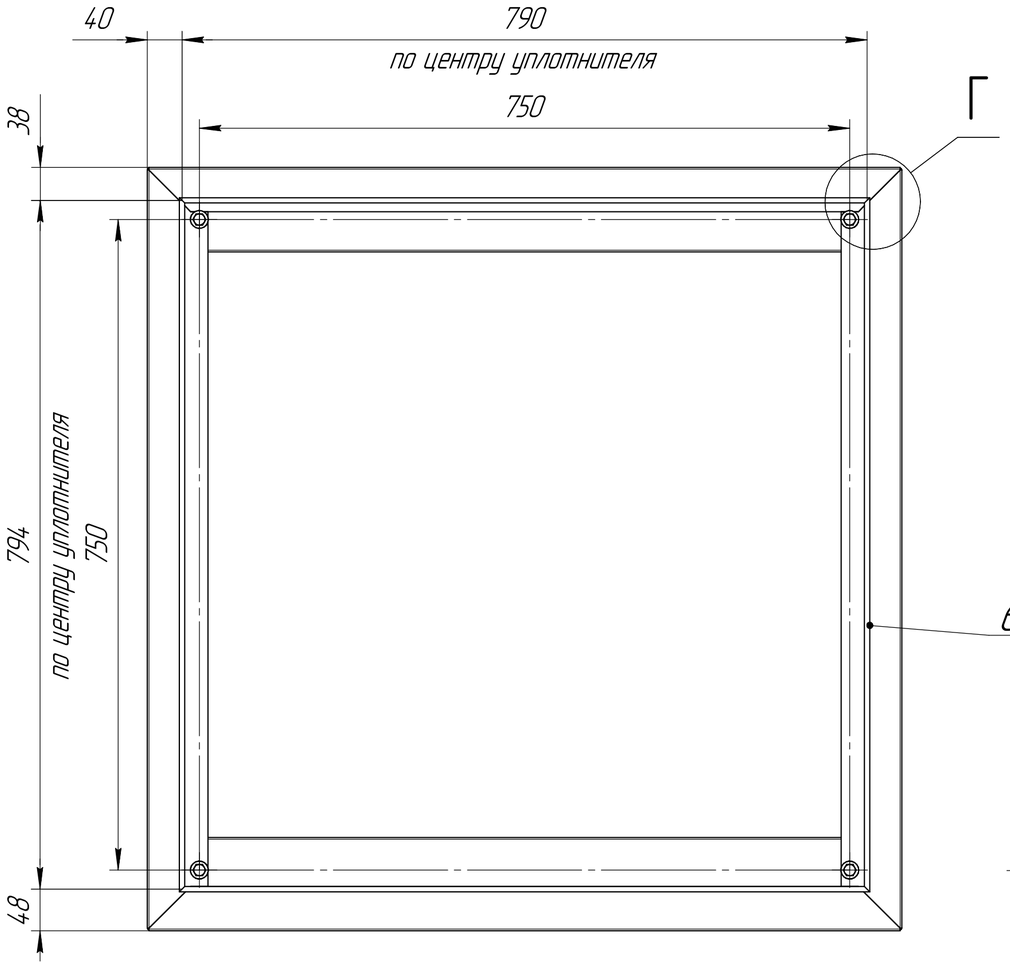

Г(1:2)

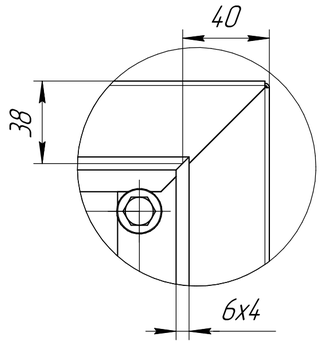

В

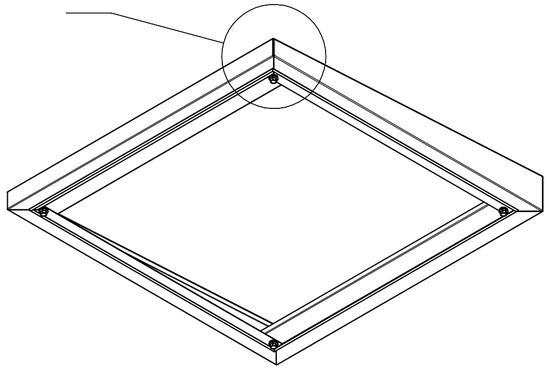

Б(1:2)

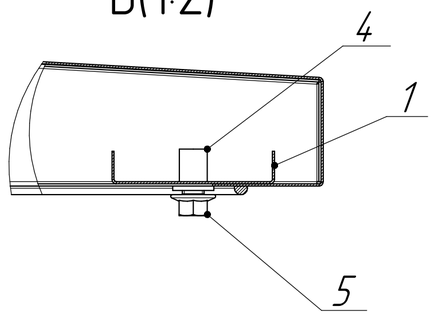

В(1:2,5)

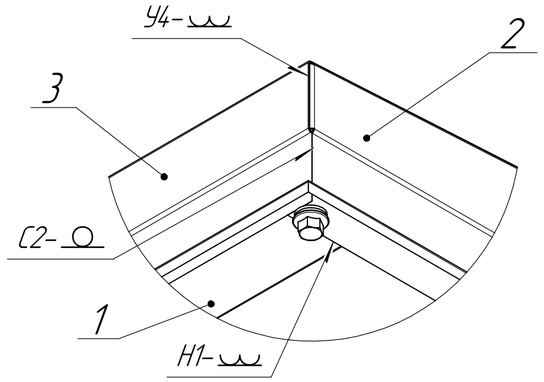

1. *Размеры для справок.
2. Общие допуски ГОСТ 30893.2-тК.
3. Радиус гиба обеспеч. инстр.

Формат	Зона	Поз.	Обозначение	Наименование	Кол.	Примечание
				Детали		
		1	32984DEK.03	Усиление	2	
		2	32985DEK.01	Боковина козырька	1	
			-01	Боковина козырька	1	
		3	32985DEK.02	Крышка козырька	1	
				Стандартные изделия		
		4		Гайка заклепка М10х17	4	
		5		Болт М10-6gх20-F ГОСТ Р 50274-92	4	
				Прочие изделия		
		6	32985DEK.04	Уплотнитель	1	

32985DEK

Изм.	Лист	№ докум.	Подп.	Дата	Крыша дождевая ШхГ 800х800мм	Лит.	Масса	Масштаб
Разраб.							11,23	1:5
Пров.						Лист	Листов 1	
Т.контр.								
Н.контр.								
Утв.								

Перв. примен. | Справ. № | Подп. и дата | Инв. № дубл. | Взам. инв. № | Подп. и дата | Инв. № подл.

Копировал | Формат А2