DINROLL®



694-2RS

Шариковый радиальный
однорядный подшипник

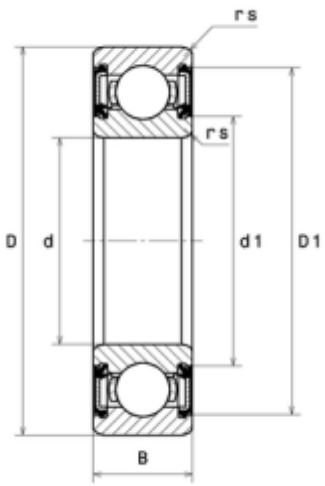

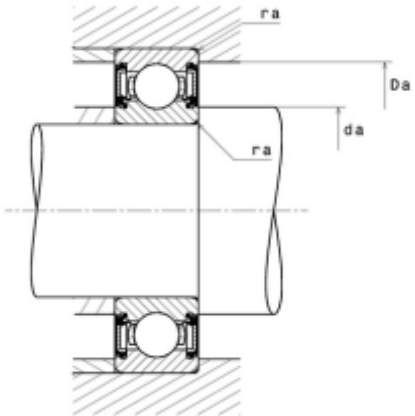

Технические характеристики

Основные размеры

d - Внутренний диаметр ..... 4 мм

D - Наружный диаметр.....11 мм

B - Ширина подшипника/внутреннего кольца.....4 мм

C - Ширина наружной обоймы..... 4 мм

r - Радиус монтажной фаски..... 0,15 мм

Размер сопряженных деталей (da min.)..... 5,2

Размер сопряженных деталей (Da max.) 9,8

Размер сопряженных деталей (ra max.).....0,15

Вес.....0,0016 кг

Производительность подшипника

Динамическая грузоподъемность C..... 960 Н

Статическая грузоподъемность C0..... 350 Н

Значение предельной частоты вращения при пластичной смазке.....

..... 44000 об/мин

Расчетный коэффициент (f0).....12,4

Количество дорожек качения 1

Представительство Dinroll в России.
Продажа промышленных подшипников
Россия, 127572, Москва, ул. Угличская, 12, стр. 1

Tel:+7 (495) 543-89-93
e-mail: info@dinroll.com
www.dinroll.com