Лоток монтажный прямой неперфорированный без соединителей ЛПНМ (ЛМс-ПЗНМ), борт 65 мм, длина 3000 мм

Высота, H, мм	Длина, L, мм	Толщина, S, мм	Ширина, B, мм	Масса, кг	Артикул	Новое наименование	Старое наименование
65	3000	0,5	100	3,15	H0129162402	ЛПНМ.100.65.3000.0,5.6	ЛМс-ПЗНМ 100х65-0,5 AISI 304 (L=3000 мм)
			150	3,8	H0129162403	ЛПНМ.150.65.3000.0,5.6	ЛМс-ПЗНМ 150х65-0,5 AISI 304 (L=3000 мм)
			200	4,44	H0129162404	ЛПНМ.200.65.3000.0,5.6	ЛМс-ПЗНМ 200х65-0,5 AISI 304 (L=3000 мм)
			300	5,74	H0129162405	ЛПНМ.300.65.3000.0,5.6	ЛМс-ПЗНМ 300х65-0,5 AISI 304 (L=3000 мм)
			400	7,03	H0129162406	ЛПНМ.400.65.3000.0,5.6	ЛМс-ПЗНМ 400х65-0,5 AISI 304 (L=3000 мм)
		0,8	100	9,71	H0129162386	ЛПНМ.400.50.3000.0,8.6	ЛМс-ПЗНМ 400х50-0,8 AISI 304 (L=3000мм)
			150	4,64	H0129162482	ЛПНМ.100.65.3000.0,8.6	ЛМс-ПЗНМ 100х65-0,8 AISI 304 (L=3000мм)
			200	5,57	H0129162483	ЛПНМ.150.65.3000.0,8.6	ЛМс-ПЗНМ 150х65-0,8 AISI 304 (L=3000мм)
			300	6,51	H0129162484	ЛПНМ.200.65.3000.0,8.6	ЛМс-ПЗНМ 200х65-0,8 AISI 304 (L=3000мм)
			400	8,4	H0129162485	ЛПНМ.300.65.3000.0,8.6	ЛМс-ПЗНМ 300х65-0,8 AISI 304 (L=3000мм)
			500	10,29	H0129162486	ЛПНМ.400.65.3000.0,8.6	ЛМс-ПЗНМ 400х65-0,8 AISI 304 (L=3000мм)
			600	12,15	H0129162487	ЛПНМ.500.65.3000.0,8.6	ЛМс-ПЗНМ 500х65-0,8 AISI 304 (L=3000мм)
		1	100	14,03	H0129162488	ЛПНМ.600.65.3000.0,8.6	ЛМс-ПЗНМ 600х65-0,8 AISI 304 (L=3000мм)
			150	5,81	H0129162422	ЛПНМ.100.65.3000.1.6	ЛМс-ПЗНМ 100х65-1,0 AISI 304 (L=3000мм)
			200	6,97	H0129162423	ЛПНМ.150.65.3000.1.6	ЛМс-ПЗНМ 150х65-1,0 AISI 304 (L=3000мм)
			300	8,14	H0129162424	ЛПНМ.200.65.3000.1.6	ЛМс-ПЗНМ 200х65-1,0 AISI 304 (L=3000мм)
			400	10,48	H0129162425	ЛПНМ.300.65.3000.1.6	ЛМс-ПЗНМ 300х65-1,0 AISI 304 (L=3000мм)
			500	15,19	H0129162427	ЛПНМ.500.65.3000.1.6	ЛМс-ПЗНМ 500х65-1,0 AISI 304 (L=3000мм)
			600	17,54	H0129162428	ЛПНМ.600.65.3000.1.6	ЛМс-ПЗНМ 600х65-1,0 AISI 304 (L=3000мм)
		1,2	100	6,96	H0129162432	ЛПНМ.100.65.3000.1,2.6	ЛМс-ПЗНМ 100х65-1,2 AISI 304 (L=3000мм)
			150	8,35	H0129162433	ЛПНМ.150.65.3000.1,2.6	ЛМс-ПЗНМ 150х65-1,2 AISI 304 (L=3000мм)
			200	9,77	H0129162434	ЛПНМ.200.65.3000.1,2.6	ЛМс-ПЗНМ 200х65-1,2 AISI 304 (L=3000мм)
			300	12,57	H0129162435	ЛПНМ.300.65.3000.1,2.6	ЛМс-ПЗНМ 300х65-1,2 AISI 304 (L=3000мм)
			400	15,47	H0129162436	ЛПНМ.400.65.3000.1,2.6	ЛМс-ПЗНМ 400х65-1,2 AISI 304 (L=3000мм)
			500	18,23	H0129162437	ЛПНМ.500.65.3000.1,2.6	ЛМс-ПЗНМ 500х65-1,2 AISI 304 (L=3000мм)
			600	21,05	H0129162438	ЛПНМ.600.65.3000.1,2.6	ЛМс-ПЗНМ 600х65-1,2 AISI 304 (L=3000мм)
		1,5	100	8,13	H0129162442	ЛПНМ.100.65.3000.1,5.6	ЛМс-ПЗНМ 100х65-1,5 AISI 304 (L=3000мм)
			150	9,75	H0129162443	ЛПНМ.150.65.3000.1,5.6	ЛМс-ПЗНМ 150х65-1,5 AISI 304 (L=3000мм)
			200	11,37	H0129162444	ЛПНМ.200.65.3000.1,5.6	ЛМс-ПЗНМ 200х65-1,5 AISI 304 (L=3000мм)
			300	14,67	H0129162445	ЛПНМ.300.65.3000.1,5.6	ЛМс-ПЗНМ 300х65-1,5 AISI 304 (L=3000мм)
			400	17,97	H0129162446	ЛПНМ.400.65.3000.1,5.6	ЛМс-ПЗНМ 400х65-1,5 AISI 304 (L=3000мм)
			500	21,27	H0129162447	ЛПНМ.500.65.3000.1,5.6	ЛМс-ПЗНМ 500х65-1,5 AISI 304 (L=3000мм)
			600	24,56	H0129162448	ЛПНМ.600.65.3000.1,5.6	ЛМс-ПЗНМ 600х65-1,5 AISI 304 (L=3000мм)

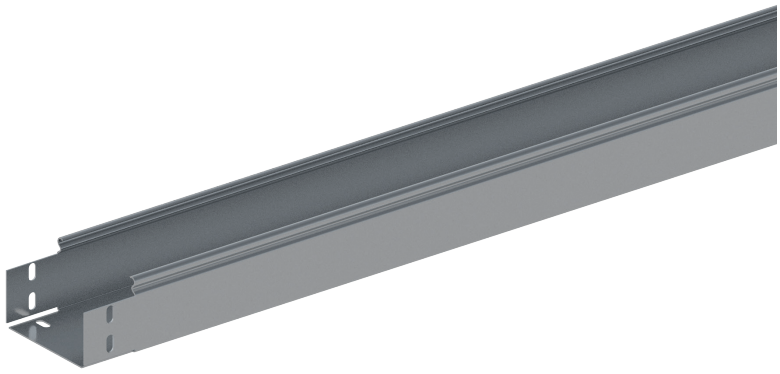

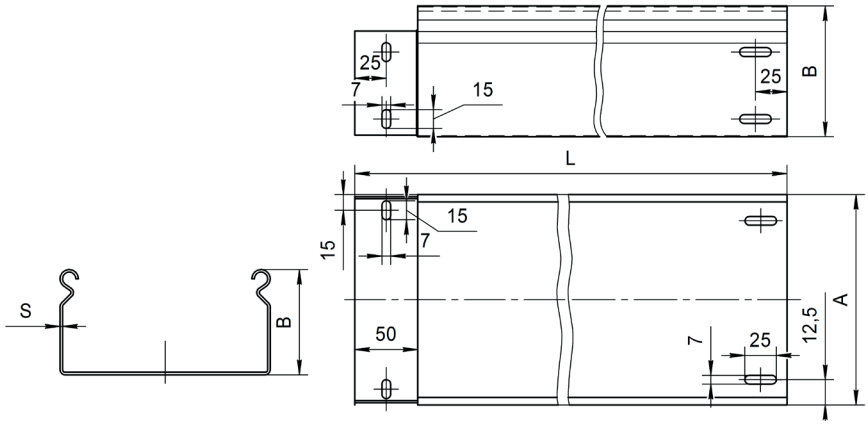

Под заказ возможно изготовление нестандартных лотков с другими типоразмерами, толщинами, длиной и типом покрытия