ВК-496.00.023

12,5

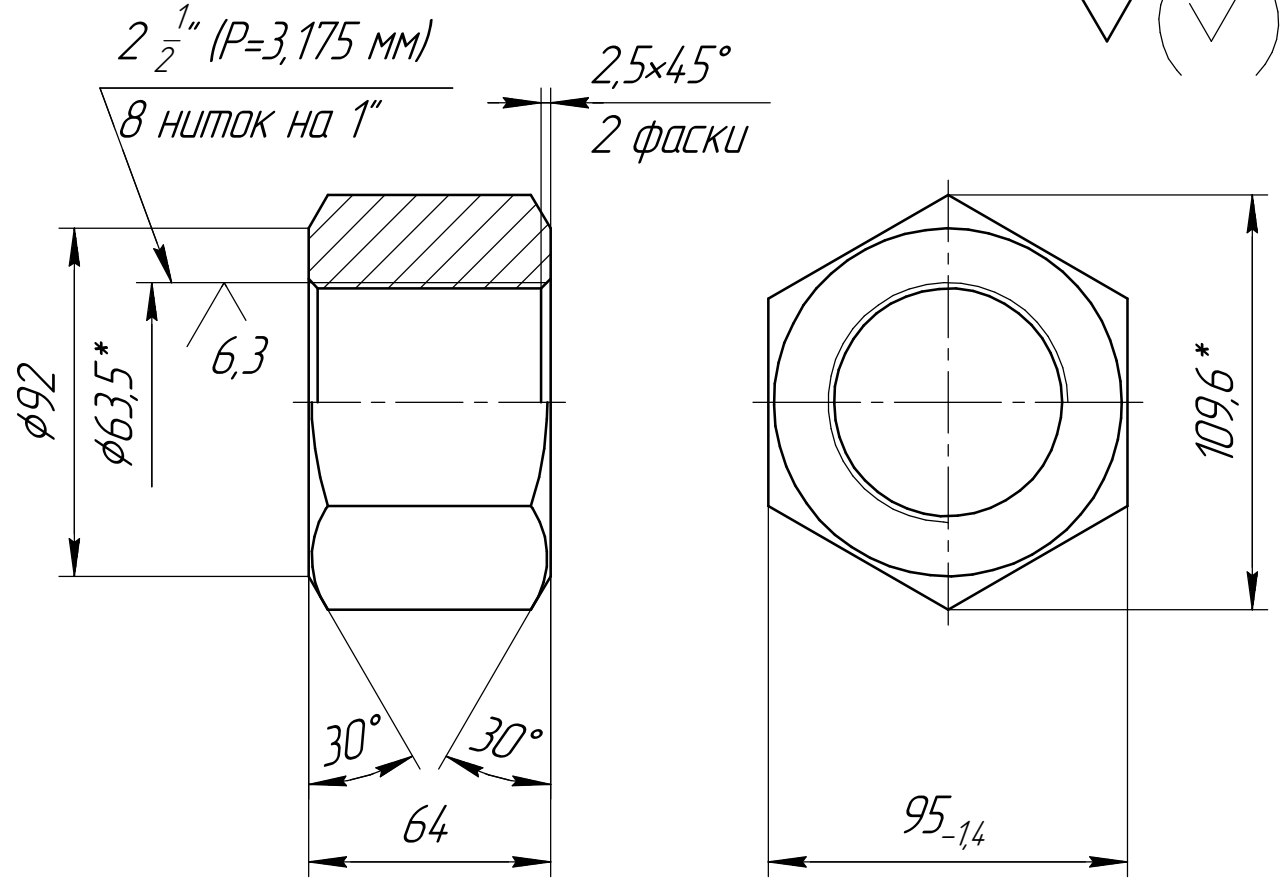

1. Неуказанные предельные отклонения размеров h14, $\pm \frac{IT14}{2}$;
2. Технические требования по ОСТ 26-2043-91;
3. Механические свойства:
   Диаметр отпечатка – 4,0...4,3 мм;
   Твердость – не более НВ 229;
4. Термообработка – нормализация 1030...1050°С,
   охлаждающая среда – воздух,
   отпуск 680...700°С,
   охлаждающая среда – воздух;
5. На резьбовой поверхности обезуглероженный слой не допускается;
6. * Размеры для справок;
7. Применяемость: механический упор (ГПЗ 36" (нем.)).

Изм.	Лист	№ докум.	Подп.	Дата
Разраб.		Чонко Ю.В.		14.01.2015
Пров.				
Т.контр.				
Н.контр.				
Утв.				

ВК-496.00.023

Гайка 2 1/2"

Лит.	Масса	Масштаб
	2,3	1:2

Лист | Листов 1

Сталь 25Х2М1Ф
ГОСТ 20072-74

[redacted]

Копировал

Формат А4

Перв. примен.

Справ. №

Подп. и дата

Инв. № дубл.

Взам. инв. №

Подп. и дата

Инв. № подл.