Паспорт светильника
«Закладная К170-130-4х14»

Настоящий паспорт совмещен с руководством по установке и эксплуатации.

1. Назначение

1.1 Изделие предназначается для установки в подготовленный котлован и заливки бетоном, с последующим монтажом опоры с применением комплекта метизов (поставляется отдельно).

2. Общие сведения

2.1. Тип, габариты, «несущая способность» фундаментов опор рассчитывается в каждом конкретном случае в зависимости от следующих параметров: - Регион эксплуатации (ветровая нагрузка, глубина промерзания и состав грунта). - Назначение опоры.

3. Основные технические данные

Наименование показателей, единицы измерения	Значение
Габаритные и присоединительные размеры	см. рис.1.
Масса, кг	12
Материал: ГОСТ 380-2005	Ст3
Покрытие:	Грунт-эмаль

4. Комплектность

«Закладная К170-130-4х14»	1шт
Паспорт	1шт

5. Правила транспортировки и хранения

5.1 Изделия транспортируются в заводской транспортной таре любым видом транспорта при условии защиты от механических повреждений и непосредственного воздействия атмосферных осадков.

6. Руководство по установке

6.1. После монтажа изделия части закладного элемента, находящиеся выше уровня заливки бетона, рекомендуется покрыть слоем битумной мастики.

7. Гарантийные обязательства

7.1. Изготовитель гарантирует нормальную работу изделия при условии строгого соблюдения потребителем правил хранения, транспортирования, монтажа и эксплуатации.

7.2. Изготовитель гарантирует замену деталей и самого изделия, вышедших из строя по вине изготовителя в течение гарантийного срока эксплуатации, кроме покупных изделий.

7.3. Хранение изделий в пред монтажный период при повышенной влажности в упаковке не допускается.

7.4. Гарантийный срок установлен 12 месяцев с момента ввода изделия в эксплуатацию, но не более 18 месяцев с момента изготовления.

8. Свидетельство о приёмке

Дата выпуска _____

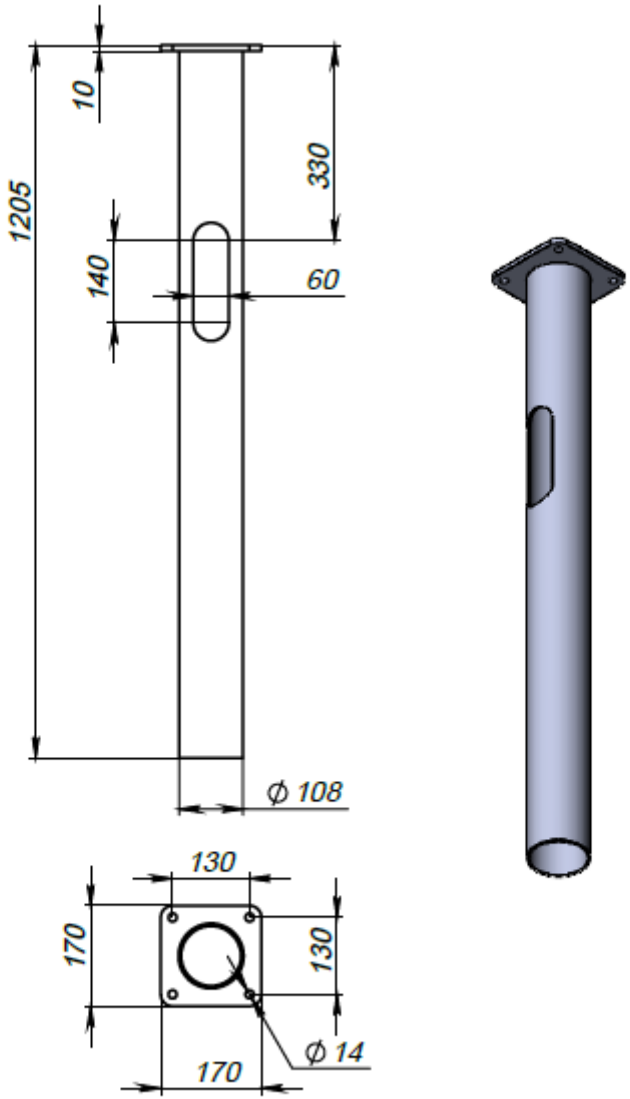

Рис.1.

Изготовитель: ООО «Энергокачество», Россия, 454006, г. Челябинск, ул. Линейная, д.96,
Тел: (351)751-41-21.E-mail: info@led-all.ru