РУКОВОДСТВО ПО ЭКСПЛУАТАЦИИ

Прежде чем приступать к эксплуатации изделия, внимательно прочтите настоящее руководство

info@ns-t.ru

Назначение



Промышленный гигабитный коммутатор на 8 портов предназначен для объединения сетевых устройств и передачи данных между ними в условиях эксплуатации на промышленных объектах. Подходит для установки в уличные шкафы.

Поддерживается автоматическое определение MDI/MDIX (Auto Negotiation) на всех портах. Коммутатор распознает тип подключенного сетевого устройства и при необходимости меняют контакты передачи данных, что позволяет использовать кабели, обжатые любым способом (кроссовые и прямые).

С помощью DIP переключателей на корпусе устройства можно переключать режимы работы коммутатора:

- VLAN – основные порты (1-7) изолированы друг от друга. Могут обмениваться данными только с UPLINK портом (порт №8).
- S – режим, при котором максимальное расстояние передачи данных увеличивается до 250м, но при этом скорость ограничена 10 Мбит/с. Режим включается на всех портах матрицы 1-7 или только на 1-4 портах.

В устройстве реализована грозозащита портов, а также защита от статического электричества (ESD).

Коммутатор рекомендуется использовать, если есть необходимость объединить несколько сетевых устройств (IP-камеры, IP-телефоны и пр.) в одну сеть в условиях эксплуатации в промышленных помещениях.

Комплектация

1.Коммутатор – 1шт;
2.Клеммная колодка – 1шт;
3.Комплект креплений – 1шт;
4.Руководство по эксплуатации – 1шт;
5.Упаковка – 1шт;

Особенности оборудования

- ·Коммутатор предназначен для организации сети в условиях эксплуатации на промышленных объектах;
- ·Подходит для установки в уличные станции OSNOVO;
- ·Расширенный диапазон рабочих температур: -40… +80 °C;
- ·Расширенный диапазон входного напряжения: DC12-57V;
- ·Грозозащита медных портов;
- ·Дальность передачи данных до 250м (10Мбит/с) в режиме S;
- ·VLAN режим – защита портов от ошибок, вызванных Multicast/Broadcast штормами в сети.

Подключение

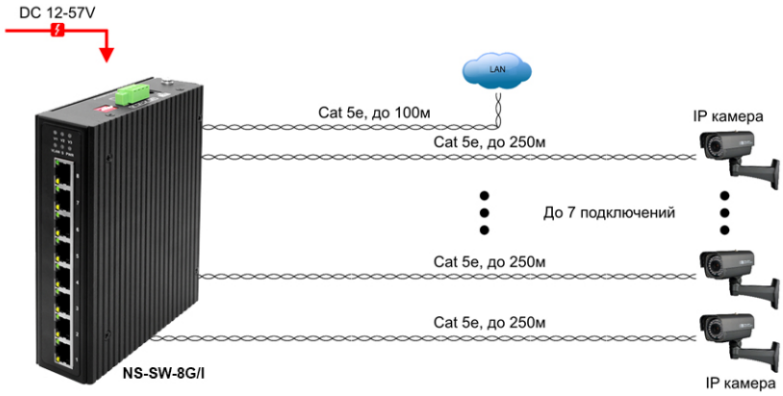

Подключение блоков питания

Коммутатор поддерживает подключение до 3х источников питания – 1 основного и 2 резервных с широким диапазоном выходного напряжения DC 12-57V. Соблюдайте полярность при подключении!

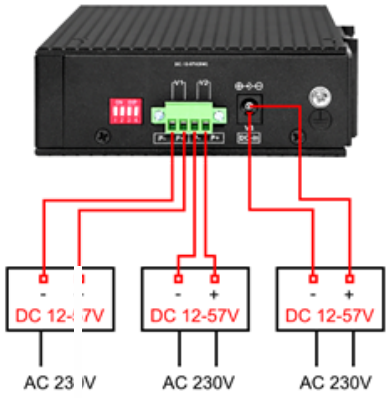

Рисунок 1. Подключение блоков питания к коммутатору

Технические характеристики*

Модель	NS-SW-8G/I
Общее кол-во портов	8
Кол-во портов FE+PoE	-
Кол-во портов FE	-
Кол-во портов GE+PoE	-
Кол-во портов GE (не Combo порты)	8
Кол-во портов Combo GE (RJ45+SFP)	-
Кол-во портов SFP (не Combo порты)	-
Встроенные оптические порты	-
Топологии подключения	звезда / каскад
Буфер пакетов	4.1 Мб
Таблицы MAC-адресов	8 К
Пропускная способность коммутационной матрицы (Switching fabric)	20 Гбит/с

Модель	NS-SW-8G/I
Скорость обслуживания пакетов (Forwarding rate)	1000 Мбит/с – 1488,000 пакетов/с 100 Мбит/с - 148,800 пакетов/с 10 Мбит/с- 14,880 пакетов/с
Поддержка jumbo frame	9 КБ
Стандарты и протоколы	IEEE 802.3 – 10BaseT IEEE 802.3u – 100BaseTX IEEE 802.3ab – 1000BaseT IEEE 802.3x – Flow Control
Управление	-
Индикаторы	V1 (1-й БП), V2 (2-й БП), V3 (3-й БП), PWR (состояние коммутатора), VLAN (режим VLAN), S (режим S), Link/Speed (уст. соединения/скорость)
Грозозащита	6 kV, 8/20us 8kV (ESD)
Питание	DC 12-57V
Энергопотребление	<6 Вт
Охлаждение	Конвекционное (без вентилятора)
Класс защиты	IP40
Размеры (ШхВхГ) (мм)	45x160x130
Способ монтажа	На DIN рейку, на стену
Рабочая температура	-40...+80 °C
Способ монтажа	На DIN рейку, на стену

**Производитель имеет право изменять технические характеристики изделия и комплектацию без предварительного уведомления.*

Гарантия

Гарантия на всё оборудование торговой марки NST составляет 60 месяцев с даты продажи.
В течении гарантийного срока выполняется бесплатный ремонт, включая запчасти, или замена изделий при невозможности их ремонта.
Подробная информация об условиях гарантийного обслуживания находится на сайте www.ns-t.ru

info@ns-t.ru

www.ns-t.ru

Компания NST является производителем телекоммуникационного оборудования. Компания была основана в России в 2021 г.