Российская Федерация

Курганский завод электромонтажных изделий

ПАСПОРТ
К 251. 000 ПС

Прижим кабельный ПКТ-26; ПКТ-36;
ПКТ-50; ПКТ-60; ПКТ-100

г. Курган

Прижим кабельный: ПКТ-26; ПКТ-36; ПКТ-50;
ПКТ-60; ПКТ-100.

1. Климатическое исполнение: У3; УТ 1,5;
Х-УТ2; УХЛ1.

2. Прижимы кабельные предназначены для крепления на металлоконструкциях с высотой полки 30-50мм одиночных кабелей, проводов и труб, а так же пучков кабелей и проводов.

3. № чертежа: К 251.00.00

4. ТУ 3449 - 022 - 01394366 - 2006.

5. Габариты изделия: масса - см.табл.

6. Комплект: поз.1 Скоба -1 шт.
поз.2 Прижим -1 шт.
Для исполнения ПКТ-26; ПКТ-36; ПКТ-50
поз.3 Винт М6 -1шт.
Для исполнения ПКТ-60; ПКТ-100
поз.3 Винт М8 - 1шт.

7. Дата изготовления
Номер партии
Изделие соответствует требованиям
ОТК

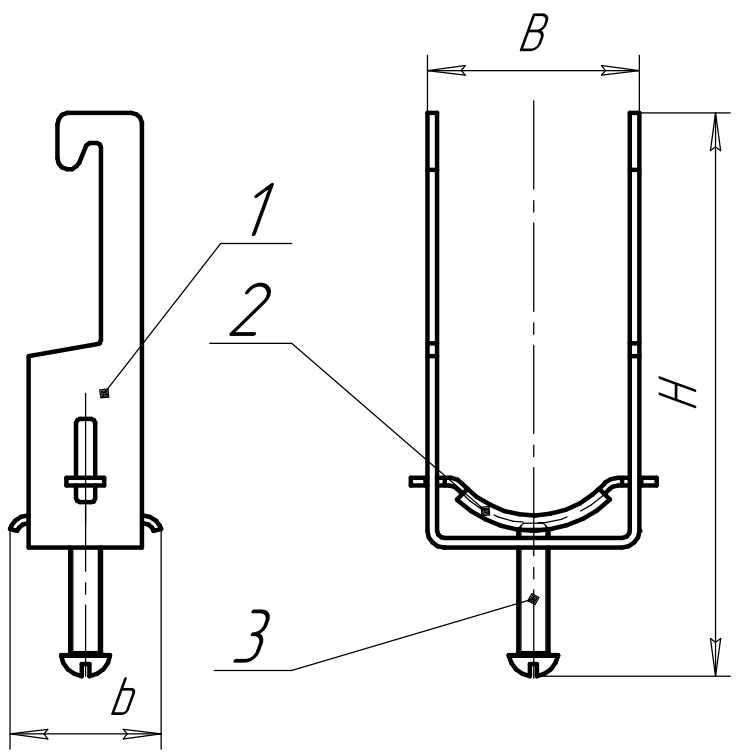

Тип	Обозначение	Размеры,мм			Покрытие	Масса, кг
		B	H	b		
ПКТ-26 У3/УТ1,5/Х-УТ2/УХЛ1	К 251. 00. 00	30	120	30	Ц9.хр.	0,060
ПКТ-36 У3/УТ1,5/Х-УТ2/УХЛ1	-01	41	130	35		0,105
ПКТ-50 У3/УТ1,5/Х-УТ2/УХЛ1	-02	55	145		Ц16.хр.	0,140
ПКТ-60 У3/УТ1,5/Х-УТ2/УХЛ1	-03	66	160	40	Эмаль ХВ-124	0,180
ПКТ-100 У3/УТ1,5/Х-УТ2/УХЛ1	-04	106	200		ГОСТ10144-74	0,280