SCHAEFFLER




# GRA35-XL

Flanged housing unit

Материальный номер Schaeffler:
0008294040000

Подшипниковые узлы с корпусом GRA, фланцевые подшипниковые узлы с тремя/четырьмя отверстиями, штампованным стальным корпусом, эксцентриковым закрепительным кольцом, P-уплотнениями

X-life

## Техническая информация

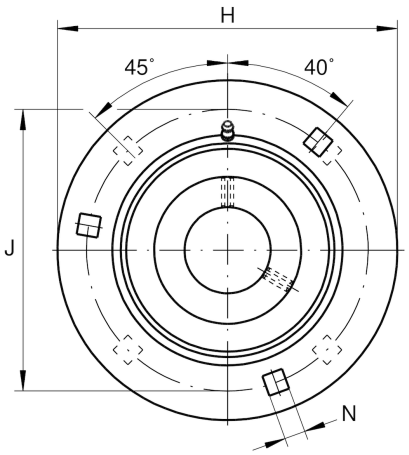


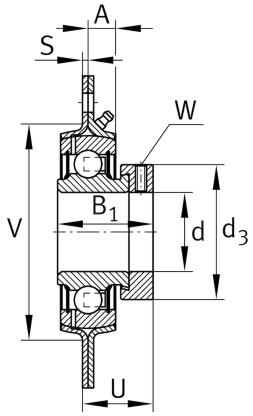


### Основные размеры и рабочие характеристики

| | | |
|---|---|---|
| d | 35 mm | Диаметр отверстия |
| H | 122 mm | Высота фланца |
| H | 122 mm | Ширина фланца |
| U | 32 mm | Общая высота узла |
| $B_1$ | 39 mm | Ширина с закрепительным элементом |
| $C_{ur}$ | 650 N | Предел усталостной нагрузки, радиальный |
| $C_r$ | 25.500 N | Динамическая грузоподъемность, радиальная |
| $C_{0r}$ | 15.300 N | Статическая грузоподъемность, радиальная |
| $C_{0r\,G}$ | 6.400 N | Грузоподъемность (корпус) |
| ≈m | 0,85 kg | Вес |

### Присоединительные размеры

| | | |
|---|---|---|
| J | 100 mm | Делительный диаметр (отверстия) |
| N | 10,5 mm | Крепежное отверстие, квадрат |
| n | 3 | Количество отверстий для винтов |
| n | 3 | Количество винтов |

### Габаритные размеры

| | | |
|---|---|---|
| A | 9,5 mm | Высота корпуса |
| S | 2,5 mm | Толщина фланца |
| V | 81 mm | Диаметр заплечика, корпус |
| $d_3$ | 37,5 mm | Наружный диаметр эксцентрикового закрепительного кольца |
| $d_3$ | 55 mm | Наружный диаметр закрепительного кольца/гайки |

Это техническое описание содержит только обзор размеров и значений грузоподъемности выбранного продукта. Пожалуйста, учитывайте всю дальнейшую информацию и указания по этому продукту. Для получения дополнительной информации Вы можете использовать форму обратной связи на нашем сайте.

SCHAEFFLER

## Дополнительная информация

| | | |
|---|---|---|
| | 1 | Количество корпусов |
| | 1 | Количество корпусов 2 |
| | FLAN72-MSB | Корпус |
| | FLAN72-MSA | Обозначение корпуса (часть 2) |
| | EXZ | Закрепление |
| | GRAE35-XL-NPP-B | Условное обозначение подшипника |

## Диапазон температур

| | | |
|---|---|---|
| $T_{min}$ | -20 °C | Operating temperature min. |
| $T_{max}$ | 120 °C | Operating temperature max. |

Это техническое описание содержит только обзор размеров и значений грузоподъемности выбранного продукта. Пожалуйста, учитывайте всю дальнейшую информацию и указания по этому продукту. Для получения дополнительной информации Вы можете использовать форму обратной связи на нашем сайте.