Модуль расширения SR-E-2AI-V/I

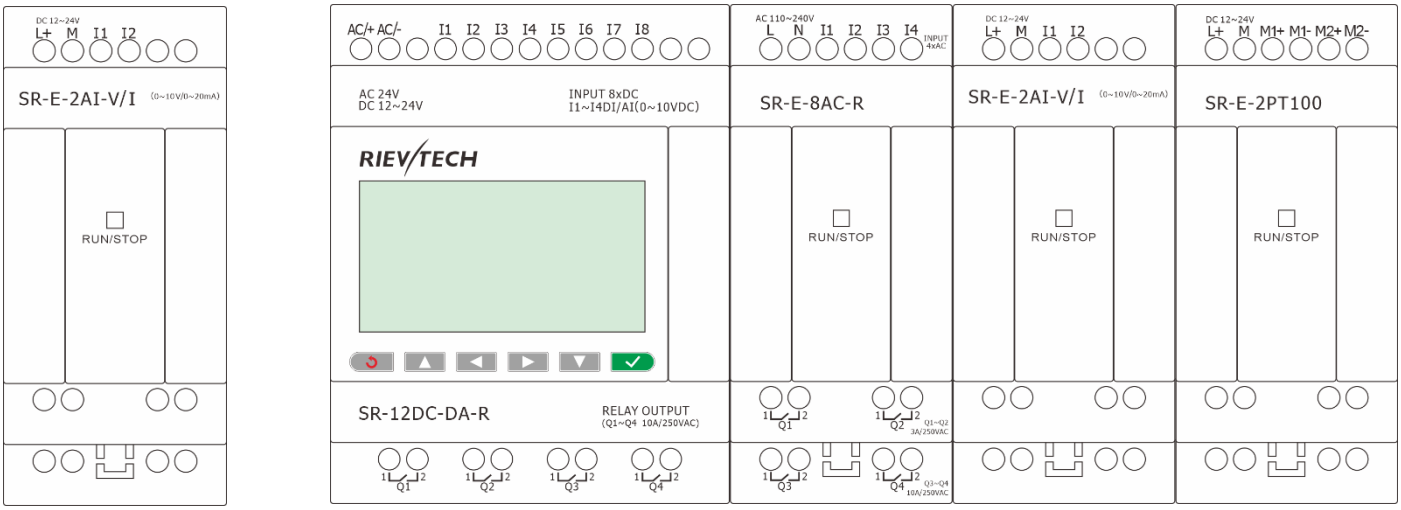

Технические характеристики SR-E-2AI-V/I

Категория	Параметр	Значение
Подключение	Макс. расширений для SR CPU	3 шт.
	Макс. расширений для PR CPU	16 шт.
	Макс. длина кабеля (расширение-CPU)	30 м
Питание	Номинальное напряжение	DC 12–24 В
	Рабочие пределы	DC 10.8–28.8 В
	Устойчивость к микропропаданиям	5 мс (тип.)
	Макс. пусковой ток	0.1 А
	Потребляемая мощность	1 Вт
	Защита от переполюсовки	Да
Входы	Количество	2 (I1–I2)
	Тип входа	2× аналоговых (AI1–AI2)
	Аналоговый сигнал	DC 0...10 В / 0...20 мА (переключается ПО)
	Разрешение	0.01 В / 0.02 мА
	Точность при 25 °C	0.1 В / 0.1 мА
	Соотношение сигнала и значения	AI*1 (0...1000) = V1 (0...10 В) = I1 (0...20 мА)* *(= адрес расширения)*
	Время цикла обработки аналог. сигнала	50 мс (тип.)
Выходы	Количество	Нет
Дополнительно	Длина линии (экранированная/витая)	Макс. 10 м

Категория	Параметр	Значение
	Способ монтажа	DIN-рейка 35 мм (4 WM) или настенный
	Рабочая температура	-20℃ ~ +55℃
	Температура хранения	-40℃ ~ +70℃
	Вес (чистый / с упаковкой)	93.4 г / 129.4 г

Установочные размеры

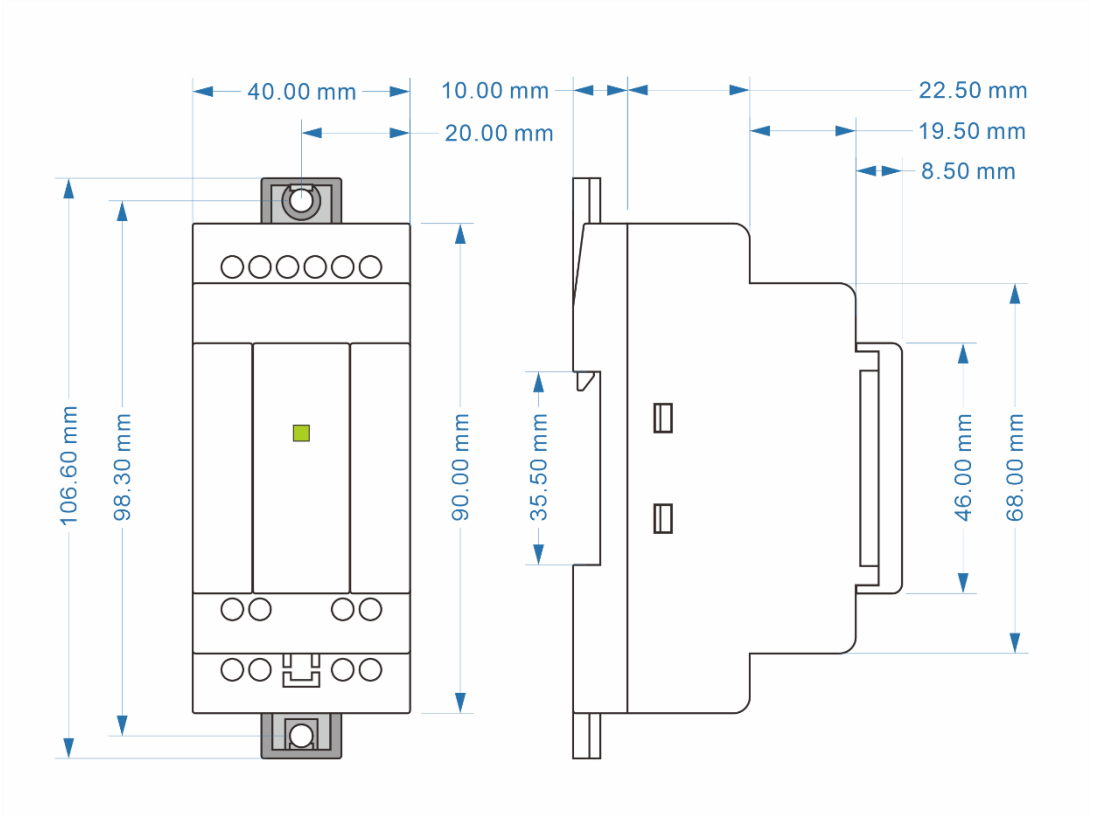

Схема подключения

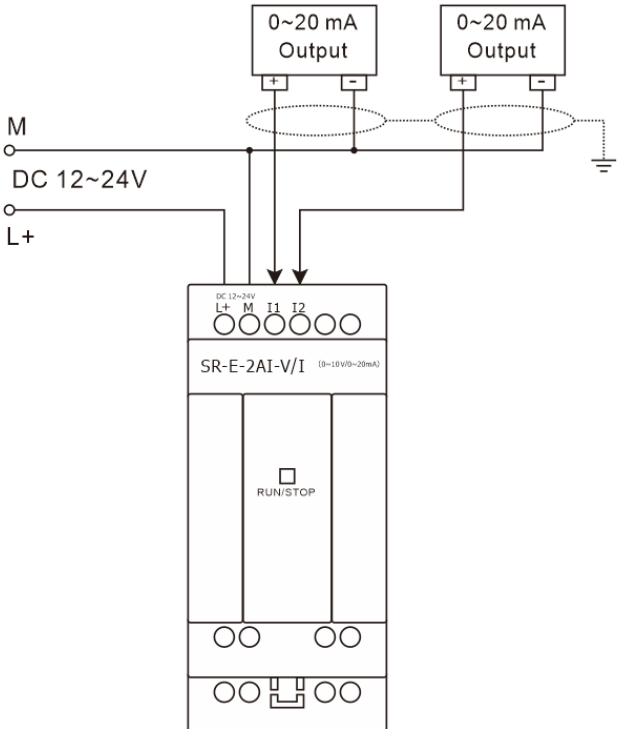

Параметрирование входов

Примечание:

- Для работы с аналоговыми входами требуется программная настройка (xLogic/xLadder).
- Конфигурация сигналов сохраняется в PLC после загрузки программы.

Рисунок 1 xLogicSoft

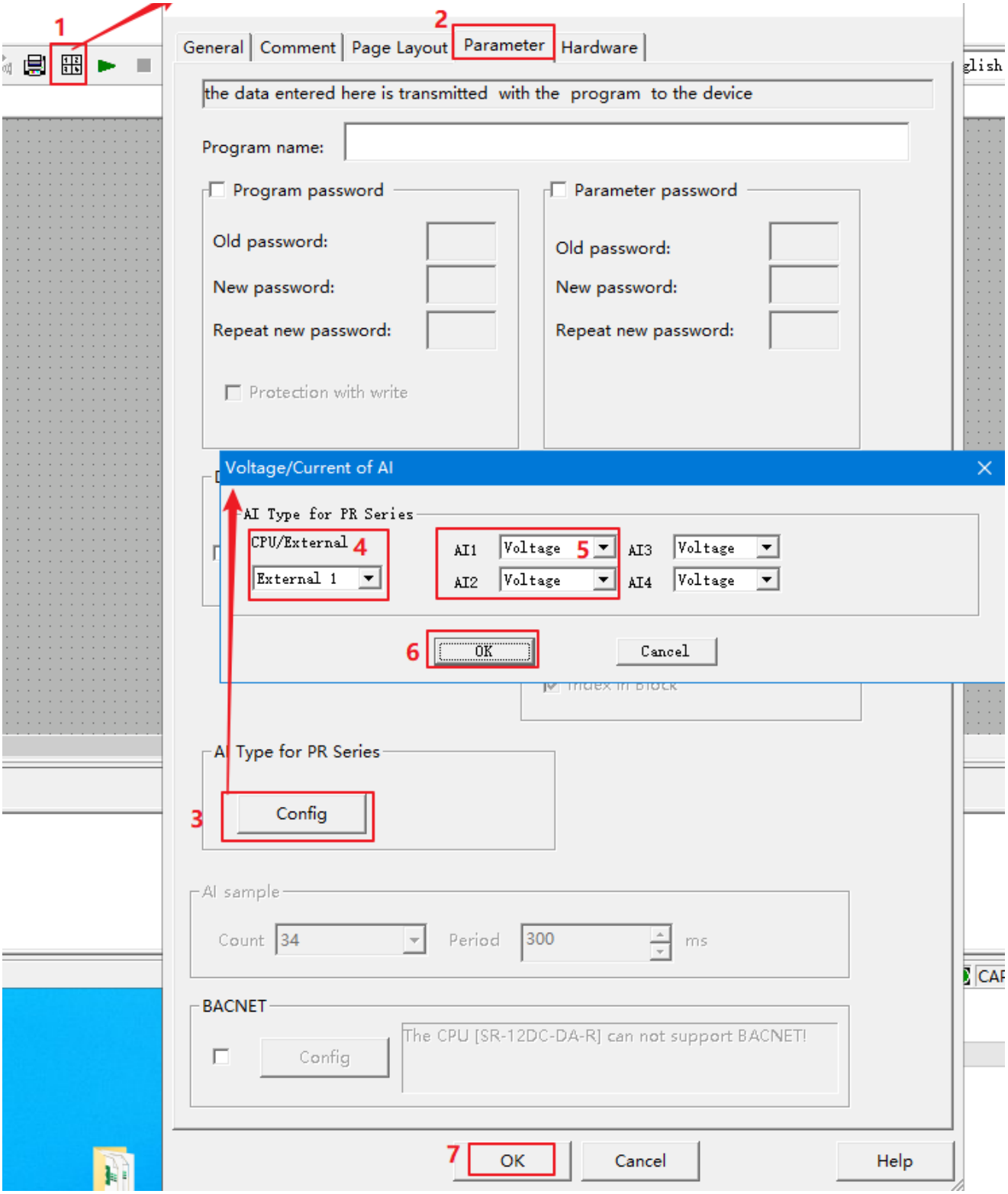

Рисунок 2 xLadder

