Угол горизонтальный 90° R300



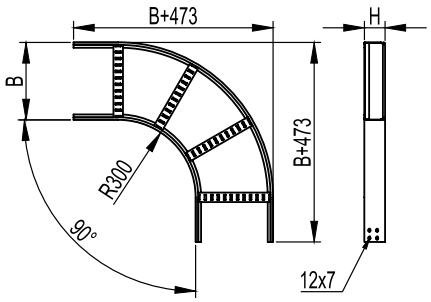

Назначение
• поворот трассы на 90° в горизонтальной плоскости.
Характеристики
• толщина лонжерона – 1,2 мм;
• толщина поперечины – 1,0 мм;
• исп. 1 – сталь, оцинкованная по методу Сендзимира;
• исп. 2 – горячее цинкование погружением после изготовления;
• исп. 4 – цинк-ламельное покрытие.
Особенности
• поставляется в комплекте с метизами и соединительными пластинами (LG5000/LG8000/LG1000, CM010620, CM110600, CM220600 в соответствующем аксессуару исполнении).

Высота H, мм	Ширина основания B, мм	Вес*, кг/шт.	Код, исп.	Код, исп. 2	Код, исп. 4
50	200	2,1	LC5320K	LC5320KHDZ	LC5320KZL
	300	2,4	LC5330K	LC5330KHDZ	LC5330KZL
	400	3	LC5340K	LC5340KHDZ	LC5340KZL
	500	3,3	LC5350K	LC5350KHDZ	LC5350KZL
	600	4	LC5360K	LC5360KHDZ	LC5360KZL
80	200	2,6	LC8320K	LC8320KHDZ	LC8320KZL
	300	2,9	LC8330K	LC8330KHDZ	LC8330KZL
	400	3,6	LC8340K	LC8340KHDZ	LC8340KZL
	500	4	LC8350K	LC8350KHDZ	LC8350KZL
	600	4,7	LC8360K	LC8360KHDZ	LC8360KZL
100	200	2,9	LC1320K	LC1320KHDZ	LC1320KZL
	300	3,4	LC1330K	LC1330KHDZ	LC1330KZL
	400	3,9	LC1340K	LC1340KHDZ	LC1340KZL
	500	4,4	LC1350K	LC1350KHDZ	LC1350KZL
	600	4,4	LC1360K	LC1360KHDZ	LC1360KZL

Крышка на угол горизонтальный 90° R300

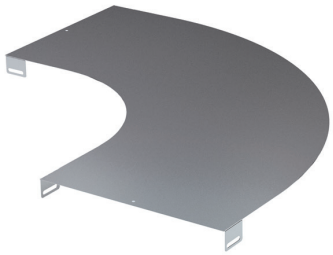

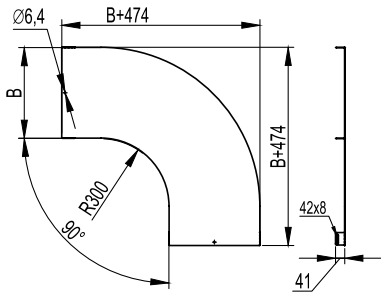

Назначение
• дополнительная защита кабеля от воздействий внешней среды.
Характеристики
• толщина стали – 1,0 мм;
• исп. 1 – сталь, оцинкованная по методу Сендзимира;
• исп. 2 – горячее цинкование погружением после изготовления;
• исп. 4 – цинк-ламельное покрытие.
Особенности
• поставляется в комплекте с монтажными элементами (CM030508, CM100500, 37501) в соответствующем аксессуару исполнении.

Ширина основания B, мм	Вес*, кг/шт.	Код, исп. 1	Код, исп. 2	Код, исп. 4
200	1,6	LK0023K	LK0023KHDZ	LK0023KZL
300	2,6	LK0033K	LK0033KHDZ	LK0033KZL
400	3,7	LK0043K	LK0043KHDZ	LK0043KZL
500	4,9	LK0053K	LK0053KHDZ	LK0053KZL
600	6,2	LK0063K	LK0063KHDZ	LK0063KZL

* Значения в столбце соответствуют Исполнению 1