MEYERTEC

MTS

Пружинные клеммы и аксессуары

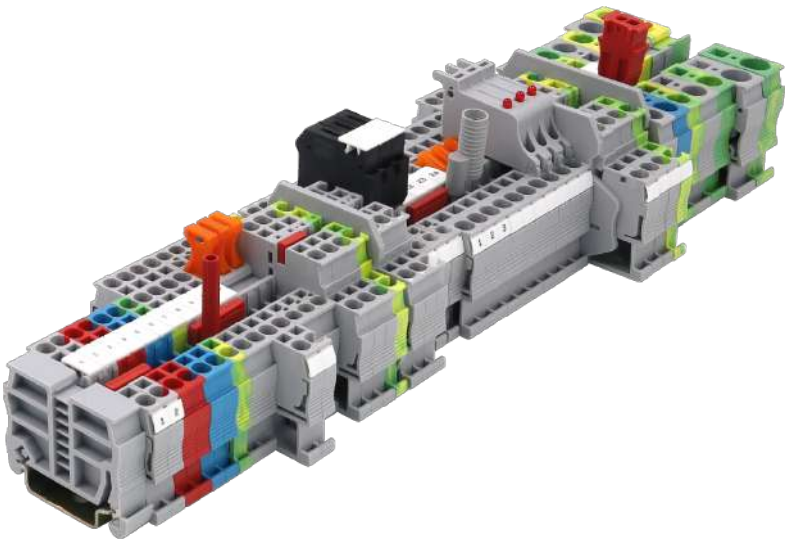

Руководство по эксплуатации

03.2025
версия 1.9

Содержание

Введение **3**
1 Назначение и применение **7**
2 Технические характеристики **8**
3 Условия эксплуатации **11**
4 Меры безопасности **12**
5 Габаритные размеры **13**
6 Техническое обслуживание **21**
6.1 Общие указания 21
7 Упаковка **21**
8 Комплектность **21**
9 Сведения о заводе-изготовителе **21**
10 Гарантийные обязательства **21**
11 Сведения об утилизации **21**
ПРИЛОЖЕНИЕ А. Аксессуары для пружинных клемм **22**

Введение

Настоящее руководство по эксплуатации предназначено для ознакомления обслуживающего персонала с конструкцией, технической эксплуатацией и обслуживанием изделий MTS, к которым относятся клеммы пружинные следующих видов:

- одноуровневые;
- многоуровневые;
- многовыводные;
- заземляющие;
- с держателем предохранителя;
- с ножевым размыкателем;
- с диодом.

К изделиям также относятся аксессуары для клемм:

- маркировка для клемм;
- блоки перемычек;
- заглушки торцевые;
- разделители групп клемм.

Изделия поставляются в различных модификациях, указанных в таблицах ниже.

Таблица 1 – Клеммы пружинные одноуровневые

Сечение проводника	Цвет	Упаковка	Наименование
2,5 мм^2	серый	25 шт.	MTS-2.5
	синий		MTS-2.5BL
	красный		MTS-2.5RD
4 мм^2	серый	15 шт.	MTS-4
	синий		MTS-4BL
	красный		MTS-4RD
6 мм^2	серый	12 шт.	MTS-6
	синий		MTS-6BL
	красный		MTS-6RD
10 мм^2	серый	10 шт.	MTS-10
	синий		MTS-10BL
16 мм^2	серый	6 шт.	MTS-16
	синий		MTS-16BL

Таблица 2 – Клеммы пружинные многоуровневые

Сечение проводника	Цвет	Упаковка	Наименование
2,5 мм^2	серый	10 шт.	MTS-D2.5
4 мм^2	серый		MTS-D4

Таблица 3 – Клеммы пружинные заземляющие

Сечение проводника	Цвет	Упаковка	Наименование
2,5 мм^2	желто-зеленый	20 шт.	MTS-2.5PE
		10 шт.	MTS-D2.5PE
4 мм^2		15 шт.	MTS-4PE
		10 шт.	MTS-D4PE
6 мм^2		12 шт.	MTS-6PE
10 мм^2		10 шт.	MTS-10PE
16 мм^2		6 шт.	MTS-16PE

Таблица 4 – Клеммы пружинные с держателем предохранителя

Сечение проводника	Цвет	Упаковка	Наименование
2,5 мм^2	серый	15 шт.	MTS-2.5F
4 мм^2		16 шт.	MTS-4F
			MTS-4F24
			MTS-4F220

Таблица 5 – Клеммы пружинные с ножевым размыкателем

Сечение проводника	Цвет	Упаковка	Наименование
2,5 мм^2	серый	20 шт.	MTS-2.5KS
4 мм^2		15 шт.	MTS-4KS

Таблица 6 – Клеммы пружинные с диодом

Сечение проводника	Цвет	Упаковка	Наименование
2,5 мм^2	серый	10 шт.	MTS-D2.5DV

Таблица 7 – Клеммы пружинные многовыводные

Сечение проводника	Цвет	Упаковка	Наименование
2,5 мм^2	серый	15 шт.	MTS-FO2.5
		20 шт.	MTS-TO2.5
4 мм^2		15 шт.	MTS-FO4
			MTS-TO4

Таблица 8 – Боковая маркировка

Маркировка	Для клемм сечением 2,5 мм^2 (количество в упаковке)	Для клемм сечением 4 мм^2 (количество в упаковке)	Для клемм сечением 6, 10, 16 мм^2 (количество в упаковке)
Символы	**Наименование**		
Пустая	MTS-2.5MC (100 шт.)	MTS-4MC (100 шт.)	MTS-6MC (100 шт.)
L1, L2, L3, N, PE	MTS-2.5ML (100 шт.)	MTS-4ML (100 шт.)	MTS-6ML (100 шт.)
1 – 10	MTS-2.5M110 (100 шт.)	MTS-4M110 (100 шт.)	MTS-6M110 (100 шт.)
1 – 100	MTS-2.5M1100 (100 шт.)	MTS-4M1100 (100 шт.)	MTS-6M1100 (100 шт.)
11 – 20	MTS-2.5M1120 (100 шт.)	MTS-4M1120 (100 шт.)	MTS-6M1120 (100 шт.)
21 – 30	MTS-2.5M2130 (100 шт.)	MTS-4M2130 (100 шт.)	—
31 – 40	MTS-2.5M3140 (100 шт.)	MTS-4M3140 (100 шт.)	—
41 – 50	MTS-2.5M4150 (100 шт.)	MTS-4M4150 (100 шт.)	—

Таблица 9 – Фронтальная маркировка

Маркировка	Для клемм сечением 2,5 мм^2, ширина 5 мм (количество в упаковке)	Для клемм сечением 4 мм^2, ширина 6 мм (количество в упаковке)	Для клемм сечением 6 мм^2, ширина 8 мм (количество в упаковке)	Для клемм сечением 10 мм^2, 16 мм^2, ширина 10 мм (количество в упаковке)
Символы	**Наименование**			
Пустая	MTS-2.5MC (100 шт.)	MTS-4MC (100 шт.)	MTS-6MC (100 шт.)	MTU-10MC (100 шт.)
L1, L2, L3, N, PE	MTS-2.5ML (100 шт.)	MTS-4ML (100 шт.)	MTS-6ML (100 шт.)	MTU-10ML (100 шт.)
1 – 10	MTS-2.5M110 (100 шт.)	MTS-4M110 (100 шт.)	MTS-6M110 (100 шт.)	MTU-10M110 (100 шт.)
11 – 20	MTS-2.5M1120 (100 шт.)	MTS-4M1120 (100 шт.)	MTS-6M1120 (100 шт.)	MTU-10M1120 (100 шт.)
21 – 30	MTS-2.5M2130 (100 шт.)	MTS-4M2130 (100 шт.)	MTU-6M2130 (100 шт.)	—

Продолжение таблицы 9

Маркировка	Для клемм сечением 2,5 мм², ширина 5 мм (количество в упаковке)	Для клемм сечением 4 мм², ширина 6 мм (количество в упаковке)	Для клемм сечением 6 мм², ширина 8 мм (количество в упаковке)	Для клемм сечением 10 мм², 16 мм², ширина 10 мм (количество в упаковке)
31 – 40	MTS-2.5M3140 (100 шт.)	MTS-4M3140 (100 шт.)	MTU-6M3140 (100 шт.)	—
41 – 50	MTS-2.5M4150 (100 шт.)	MTS-4M4150 (100 шт.)	MTU-6M4150 (100 шт.)	—
51 — 60	MTU-2.5M5160 (100 шт.)	MTU-4M5160 (100 шт.)	—	—
61 — 70	MTU-2.5M6170 (100 шт.)	MTU-4M6170 (100 шт.)	—	—
71 — 80	MTU-2.5M7180 (100 шт.)	—	—	—
81 — 90	MTU-2.5M8190 (100 шт.)	—	—	—
91–100	MTU-2.5M91100 (100 шт.)	—	—	—
1 – 100	MTS-2.5M1100 (100 шт.)	MTS-4M1100 (100 шт.)	MTS-6M1100 (100 шт.)	MTU-10M1100 (100 шт.)
101 – 200	MTU-2.5M101200 (100 шт.)	MTU-4M101200 (100 шт.)	—	—
201 — 300	MTU-2.5M201300 (100 шт.)	—	—	—

Таблица 10 – Блоки перемычек

Тип	Сечение	Упаковка	Наименование
2 контакта	2,5 мм²	10 шт.	MTS-J225
3 контакта			MTS-J325
10 контактов			MTS-J1025
2 контакта	4 мм²		MTS-J24
3 контакта			MTS-J34
10 контактов			MTS-J104
2 контакта	6 мм²		MTS-J26
3 контакта			MTS-J36
10 контактов		5 шт.	MTS-J106
2 контакта	10 мм²	5 шт.	MTS-J210
2 контакта	16 мм²		MTS-J216

Таблица 11 – Заглушки торцевые

Тип	Сечение	Упаковка	Цвет серый	Цвет синий
			Наименование	
Заглушка для одноуровневых пружинных клемм	2,5 мм²	20 шт.	MTS-P2.5	MTS-PBL2.5
Заглушка для одноуровневых пружинных клемм	4 мм²	20 шт.	MTS-P4	MTS-PBL4
Заглушка для одноуровневых пружинных клемм	6 мм², 10 мм²	20 шт.	MTS-P6	MTS-PBL6
Заглушка для одноуровневых пружинных клемм	16 мм²	20 шт.	MTS-P16	MTS-PBL16
Заглушка торцевая для двухуровневых пружинных клемм	2,5 мм²	20 шт.	MTS-PD2.5	—
Заглушка торцевая для двухуровневых пружинных клемм	4 мм²	20 шт.	MTS-PD4	—

Продолжение таблицы 11

Тип	Сечение	Упаковка	Цвет серый	Цвет синий
			Наименование	
Заглушка для трехпроводных пружинных клемм, с размыкателем	2,5 мм²	20 шт.	MTS-PTO2.5	—
Заглушка торцевая для трехпроводных пружинных клемм	4 мм²	20 шт.	MTS-PTO	—
Заглушка торцевая для четырехпроводных пружинных клемм	2,5 мм²	20 шт.	MTS-PFO2.5	—
Заглушка торцевая для четырехпроводных пружинных клемм	4 мм²	20 шт.	MTS-PFO4	—
Заглушка торцевая для пружинных клемм с держателем предохранителя	2,5 мм²	20 шт.	MTS-PF	—
Заглушка для пружинных клемм с размыкателем, с предохранителем	4 мм²	20 шт.	MTS-PF4	—

1 Назначение и применение

Пружинные клеммы MTS предназначены для упрощения подключения проводников в шкафах автоматизации. Серия клемм MTS предназначена для подключения проводников сечением от 2,5 до 16 мм². Рекомендуются для применения в условиях повышенной вибрации.

Клеммы соответствуют требованиям ТР ТС 004/2011 «О безопасности низковольтного оборудования»

2 Технические характеристики

Таблица 2.1 – Клеммы пружинные одноуровневые

Характеристика	Значение				
	MTS-2.5, MTS-2.5BL, MTS-2.5RD	**MTS-4, MTS-4BL, MTS-4RD**	**MTS-6, MTS-6BL, MTS-6RD**	**MTS-10, MTS-10BL**	**MTS-16, MTS-16BL**
Расчетное сечение	2,5 мм^2	4 мм^2	6 мм^2	10 мм^2	16 мм^2
Номинальное напряжение	800 В	800 В	800 В	800 В	800 В
Номинальный ток	24 А	32 А	41 А	57 А	76 А
Габаритные размеры	48.6 × 5.2 × 35.3 мм	56 × 6.2 × 35.3 мм	69.5 x 8.2 x 42.2 мм	69.5 x 10 x 42.2 мм	77.7 x 12 x 42.2 мм
Пиковое (импульсное) напряжение	8 кВ				
Длина снятия изоляции	10 мм	12 мм			
Сечение жесткого проводника	0,2…4 мм^2	0,25…6 мм^2	0,5…10 мм^2	1,5…16 мм^2	1,5…25 мм^2
Сечение гибкого проводника	0,2…2,5 мм^2	0,25…4 мм^2	0,5…6 мм^2	1,5…10 мм^2	1,5…16 мм^2
Сечение гибкого проводника с НШВИ	0,25…2,5 мм^2	0,25…4 мм^2	0,5…6 мм^2	1,5…10 мм^2	1,5…16 мм^2

Таблица 2.2 – Клеммы пружинные многоуровневые

Характеристика	Значение		
	MTS-D2.5	**MTS-D2.5DV**	**MTS-D4**
Расчетное сечение	2,5 мм^2		4 мм^2
Номинальное напряжение	500 В	500 В	500 В
Номинальный ток	24 А	1 А	32 А
Габаритные размеры	67.6 × 5.2 × 46 мм	68 × 5.2 × 46 мм	93.5 × 6.2 × 46 мм
Пиковое (импульсное) напряжение	6 кВ		
Длина снятия изоляции	10 мм		12 мм
Сечение жесткого проводника	0,25…4 мм^2		0,25…6 мм^2
Сечение гибкого проводника	0,25…2,5 мм^2		0,25…4 мм^2
Сечение гибкого проводника с НШВИ	0,25…2,5 мм^2		0,25…4 мм^2

Таблица 2.3 – Клеммы пружинные заземляющие

Характеристика	Значение						
	MTS-2.5PE	**MTS-D2.5PE**	**MTS-4PE**	**MTS-D4PE**	**MTS-6PE**	**MTS-10PE**	**MTS-16PE**
Расчетное сечение	2,5 мм^2		4 мм^2		6 мм^2	10 мм^2	16 мм^2
Габаритные размеры	48.5 × 5.2 × 35.4 мм	68 × 5.2 × 46 мм	56 × 6,2 × 35,4 мм	93.5 × 6.2 × 46 мм	69.5 × 8.2 × 42.2 мм	69.5 × 10 × 42.2 мм	78 × 12 × 42.2 мм

Продолжение таблицы 2.3

Характеристика	Значение						
	MTS-2.5PE	**MTS-D2.5PE**	**MTS-4PE**	**MTS-D4PE**	**MTS-6PE**	**MTS-10PE**	**MTS-16PE**
Пиковое (импульсное) напряжение	8 кВ	6 кВ	8 кВ	6 кВ	8 кВ		
Длина снятия изоляции	10 мм		12 мм				
Сечение жесткого проводника	0,25…4 мм^2		0,25…4 мм^2		0.5…10 мм^2	1.5…16 мм^2	1.5…25 мм^2
Сечение гибкого проводника	0,25…2,5 мм^2		0,25…4 мм^2		0.5…6 мм^2	1.5…10 мм^2	1.5…16 мм^2
Сечение гибкого проводника с НШВИ	0,25…2,5 мм^2		0,25…4 мм^2		0.5…6 мм^2	1.5…10 мм^2	1.5…16 мм^2

Таблица 2.4 – Клеммы пружинные с держателем предохранителя

Характеристика	Значение			
	MTS-2.5F	**MTS-4F**	**MTS-4F24**	**MTS-4F220**
Расчетное сечение	2,5 мм^2	4 мм^2		
Номинальное напряжение	250 В	800 В	24 В	220 В
Номинальный ток	6,3 А			
Габаритные размеры	60.5 × 6 × 60.7 мм	64.3 × 6.2 × 57 мм		
Пиковое (импульсное) напряжение	4 кВ	8 кВ		
Длина снятия изоляции	10 мм	12 мм		
Сечение жесткого проводника	0,25…4 мм^2	0,5...6 мм^2	0,2...6 мм^2	
Сечение гибкого проводника	0,25…2,5 мм^2	0,5...4 мм^2	0,2...4 мм^2	
Сечение гибкого проводника с НШВИ	0,25…2,5 мм^2	0,5…4 мм^2	0,2…4 мм^2	
Типоразмер предохранителя	5×20 мм (6,3 А)	5×20 мм (6,3 А)		

ПРИМЕЧАНИЕ
Предохранитель не входит в комплект поставки.

Таблица 2.5 – Клеммы пружинные с ножевым размыкателем

Характеристика	Значение	
	MTS-2.5KS	**MTS-4KS**
Расчетное сечение	2,5 мм^2	4 мм^2
Номинальное напряжение	500 В	800 В
Номинальный ток	16 А	20 А
Габаритные размеры	60.5 × 5.2 × 49.8 мм	64.3 × 6.2 × 35.4 мм
Пиковое (импульсное) напряжение	6 кВ	8 кВ

Продолжение таблицы 2.5

Характеристика	Значение	
	MTS-2.5KS	**MTS-4KS**
Длина снятия изоляции	10 мм	
Сечение жесткого проводника	0,2…4 мм^2	0,5…6 мм^2
Сечение гибкого проводника	0,2…2,5 мм^2	0,5…4 мм^2
Сечение гибкого проводника с НШВИ	0,2…2,5 мм^2	0,5…4 мм^2

Таблица 2.6 – Клеммы пружинные многовыводные

Характеристика	Значение			
	MTS-FO2.5	**MTS-TO2.5**	**MTS-FO4**	**MTS-TO4**
Расчетное сечение	2,5 мм^2		4 мм^2	
Номинальное напряжение	800 В		800 В	
Номинальный ток	24 А		32 А	
Габаритные размеры	72.2 × 5.2 × 35.4 мм	60.5 x 5.2 x 35.4 мм	87.3 × 6.2 × 35.4 мм	71.6 × 6.2 × 35.4 мм
Пиковое (импульсное) напряжение	8 кВ			
Длина снятия изоляции	10 мм		10 мм	12 мм
Сечение жесткого проводника	0,25…4 мм^2	0,2…4 мм^2	0,25…6 мм^2	0,5…6 мм^2
Сечение гибкого проводника	0,25…2,5 мм^2	0,2…2,5 мм^2	0,25…4 мм^2	0,5… 4 мм^2
Сечение гибкого проводника с НШВИ	0,25…2,5 мм^2	0,2…2,5 мм^2	0,25…4 мм^2	0,5…4 мм^2

3 Условия эксплуатации

Клеммы следует эксплуатировать при следующих условиях:

- закрытые взрывобезопасные помещения без агрессивных паров и газов
- температура окружающей среды от –40 до +100 °C без конденсации влаги;
- атмосферное давление от 84,0 до 106,7 кПа.

4 Меры безопасности

ОПАСНОСТЬ
Запрещается использовать клеммы, имеющие механические повреждения корпуса.

ВНИМАНИЕ
На клеммнике присутствует опасное для жизни напряжение величиной до 250 В. Любые подключения к изделию и работы по его техническому обслуживанию следует производить только при отключенном питании изделия.

По способу защиты от поражения электрическим током изделие соответствует классу II ГОСТ 12.2.007.0-75.

Во время эксплуатации, технического обслуживания и поверки следует соблюдать требования следующих документов:

- ГОСТ 12.3.019-80;
- «Правила технической эксплуатации электроустановок потребителей электрической энергии»;
- «Правила охраны труда при эксплуатации электроустановок».

Не допускается попадание влаги на контакты выходного разъема. Запрещено использовать прибор в агрессивных средах с содержанием в атмосфере кислот, щелочей, масел и т. п.

5 Габаритные размеры

Таблица 5.1 – Габаритные размеры

Изделие	Габаритный чертеж
MTS-2.5, MTS-2.5BL, MTS-2.5RD	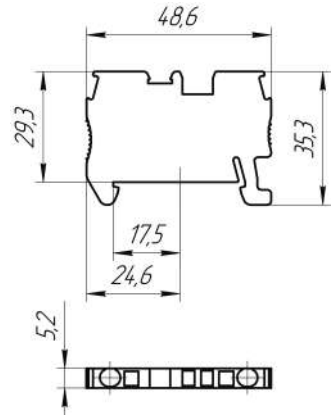
MTS-4, MTS-4BL, MTS-4RD	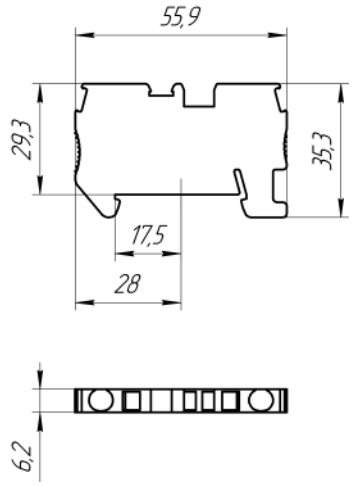
MTS-6, MTS-6BL, MTS-6RD	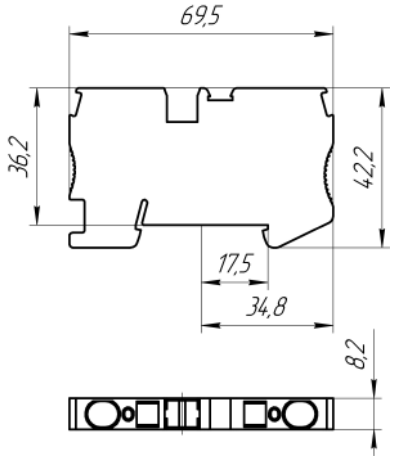

Продолжение таблицы 5.1

Изделие	Габаритный чертеж
MTS-10, MTS-10BL	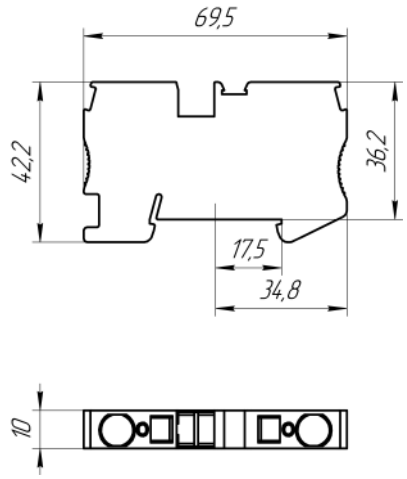
MTS-16, MTS-16BL	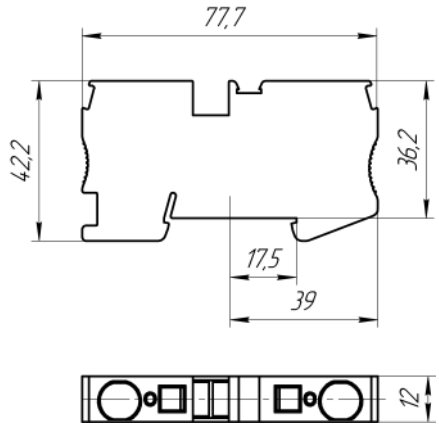
MTS-D2.5	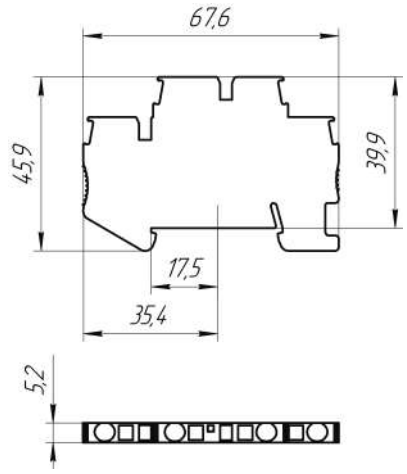

Продолжение таблицы 5.1

Изделие	Габаритный чертеж
MTS-D2.5DV	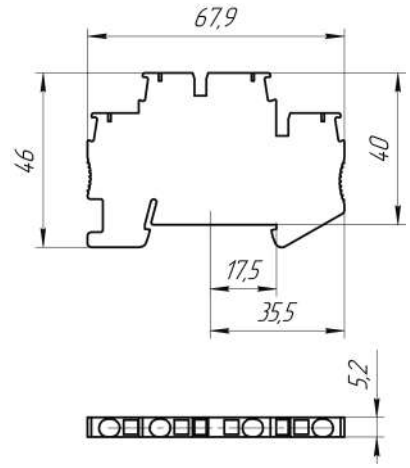
MTS-D4	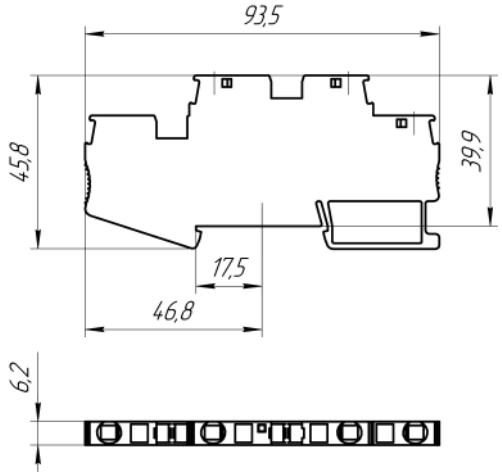
MTS-TO2.5	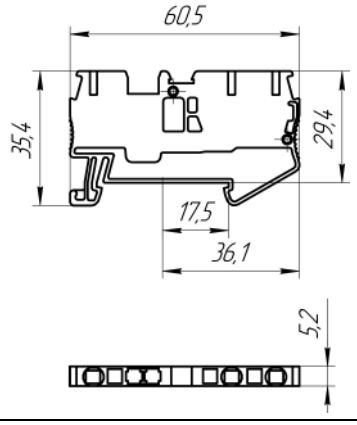

Продолжение таблицы 5.1

Изделие	Габаритный чертеж
MTS-FO2.5	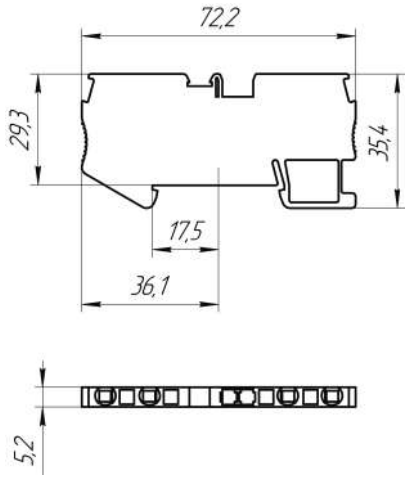
MTS-TO4	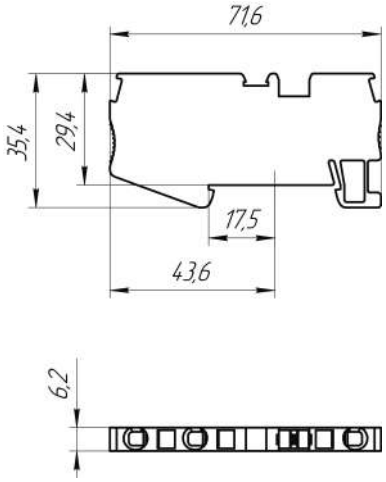
MTS-FO4	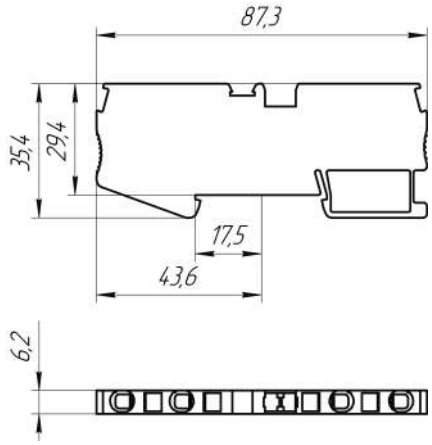

Продолжение таблицы 5.1

Изделие	Габаритный чертеж
MTS-2.5PE	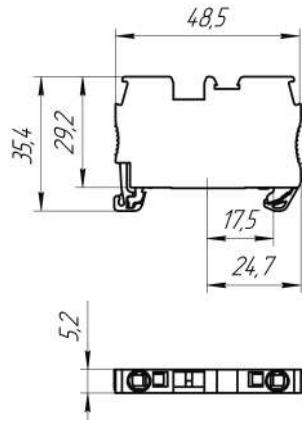
MTS-D2.5PE	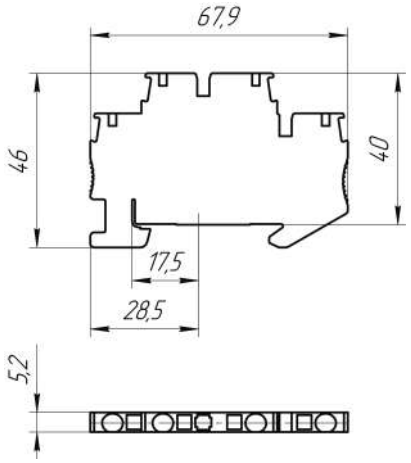
MTS-4PE	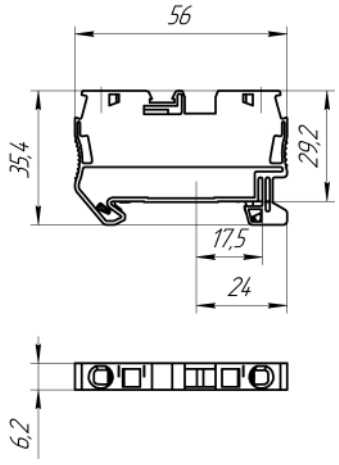

Продолжение таблицы 5.1

Изделие	Габаритный чертеж
MTS-D4PE	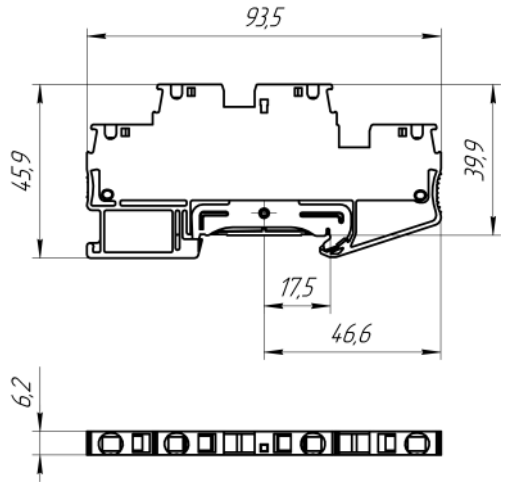
MTS-6PE	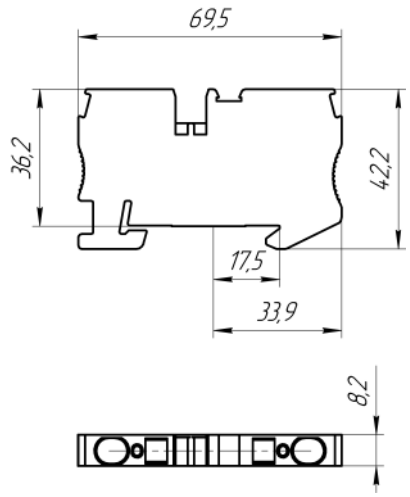
MTS-10PE	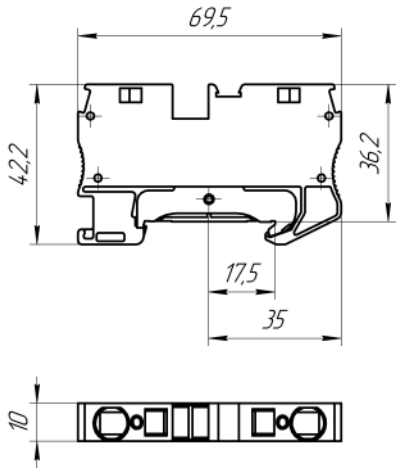

Продолжение таблицы 5.1

Изделие	Габаритный чертеж
MTS-16PE	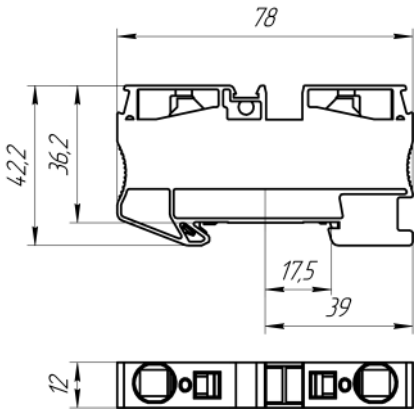
MTS-2.5F	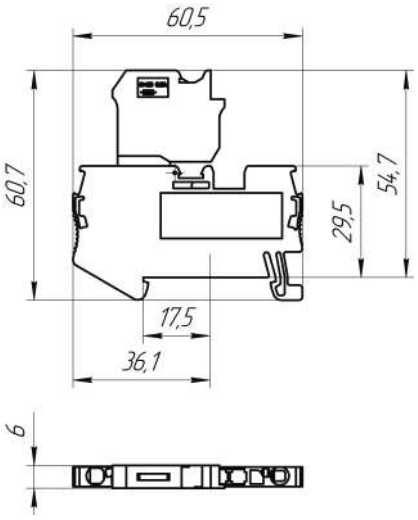
MTS-4F	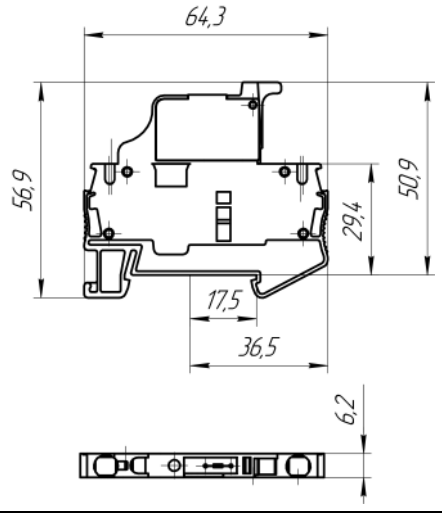

Продолжение таблицы 5.1

Изделие	Габаритный чертеж
MTS-4F24, MTS-4F220	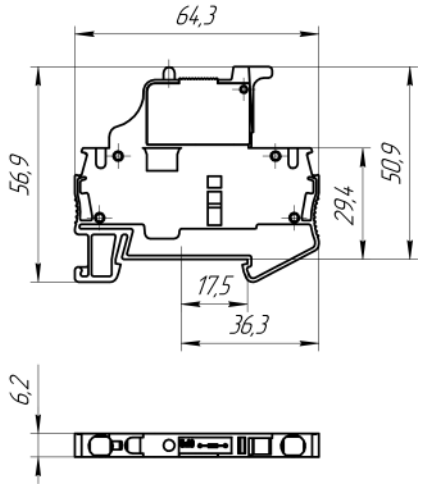
MTS-2.5KS	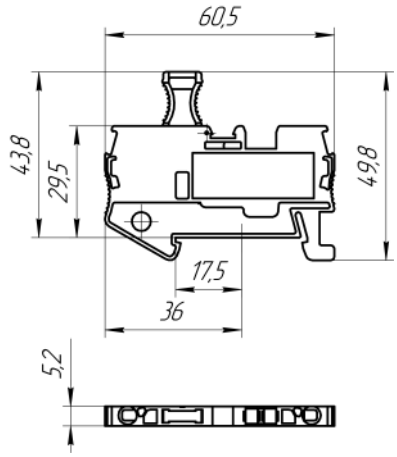
MTS-4KS	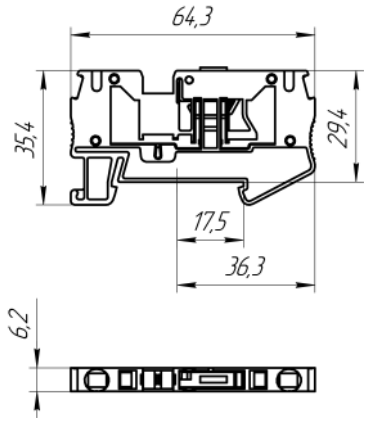

6 Техническое обслуживание

6.1 Общие указания

Во время выполнения работ по техническому обслуживанию изделий следует соблюдать требования безопасности из раздела 4.

Техническое обслуживание изделий проводится не реже одного раза в 6 месяцев и включает следующие процедуры:

- проверка крепления;
- проверка пружинных соединений;
- удаление пыли и грязи с клеммника изделия.

7 Упаковка

Изделие упаковывается в соответствии с ГОСТ 23088−80 в потребительскую тару, выполненную из коробочного картона по ГОСТ 7933−89.

Для почтовой пересылки изделие упаковывается в соответствии с ГОСТ 9181−74.

8 Комплектность

Наименование	Количество
Изделие*	1 шт.

ПРИМЕЧАНИЕ
* Согласно заказу.
Изготовитель оставляет за собой право внесения дополнений в комплектность изделия.

9 Сведения о заводе-изготовителе

ООО « Ченгду Релайнс Электрик»

Адрес: 610073, Китай, провинция Сычуань, город Чэнду, Релайнс Вест Роад, №66.

10 Гарантийные обязательства

Изготовитель гарантирует заявленные технические характеристики и безотказную работу продукции при соблюдении правил транспортирования, хранения, монтажа и эксплуатации.

Гарантийный срок на изделия составляет **2 года** со дня ввода в эксплуатацию (со дня установки).

11 Сведения об утилизации

После окончания срока службы изделия подлежат утилизации. Специальных мер по утилизации не требуется. Опасных для здоровья людей веществ в конструкции изделий нет. Рекомендуется передавать изделия в организации, которые занимаются переработкой пластмасс, черных и цветных металлов.

Приложение А. Аксессуары для пружинных клемм

Код заказа	Наименование	Внешний вид
MTU-S1	Фиксатор торцевой	 Рис. А.1
MTP-S1	Фиксатор торцевой пружинный (уп. 20 шт.)	 Рис. А.2
MTP-TS	Разделитель групповой универсальный (уп. 20 шт.)	 Рис. А.3
MTP-TSW	Разделитель групповой универсальный, широкий (уп. 20 шт.)	 Рис. А.4
MTS-P2.5	Заглушка торцевая для пружинных клемм 2,5 мм^2, серая (упаковка 20 шт.)	 Рис. А.5
MTS-PBL2.5	Заглушка торцевая для пружинных клемм 2,5 мм^2, синяя (упаковка 20 шт.)	 Рис. А.6

Код заказа	Наименование	Внешний вид
MTS-PD2.5	Заглушка торцевая для двухуровневых пружинных клемм 2,5 мм², серая (упаковка 20 шт.)	 Рис. A.7
MTS-PTO2.5	Заглушка для трехпроводных пружинных клемм, с размыкателем, 2.5 мм² (уп. 20 шт.)	 Рис. A.8
MTS-PFO2.5	Заглушка торцевая для четырехпроводных пружинных клемм 2,5 мм², серая (упаковка 20 шт.)	 Рис. A.9
MTS-P4	Заглушка торцевая для пружинных клемм 4 мм², серая (упаковка 20 шт.)	 Рис. A.10
MTS-PBL4	Заглушка торцевая для пружинных клемм 4 мм², синяя (упаковка 20 шт.)	 Рис. A.11
MTS-PD4	Заглушка торцевая для двухуровневых пружинных клемм 4 мм², серая (упаковка 20 шт.)	 Рис. A.12

Код заказа	Наименование	Внешний вид
MTS-PTO	Заглушка торцевая для трехпроводных пружинных клемм 4 мм², серая (упаковка 20 шт.)	 Рис. A.13
MTS-PFO4	Заглушка торцевая для четырехпроводных пружинных клемм 4 мм², серая (упаковка 20 шт.)	 Рис. A.14
MTS-PF	Заглушка торцевая для пружинных клемм с держателем предохранителя 2,5 мм², серая (упаковка 20 шт.)	 Рис. A.15
MTS-PF4	Заглушка для пружинных клемм с размыкателем, с предохранителем, 4 мм² (уп. 20 шт.)	 Рис. A.16
MTS-P6	Заглушка торцевая 6, 10 мм², серая (уп. 20 шт.)	 Рис. A.17
MTS-PBL6	Заглушка торцевая 6, 10 мм², синяя (уп. 20 шт.)	 Рис. A.18

Код заказа	Наименование	Внешний вид
MTS-P16	Заглушка торцевая 16 мм², серая (уп. 20 шт.)	 Рис. A.19
MTS-PBL16	Заглушка торцевая 16 мм², синяя (уп. 20 шт.)	 Рис. A.20
MTS-J225	Блок перемычек на 2 контакта, 2.5 мм² (уп. 10 шт.)	 Рис. A.21
MTS-J325	Блок перемычек на 3 контакта, 2.5 мм² (уп. 10 шт.)	 Рис. A.22
MTS-J1025	Блок перемычек на 10 контактов, для пружинных клемм 2,5 мм² (упаковка 10 шт.)	 Рис. A.23
MTS-J24	Блок перемычек на 2 контакта, 4 мм² (уп. 10 шт.)	 Рис. A.24

Код заказа	Наименование	Внешний вид
MTS-J34	Блок перемычек на 3 контакта, 4 мм² (уп. 10 шт.)	 Рис. A.25
MTS-J104	Блок перемычек на 10 контактов, для пружинных клемм 4 мм² (упаковка 10 шт.)	 Рис. A.26
MTS-J26	Блок перемычек на 2 контакта, 6 мм² (уп. 10 шт.)	 Рис. A.27
MTS-J36	Блок перемычек на 3 контакта, 6 мм² (уп. 10 шт.)	 Рис. A.28
MTS-J106	Блок перемычек на 10 контактов, 6 мм² (уп. 5 шт.)	 Рис. A.29
MTS-J210	Блок перемычек на 2 контакта, 10 мм² (уп. 5 шт.)	 Рис. A.30
MTS-J216	Блок перемычек на 2 контакта, 16 мм² (уп. 5 шт.)	 Рис. A.31

Код заказа	Наименование	Внешний вид
MTU-S2	Держатель этикетки (уп. 10 шт.)	 Рис. A.32
Боковая маркировка		
MTS-2.5MC	Маркировка пружинных клемм 2,5 мм², пустая (упаковка 100 шт.)	 Рис. A.33
MTS-2.5ML	Маркировка пружинных клемм 2.5мм², L1, L2, L3, N, PE (уп. 100 шт.)	
MTS-2.5M110	Маркировка пружинных клемм 2,5 мм², 1-10 (упаковка 100 шт.)	
MTS-2.5M1120	Маркировка пружинных клемм 2.5мм², 11-20 (уп. 100 шт.)	
MTS-2.5M2130	Маркировка пружинных клемм 2.5мм², 21-30 (уп. 100 шт.)	
MTS-2.5M3140	Маркировка пружинных клемм 2.5мм², 31-40 (уп. 100 шт.)	
MTS-2.5M4150	Маркировка пружинных клемм 2.5мм², 41-50 (уп. 100 шт.)	
MTS-2.5M1100	Маркировка пружинных клемм 2,5 мм², 1-100 (упаковка 100 шт.)	
MTS-4MC	Маркировка пружинных клемм 4 мм², пустая (упаковка 100 шт.)	
MTS-4ML	Маркировка для пружинных клемм 4 мм², символы L1, L2, L3, N, PE (упаковка 100 шт.)	
MTS-4M110	Маркировка пружинных клемм 4 мм², 1-10 (упаковка 100 шт.)	
MTS-4M1120	Маркировка пружинных клемм 4 мм², 11-20 (упаковка 100 шт.)	
MTS-4M2130	Маркировка пружинных клемм 4 мм², 21-30 (упаковка 100 шт.)	
MTS-4M3140	Маркировка пружинных клемм 4 мм², 31-40 (упаковка 100 шт.)	
MTS-4M4150	Маркировка пружинных клемм 4 мм², 41-50 (упаковка 100 шт.)	
MTS-4M1100	Маркировка пружинных клемм 4 мм², 1-100 (упаковка 100 шт.)	
MTS-6MC	Маркировка пружинных клемм 6, 10, 16 мм², пустая (уп. 100 шт.)	
MTS-6ML	Маркировка пружинных клемм 6, 10, 16 мм², (L1, L2, L3, N, PE) (уп. 100 шт.)	
MTS-6M110	Маркировка пружинных клемм 6, 10, 16 мм², 1-10 (уп. 100 шт.)	
MTS-6M1120	Маркировка пружинных клемм 6, 10, 16 мм², 11-20 (уп. 100 шт.)	
MTS-6M1100	Маркировка пружинных клемм 6, 10, 16 мм², 1-100 (уп. 100 шт.)	

Код заказа	Наименование	Внешний вид
Фронтальная маркировка		
MTU-2.5MC	Маркировка клеммного ряда, ширина 5 мм (пустая) (уп. 100 шт.)	 Рис. A.34
MTU-2.5ML	Маркировка клеммного ряда, ширина 5 мм (символы L1, L2, L3, N, PE) (уп. 100 шт.)	
MTU-2.5M110	Маркировка клеммного ряда 1-10, ширина 5 мм (уп. 100 шт.)	
MTU-2.5M1120	Маркировка клеммного ряда 11-20, ширина 5 мм (уп. 100 шт.)	
MTU-2.5M2130	Маркировка клеммного ряда 21-30, ширина 5 мм (уп. 100 шт.)	
MTU-2.5M3140	Маркировка клеммного ряда 31-40, ширина 5 мм (уп. 100 шт.)	
MTU-2.5M4150	Маркировка клеммного ряда 41-50, ширина 5 мм (уп. 100 шт.)	
MTU-2.5M5160	Маркировка клеммного ряда 51-60, ширина 5 мм (уп. 100 шт.)	
MTU-2.5M6170	Маркировка клеммного ряда 61-70, ширина 5 мм (уп. 100 шт.)	
MTU-2.5M7180	Маркировка клеммного ряда 71-80, ширина 5 мм (уп. 100 шт.)	
MTU-2.5M8190	Маркировка клеммного ряда 81-90, ширина 5 мм (уп. 100 шт.)	
MTU-2.5M91100	Маркировка клеммного ряда 91-100, ширина 5 мм (уп. 100 шт.)	
MTU-2.5M1100	Маркировка клеммного ряда 1-100, ширина 5 мм (уп. 100 шт.)	
MTU-2.5M101200	Маркировка клеммного ряда 101-200, ширина 5 мм (уп. 100 шт.)	
MTU-2.5M201300	Маркировка клеммного ряда 201-300, ширина 5 мм (уп. 100 шт.)	
MTU-4MC	Маркировка клеммного ряда, ширина 6 мм (пустая) (уп. 100 шт.)	
MTU-4ML	Маркировка клеммного ряда, ширина 6 мм (символы L1, L2, L3, N, PE) (уп. 100 шт.)	
MTU-4M110	Маркировка клеммного ряда 1-10, ширина 6 мм (уп. 100 шт.)	
MTU-4M1120	Маркировка клеммного ряда 11-20, ширина 6 мм (уп. 100 шт.)	
MTU-4M2130	Маркировка клеммного ряда 21-30, ширина 6 мм (уп. 100 шт.)	
MTU-4M3140	Маркировка клеммного ряда 31-40, ширина 6 мм (уп. 100 шт.)	
MTU-4M4150	Маркировка клеммного ряда 41-50, ширина 6 мм (уп. 100 шт.)	
MTU-4M5160	Маркировка клеммного ряда 51-60, ширина 6 мм (уп. 100 шт.)	
MTU-4M6170	Маркировка клеммного ряда 61-70, ширина 6 мм (уп. 100 шт.)	
MTU-4M1100	Маркировка клеммного ряда 1-100, ширина 6 мм (уп. 100 шт.)	
MTU-4M101200	Маркировка клеммного ряда 101-200, ширина 6 мм (уп. 100 шт.)	

Код заказа	Наименование	Внешний вид
MTU-6MC	Маркировка клеммного ряда, ширина 8 мм (пустая) (уп. 100 шт.)	
MTU-6ML	Маркировка клеммного ряда, ширина 8 мм (символы L1, L2, L3, N, PE) (уп. 100 шт.)	
MTU-6M110	Маркировка клеммного ряда 1-10, ширина 8 мм (уп. 100 шт.)	
MTU-6M1120	Маркировка клеммного ряда 11-20, ширина 8 мм (уп. 100 шт.)	
MTU-6M2130	Маркировка клеммного ряда 21-30, ширина 8 мм (уп. 100 шт.)	
MTU-6M3140	Маркировка клеммного ряда 31-40, ширина 8 мм (уп. 100 шт.)	
MTU-6M4150	Маркировка клеммного ряда 41-50, ширина 8 мм (уп. 100 шт.)	
MTU-6M1100	Маркировка клеммного ряда 1-100, ширина 8 мм (уп. 100 шт.)	
MTU-10MC	Маркировка клеммного ряда, ширина 10 мм (пустая) (уп. 100 шт.)	
MTU-10ML	Маркировка клеммного ряда, ширина 10 мм (символы L1, L2, L3, N, PE) (уп. 100 шт.)	
MTU-10M110	Маркировка клеммного ряда 1-10, ширина 10 мм (уп. 100 шт.)	
MTU-10M1120	Маркировка клеммного ряда 11-20, ширина 10 мм (уп. 100 шт.)	
MTU-10M1100	Маркировка клеммного ряда 1-100, ширина 10 мм (уп. 100 шт.)	